ATEN
Simply Better Connections™

VGA Over Cat 5 Repeater

VE550

User Guide

© Copyright 2007 ATEN® International Co., Ltd.ATEN and the ATEN logo are trademarks of ATEN International Co., Ltd. All rights reserved. All other trademarks are the property of their respective owners.

This product is RoHS compliant.

Manual Part No. PAPE-1285-A00G Printing Date: 06/2007

A Hardware Overview

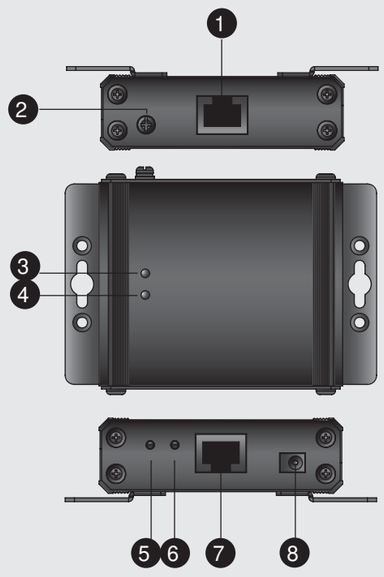

Package Contents

1 VE550 VGA Over Cat 5 Repeater
1 Power Adapter
1 Mounting Kit
1 Grounding Wire
1 User Guide

B VE550 Installation Diagram

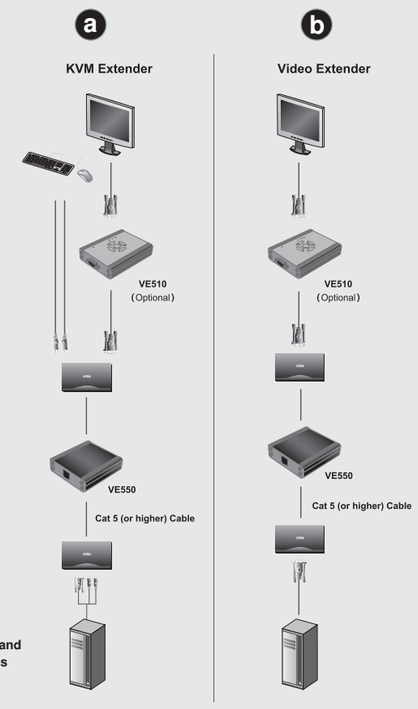

Note: For installations which include keyboard and mouse signals, the VE550 will relay these signals along with the video.

C

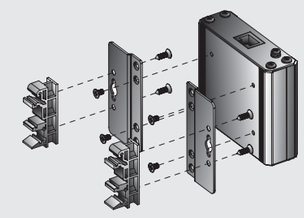

Online Registration

International:
http://support.aten.com
North America:
http://www.aten-usa.com/product_registration

Technical Phone Support

International:
886-2-86926959
North America:
1-888-999-ATEN

The following contains information that relates to China:

部件名称	有毒有害物质或元素					
	铅	汞	镉	六价铬	多溴联苯	多溴二苯醚
电器部件	●	○	○	○	○	○
机构部件	○	○	○	○	○	○

20

○: 表示该有毒有害物质在该部件所有均质材料中的含量均在SJ/T 11363-2006规定的限量要求之下。
●: 表示符合欧盟的豁免条款，但该有毒有害物质至少在该部件的某一均质材料中的含量超出SJ/T 11363-2006的限量要求。
×: 表示该有毒有害物质至少在该部件的某一均质材料中的含量超出SJ/T 11363-2006的限量要求。

Hardware Overview A

#	Description	Function
1	Line Out	The Cat 5 twisted pair cable that connects back to the Video Receiving Device plugs into this connector.
2	Grounding Terminal	The grounding wire (used to ground the unit) attaches here.
3	Online LED	The unit is connected to the Video Source Device.
4	Power LED	Lights to indicate that the unit is receiving power.
5	Picture Compensation	Use a flathead screwdriver or other similar object to manually adjust the signal compensation
6	Video Gain	Use a flathead screwdriver or other similar object to manually adjust the signal gain
7	Line In	The Cat 5 twisted pair cable that connects to the Video Source device plugs into this connector.
8	Power Jack	The DC 5.3V power adapter cable plugs in here.

Requirements B

The hardware requirements depend on the desired application. Refer to the installation that best suits your needs:

A KVM Extender installation (See a)

• A Local KVM Extender Unit (Video Source Device)
• A Remote KVM Extender Unit (Video Receiving Device)

A Video Extender installation (See b)

• A Local Video Extender Unit (Video Source Device)
• A Remote Video Extender Unit (Video Receiving Device)

Note:
All of the above installations require Cat 5 or higher cable/s to connect the VE550 to the Video Source and Video Receiving Devices. These cables are not supplied with this package.

The VE550 extends the video transmission range up to twice the original distance. Refer to the following table for Extenders' transmission distance.

Model No.	Distance	Model No.	Distance	Model No.	Distance
CE220	300 m	CE700	300 m	VE120	260 m
CE250A	300 m	CE252	600 m	VE150	300 m
CE300	200 m	KE0220	400 m		

Hardware Installation

Important

• Ensure that all devices are powered off before connecting them to the VGA Over Cat 5 Repeater.
• To prevent damage to your installation, make sure that all devices are properly grounded. See A-2.

Installing your new VGA Over Cat 5 Repeater involves the following steps (please also refer to the installation diagram):

1. Use a Cat 5 (or higher) cable to connect the appropriate Cat 5 port on the Video Source Device to the Line In port on the VE550's panel. See a & b.
2. Connect the Line Out port on the VE550, to the appropriate Video Receiving Device's Cat 5 port using a Cat 5 cable. See a & b.
   Note:
   The distance between the VE550 and the Video Receiving Device must be at least 50m.
3. Plug the provided power adapter into an AC source, and then connect the adapter's power cable to the Power Jack on the rear of the VE550.
4. Power on the Video Source and Receiving Devices, then power on the computer and monitors.
   Note:
   1.Video Resolution depends on the Video Source and Receiving Devices.
   2.In some installations, video signals may degrade considerably or video color maybe bleeding over larger distances. To compensate for this signal degradation, ATEN recommends adding a VE510 Video Synchronizer unit to your VE550 installation. The VE510 Video Synchronizer supports to correct color phase errors and timing errors that occur due to long distance transmission.

Din Rail and Wall Mounting C

To mount the VE550 on a din rail do the following:
• Using the screws provided with this package, screw the mounting bracket into the bottom of the unit, then screw the provided clippers into the bracket and finally clip the VE550 to the Din Rail.
To mount the VE550 on a wall do the following:
• Using the screws provided with this package, screw the mounting bracket into the bottom of the unit, and then screw the bracket into the wall.

Increasing Transmission Distance

To provide support for large distances, an additional VGA Over Cat 5 Repeater unit can be added to a VE550 installation.
Note:
The total extension range is different depending on the installation.

Picture Adjustment

After installing the VE550, you can manually adjust the strength and attenuation of the video signal (Gain and Compensation). This will help compensate when the image is blurred or when contrast needs to be adjusted.
To manually adjust the gain or compensation, turn the Video Gain and/or Picture Compensation knob left or right until you obtain the desired picture quality.

Specifications

Function		VE550
Connectors	Link In/Out	2 x RJ-45 Female
	Power	1 x DC Jack
Switches	Video Gain	1 x Knob
	Picture Compensation	1 x Knob
LEDs	Online	1 (Green)
	Power	1 (Orange)
Power Consumption		DC 5.3V ; 2.52W
Environment	Operating Temp.	0–50°C
	Storage Temp.	-20–60°C
	Humidity	0–80% RH, Non-condensing
Physical Properties	Housing	Metal
	Weight	0.14 kg
	Dimensions (L x W x H)	7.38 x 7.90 x 2.44 cm

Présentation du matériel A

N°	Description	Fonction
1	Sortie de ligne	Le câble à paire torsadée de catégorie 5 relié au périphérique cible se branche sur ce connecteur.
2	Borne de terre	Le câble de mise à la terre (utilisé pour mettre l'unité à la terre) se branche ici.
3	Voyant en ligne	L'unité est connectée au périphérique source.
4	Voyant d'alimentation	S'allume pour indiquer que l'unité est sous tension.
5	Compensation de l'image	Utilisez un tournevis à tête fraisée ou un objet similaire pour régler manuellement la compensation du signal.
6	Gain vidéo	Utilisez un tournevis à tête fraisée ou un objet similaire pour régler manuellement le gain du signal.
7	Entrée de ligne	Le câble à paire torsadée de catégorie 5 relié au périphérique source se branche sur ce connecteur.
8	Prise d'alimentation	Le câble de l'adaptateur secteur de 5,3 V c.c. se branche ici.

Configuration requise B

Les conditions matérielles requises dépendent de l'application désirée. Pour plus d'informations, reportez-vous aux sections correspondantes de chaque installation :

Installation d'un système KVM Extender (voir section a)

• 1 système d'extension KVM local (périphérique source)
• 1 système d'extension KVM distant (périphérique cible)

Installation d'un système d'extension vidéo (voir section b)

• 1 système d'extension vidéo local (périphérique source)
• 1 système d'extension vidéo distant (périphérique cible)

Remarque :
toutes les installations mentionnées ci-dessus requièrent un ou plusieurs câbles de catégorie 5 ou supérieure pour connecter le VE550 aux périphériques cible et source. Ces câbles ne sont pas fournis avec le produit.

Le VE550 étend la distance de transmission du signal vidéo en multipliant jusqu'à deux fois la distance d'origine. Le tableau ci-dessous indique les distances de transmission selon les systèmes d'extension :

Nº de réf.	Distance	Nº de réf.	Distance	Nº de réf.	Distance
CE220	300 m	CE700	300 m	VE120	260 m
CE250A	300 m	CE252	600 m	VE150	300 m
CE300	200 m	KE0220	400 m		

Installation du matériel

Important

• Vérifiez que tous les périphériques sont éteints avant de les connecter au répéteur VGA de catégorie 5.
• Afin d'éviter d'endommager votre installation, vérifiez que tous les périphériques sont correctement reliés à la terre (voir section A-2).

IPour installer votre nouveau répéteur VGA de catégorie 5, procédez comme suit (reportez-vous également au schéma d'installation) :

1. Utilisez un câble de catégorie 5 (ou supérieure) pour relier le port de catégorie 5 approprié du périphérique source au port d'entrée de ligne situé à l'avant du VE550 (voir sections a et b).
2. Reliez le port de sortie de ligne situé à l'arrière du VE550 au port de catégorie 5 correspondant du périphérique cible à l'aide d'un câble de catégorie 5 (voir sections a et b).
   Remarque :
   la distance entre le VE550 et le périphérique de réception du signal vidéo ne doit pas être inférieure à 50 m.
3. Branchez l'adaptateur secteur fourni sur une prise de courant, puis reliez son câble d'alimentation à l'entrée de courant continu située à l'arrière du VE550.
4. Allumez les périphériques cible et source, puis l'ordinateur et les moniteurs.
   Remarque :
   1.La résolution vidéo dépend des périphériques source vidéo et des périphériques de réception utilisés.
   2.dans certaines installations, le signal vidéo peut être considérablement altéré ou la couleur peut perdre en qualité lors de transmissions longue distance. Pour compenser cette perte du signal, ATEN recommande l'ajout d'un synchroniseur vidéo VE510 à votre installation VE550. Le synchroniseur vidéo VE510 permet de corriger les éventuelles erreurs dans la phase de chrominance et erreurs de synchronisation qui se produisent généralement lors de transmissions longue distance.

Montage au mur ou sur rail C

Pour monter le VE550 sur rail, procédez comme suit :
• Vissez le support de montage sur la partie inférieure de l'unité (à l'aide des vis fournies), vissez ensuite les attaches fournies sur le support, puis fixez le VE550 au rail.
Pour monter le VE550 au mur, procédez comme suit :
• Vissez le support de montage sur la partie inférieure de l'unité (à l'aide des vis fournies), puis fixez le support au mur.

Augmentation de la distance de transmission

Afin de pouvoir transmettre sur des distances plus importantes, vous pouvez ajouter un répéteur VGA de catégorie 5 supplémentaire à votre installation VE550.
Remarque :
la plage d'extension totale varie selon l'installation.

Réglage de l'image

Après l'installation du VE550, vous pouvez régler manuellement l'intensité et l'atténuation du signal vidéo (gain et compensation). Vous pouvez ainsi compenser le signal lorsque l'image est floue ou lorsque le contraste doit être amélioré.
Pour régler manuellement le gain ou la compensation, tournez le bouton de gain vidéo (Video Gain) et/ou de compensation de l'image (Picture Compensation) vers la gauche ou la droite jusqu'à obtenir la qualité d'image désirée.

Spécifications

Fonction		VE550
Connecteurs	Entrée/Sortie de ligne	2 prises RJ-45 femelles
	Alimentation	1 prise de c.c.
Commutateurs	Gain vidéo	1 bouton
	Compensation de l'image	1 bouton
Voyants	En ligne	1 (vert)
	Alimentation	1 (orange)
Consommation électrique		5,3 V c.c., 2.52 W
Environnement	Température de fonctionnement	0 à 50 °C
	Température de stockage	-20 à 60 °C
	Humidité	HR de 0 à 80 %, sans condensation
Propriétés physiques	Carcasse	Métallique
	Poids	0.14 kg
	Dimensions (L x P x H)	7.38 x 7.90 x 2.44 cm

Hardware-Übersicht A

Nr.	Beschreibung	Funktion
1	Line-Out	Hier schließen Sie die verdrillte Kat. 5-Zweidrahtleitung an, die zum Gerät der Gegenstelle (Signalempfänger) läuft.
2	Erdungsanschluss	Hier schließen Sie das Erdungskabel (zur Erdung des Gerätes) an.
3	Online-LED	Das Gerät ist mit dem Quellgerät verbunden.
4	LED-Betriebsanzeige	Leuchtet, wenn das Gerät mit Strom gespeist wird.
5	Bildkompensation	Stellen Sie die Bildkompensation mithilfe eines Schraubendrehers oder eines ähnlichen Gegenstandes ein.
6	Signalpegeleinstellung	Stellen Sie den Signalpegel mithilfe eines Schraubendrehers oder eines ähnlichen Gegenstandes ein.
7	Line-In	Hier schließen Sie die verdrillte Kat. 5-Zweidrahtleitung an, die zum Quellgerät läuft.
8	Stromeingangsbuchse	Hier schließen Sie das Stromkabel des 5.3-V-Netzteils an.

Voraussetzungen B

Die Hardwarevoraussetzungen sind vom Anwendungsgebiet abhängig. Siehe die Installation, die am besten zum gewünschten Einsatzgebiet passt:

Installation als KVM-Verlängerung (siehe a)

• Eine lokale KVM-Grafikverlängerung (Signalquelle)
• Eine KVM-Grafikverlängerung auf Seite der Gegenstelle (Signalempfänger)

Installation als Grafiksignal-Verlängerung (siehe b)

• Eine lokale Grafikverlängerung (Signalquelle)
• Eine Grafikverlängerung auf Seite der Gegenstelle (Signalempfänger)

Hinweis:
Für alle aufgeführten Installationstypen sind mindestens Kat.-5-Kabel erforderlich, um den VE550 mit dem Quellgerät und dem Gerät, das als Signalempfänger fungiert, zu verbinden. Diese Kabel sind nicht im Lieferumfang enthalten.

Der VE550 vergrößert die Übertragungsreichweite bis auf das Doppelte der ursprünglichen Entfernung. Siehe die folgende Tabelle für die Übertragungswege der Grafikverlängerung.

Modellnummer:	Entfernung	Modellnummer:	Entfernung	Modellnummer:	Entfernung
CE220	300 m	CE700	300 m	VE120	260 m
CE250A	300 m	CE252	600 m	VE150	300 m
CE300	200 m	KE0220	400 m		

Hardware installieren

Wichtig

• Schalten Sie alle Geräte aus, bevor Sie sie mit dem VGA Over Cat 5 Repeater verbinden.
• Um eine Beschädigung Ihrer Geräte zu vermeiden, müssen alle Geräte ordnungsgemäß geerdet sein. Siehe A-2.

Zur Installation des VGA Over Cat 5 Repeaters müssen Sie die folgenden Schritte durchführen (siehe das Installationsdiagramm):

1. Verbinden Sie den Line-Out-Port des VE550 mit dem Line-In-Anschluss auf der Vorderseite des VE550. Verwenden Sie dazu ein Kat.-5-Kabel (oder besser). Siehe a & b.
2. Verbinden Sie den Line-Out-Anschluss auf der Rückseite des VE550 mit dem betreffenden Gerät, das als Signalempfänger fungiert. Verwenden Sie dazu ein Kat.-5-Kabel. Siehe a & b.
   Hinweis:
   Die Entfernung zwischen dem VE550 und dem Anzeigegerät muss mindestens 50 m betragen.
3. Schließen Sie das mitgelieferte Netzteil an eine Steckdose und sein Stromkabel an die Stromeingangsbuchse des VE550 an.
4. Schalten Sie das Quell- und das Empfangsgerät und anschließend den Computer und die Monitore ein.

Hinweis:
1.Die Bildauflösung hängt von der Grafiksignalquelle und den Anzeigegeräten ab.
2.Bei einigen Installationen kann es vorkommen, dass das Grafiksignal stark gedämpft wird oder die Farben bei langen Übertragungswegen verfälscht werden. Um den Qualitätsverlust zu kompensieren, empfiehlt ATEN die zusätzliche Verwendung eines VE510 Video Synchronizers. Der Grafik-Synchronizer VE510 korrigiert die Phasen- und Synchronisationsfehler, die bei langen Übertragungswegen auftreten.

Hutschienen- und Wandmontage C

Um den VE550 auf eine Hutschiene zu setzen, gehen Sie folgendermaßen vor:
• Verwenden Sie die mitgelieferten Schrauben, um den Montagerahmen auf die Unterseite des Gerätes zu verschrauben. Anschließend bringen Sie die mitgelieferten Klammern an und setzen den VE550 auf die Hutschiene.
Um den VE550 an der Wand zu montieren, gehen Sie folgendermaßen vor:
• Verwenden Sie die mitgelieferten Schrauben, um den Montagerahmen auf die Unterseite des Gerätes zu verschrauben. Anschließend bringen Sie den Rahmen an der Wand an.

Übertragungsweg verlängern

Um das Signal über größere Distanzen zu übermitteln, können Sie einen weiteren VGA Over Cat 5 Repeater in eine bestehende VE550-Installation integrieren.

Hinweis:
Die maximale Reichweite ist abhängig von der jeweiligen Installation.

Bildeinstellung

Nach der Installation des VE550 können Sie die Verstärkung bzw. Dämpfung des Bildsignals manuell einstellen (Pegeleinstellung und Kompensation). Dadurch kann ein schwammiges oder kontrastarmes Bild verbessert werden.
Zur manuellen Einstellung des Pegels und der Kompensation, drehen Sie die Regler Video Gain bzw. Picture Compensation nach links oder rechts, bis die gewünschte Bildqualität erreicht ist.

Technische Daten

Funktion		VE550
Anschlüsse	Line-In/Out	2 x RJ-45 Weiblein
	Stromversorgung	1 x Stromeingangsbuchse
Schalter	Signalpegeleinstellung	1 x Drehregler
	Bildkompensation	1 x Drehregler
LED-Anzeigen	Online	1 (grün)
	Stromversorgung	1 (orange)
Stromverbrauch		5,3 V =, 2.52 W
Umgebung	Betriebstemperatur	0 -50°C
	Lagertemperatur	-20 -60°C
	Feuchtigkeit	0 -80% rel. Luftfeuchte, nicht kondensierend
Physische Eigenschaften	Gehäuse	Metall
	Gewicht	0.14 kg
	Abmessungen (L x B x H)	7.38 x 7.90 x 2.44 cm

Aspectos generales del hardware A

Nº	Descripción	Función
1	Salida de línea	Aquí se conecta el par trenzado de Cat. 5 procedente del dispositivo de destino.
2	Terminal de tierra	Aquí se conecta el cable de tierra (que permite poner a tierra la unidad).
3	Indicador LED en línea	La unidad está conectada al dispositivo fuente.
4	Indicador LED de alimentación	Se enciende cuando la unidad está recibiendo corriente eléctrica.
5	Compensación de imagen	Ajuste la compensación de la señal gráfica con un destornillador de cabeza plana o un objeto similar.
6	Ganancia de señal de vídeo	Ajuste la ganancia de la señal gráfica con un destornillador de cabeza plana o un objeto similar.
7	Entrada de línea	Aquí se conecta el par trenzado de Cat. 5 procedente del dispositivo fuente.
8	Entrada de alimentación	Aquí se conecta el cable del adaptador de alimentación de 5,3 V c.c.

Requisitos B

Los requisitos del hardware dependen de la aplicación deseada. Consulte las secciones de cada instalación para más información:

Instalación de un sistema de extensión KVM (véase sección a)

• 1 sistema de extensión KVM local (dispositivo fuente)
• 1 sistema de extensión KVM remoto (dispositivo de destino)

Instalación de un sistema de extensión gráfica (véase sección b)

• 1 sistema de extensión gráfica local (dispositivo fuente)
• 1 sistema de extensión gráfica remoto (dispositivo de destino)

Nota:
todas las instalaciones mencionadas más arriba requieren cables de Cat. 5 o superior para conectar el VE550 a los dispositivos de destino y fuente. Estos cables no vienen incluidos con la unidad.

El VE550 extiende la distancia de transmisión de la señal gráfica hasta dos veces la distancia original. La siguiente tabla indica las distancias de transmisión según los sistemas de extensión:

Nº de ref.	Distancia	Nº de ref.	Distancia	Nº de ref.	Distancia
CE220	300 m	CE700	300 m	VE120	260 m
CE250A	300 m	CE252	600 m	VE150	300 m
CE300	200 m	KE0220	400 m		

Instalación del hardware

Importante

• Apague todos los dispositivos antes de conectarlos al repetidor VGA de Cat. 5.
• Para evitar daños en los dispositivos, verifique que todos ellos estén conectados a tierra correctamente véase sección A-2).

Para instalar el nuevo repetidor VGA de Cat. 5, proceda como se indica a continuación (consulte también el diagrama de instalación):

1. Use un cable de Cat. 5 (o superior) para conectar el puerto de Cat. 5 apropiado del dispositivo fuente al puerto de entrada de línea situado en el panel frontal del VE550 (véase secciones a y b).
2. Conecte el puerto de salida de línea situado en el panel posterior del VE550 al puerto de Cat. 5 apropiado del dispositivo de destino mediante un cable de Cat. 5 (véase secciones a y b).
   Nota:
   la distancia entre el VE550 y el dispositivo de recepción de la señal gráfica no debe ser inferior a 50 m.
3. Conecte el adaptador de alimentación incluido a una toma eléctrica, y luego su cable de alimentación a la entrada de corriente continua situada en el panel posterior del VE550.
4. Encienda los dispositivos de destino y fuente, y luego el ordenador y los monitores.

Nota:
1.La resolución gráfica depende de los dispositivos fuente de señal gráfica y de los dispositivos de recepción utilizados.
2.en ciertas instalaciones, la señal gráfica puede degradarse considerablemente o el color puede alterarse en las transmisiones de larga distancia. Para compensar esta degradación de la señal, ATEN recomienda añadir un sincronizador gráfico VE510 a su instalación VE550. El sincronizador gráfico VE510 permite corregir errores en la fase de crominancia y errores de sincronización que se suelen producir en las transmisiones de larga distancia.

Montaje sobre raíl o en la pared C

Para montar el VE550 sobre un raíl, proceda como se indica a continuación:
• Atornille el marco de montaje en la parte inferior de la unidad (con los tornillos incluidos), luego atornille las fijaciones incluidas en el marco y fije el VE550 al raíl.
Para montar el VE550 en la pared, proceda como se indica a continuación:
• Atornille el marco de montaje en la parte inferior de la unidad (con los tornillos incluidos) y luego fije el marco a la pared.

Aumento de la distancia de transmisión

Para poder transmitir sobre distancias más largas, puede añadir un repetidor VGA de Cat. 5 adicional a su instalación VE550.

Nota:
el alcance de extensión total varía según la instalación.

Ajuste de la imagen

Después de instalar el VE550, puede ajustar manualmente la intensidad y la atenuación de la señal gráfica (ganancia y compensación). Con ello puede compensar la señal cuando la imagen aparece borrosa o cuando se debe mejorar el contraste.
Para ajustar manualmente la ganancia o la compensación, gire el botón de ganancia de señal gráfica (Video Gain) y/o de compensación de imagen (Picture Compensation) hacia la derecha o la izquierda hasta obtener la calidad de imagen deseada.

Especificaciones

Función		VE550
Conectores	Entrada/Salida de línea	2 conectores RJ-45 hembra
	Alimentación	1 toma de c.c.
Conmutadores	Ganancia de señal gráfica	1 potenciómetro
	Compensación de imagen	1 potenciómetro
Indicadores	En línea	1 (verde)
LED	Alimentación	1 (anaranjado)
Consumo		5,3 V c.c., 2.52 W
Entorno	Temperatura de funcionamiento	0 a 50 °C
	Temperatura de almacenamiento	-20 a 60 °C
	Humedad	0 a 80% HR, sin condensar
Propiedades físicas	Carcasa	Metálica
	Peso	0.14 kg
	Dimensiones (L x An x Al)	7.38 x 7.90 x 2.44 cm

A Hardware Overview

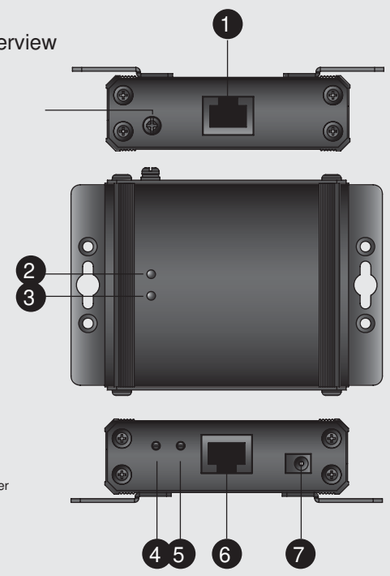

Package Contents

1 VE550 VGA Over Cat 5 Repeater
1 Grounding Wire
1 Power Adapter
1 Mounting Kit
1 User Guide

B VE550 Installation Diagram

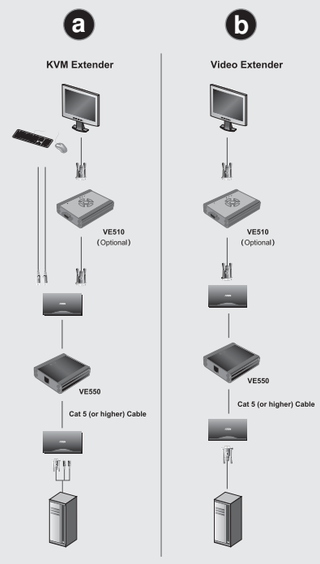

Note:
For installations which include keyboard and mouse signals, the VE550 will relay these signals along with the video.

C

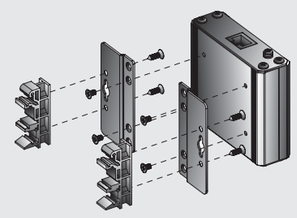

Online Registration

International:
http://support.aten.com
North America:
http://www.aten-usa.com/product_registration

Technical Phone Support

International:
886-2-86926959
North America:
1-888-999-ATEN

The following contains information that relates to China:

部件名称	有毒有害物质或元素					
	铅	汞	镉	六价铬	多溴联苯	多溴二苯醚
电器部件	●	○	○	○	○	○
机构部件	○	○	○	○	○	○

20

○: 表示该有毒有害物质在该部件所有均质材料中的含量均在SJ/T 11363-2006规定的限量要求之下。
●: 表示符合欧盟的豁免条款，但该有毒有害物质至少在该部件的某一均质材料中的含量超出SJ/T 11363-2006的限量要求。
×: 表示该有毒有害物质至少在该部件的某一均质材料中的含量超出SJ/T 11363-2006的限量要求。

Ripetitore VGA Over Cat 5 VE550 - Guida per l'utente

www.aten.com

Panoramica dell'hardware A

#	Descrizione	Funzione
1	Line Out	Inserire in questo connettore il cavo Cat 5 a doppino intrecciato per la connessione al dispositivo di caricamento.
2	Terminale di messa a terra	Qui viene collegato il cavo di messa a terra (usato per collegare a massa l'unità).
3	LED on-line	L'unità è collegata al dispositivo sorgente.
4	LED di alimentazione	Si illumina ad indicare che il dispositivo è alimentato.
5	Compensazione dell' immagine	Utilizzare un cacciavite o attrezzi simili per regolare manualmente la compensazione del segnale
6	Guadagno video	Utilizzare un cacciavite o attrezzi simili per regolare manualmente il guadagno del segnale
7	Line In	Inserire in questo connettore il cavo Cat 5 a doppino intrecciato per la connessione al dispositivo sorgente.
8	Presa d'alimentazione	Qui viene inserito lo spinotto del cavo dell'alimentatore CC 5,3 V.

Requisiti B

I requisiti hardware dipendono dall'applicazione desiderata. Fare riferimento all'installazione più adatta alle vostre esigenze:

Installazione di un Extender KVM (vedere a)

• Un'unità KVM Extender Locale (dispositivo sorgente)
• Un'unità KVM Extender Remota (dispositivo di caricamento)

Installazione di un Video Extender KVM (vedere b)

• Un'unità Video Extender Locale (dispositivo sorgente)
• Un'unità Video Extender Remota (dispositivo di caricamento)

Nota:
Tutte le installazioni indicate più sopra richiedono l'uso di cavi Cat 5 o superiori per il collegamento del VE550 ai dispositivi sorgente e di caricamento. Questi cavi non sono forniti nella confezione.

VE550 aumenta la distanza di trasmissione video fino a due volte la lunghezza originale. Per la distanza di trasmissione dell'estensore fare riferimento alla seguente tabella.

Modello n°:	Distanza	Modello n°:	Distanza	Modello n°:	Distanza
CE220	300 m	CE700	300 m	VE120	260 m
CE250A	300 m	CE252	600 m	VE150	300 m
CE300	200 m	KE0220	400 m		

Installazione hardware

Importante

• Assicurarsi che tutti i dispositivi siano spenti prima di connettere il ripetitore VGA Over Cat 5.
• Allo scopo di prevenire danni durante l'installazione, assicurarsi che tutti i dispositivi interessati siano dotati di un'adeguata messa a terra. Vedere A-2.

L'installazione del ripetitore VGA Over Cat 5 richiede le seguenti operazioni (fare riferimento anche al diagramma di installazione):

1. Usare un cavo Cat 5 (o superiore) per collegare la porta Cat 5 appropriata del dispositivo sorgente alla porta Line In nel pannello anteriore del VE550. Vedere a & b.
2. Collegare la porta Line Out nel pannello posteriore del VE550 alla porta Cat 5 appropriata del dispositivo di caricamento, usando un cavo Cat 5. Vedere a & b.
   Nota:
   La distanza fra VE550 e il dispositivo di ricezione video deve essere almeno di 50 m.
3. Collegare l'alimentatore in dotazione a un presa CA e il cavo di alimentazione alla presa d' alimentazione sul lato posteriore del VE550.
4. Accendere i dispositivi sorgente e di caricamento, poi accendere il computer e i monitor.
   Nota:
   1.La risoluzione video dipende dalla fonte video e dal dispositivo di ricezione.
   2.In alcune installazioni, su grandi distanze la qualità dei segnali video può diminuire notevolmente o il colore a video può risultare più spento. Per compensare questo smorzamento, ATEN suggerisce di aggiungere un VE510 Video Synchronizer all' installazione VE550. Questo dispositivo corregge gli errori di fase del colore e quelli temporali che si verificano sulle trasmissioni a lunga distanza.

Binario Din e montaggio a parete C

Per montare il VE550 su un binario din, procedere come segue:
• Usando le viti fornite nella confezione, avvitare la staffa di montaggio al lato inferiore dell'unità, poi avvitare alla staffa i fermagli forniti a corredo e infine agganciare il VE550 al binario Din.
Per montare a parete il VE550, procedere come segue:
• Usando le viti fornite nella confezione, avvitare la staffa di montaggio al lato inferiore dell'unità, poi avvitare la staffa alla parete.

Aumentare la distanza di trasmissione

Al fine di ottenere il supporto per distanze maggiori, è possibile aggiungere un'ulteriore unità ripetitore VGA Over Cat 5 a un'installazione VE550.
Nota:
L'estensione totale è diversa a seconda dell'installazione.

Regolazione dell'immagine

Dopo l'installazione del VE550, è possibile regolare manualmente il livello e l'attenuazione del segnale video (guadagno e compensazione). Ciò aiuta a compensare se l'immagine è sfocata, oppure quando bisogna regolare il contrasto.
Per regolare manualmente il guadagno o la compensazione, ruotare verso destra o sinistra la manopola Video Gain e/o Picture Compensation, fino a ottenere la qualità desiderata dell'immagine.

Specifiche tecniche

Funzione		VE550
Connettori	Line In/Out	2 x RJ-45 femmina
	Alimentazione	1 x connettore CC (nero)
Interruttori	Guadagno video	1 manopola
	Compensazione dell' immagine	1 manopola
LED	Online	1 (Verde)
	Alimentazione	1 (arancione)
Potenza assorbita		CC 5,3 V; 2.52 W
Ambiente	Temperatura di esercizio	0–50°C
	Temperatura di conservazione	-20-60°C
	Umidità	Da 0 a -80% RH, senza condensa
Proprietà fisiche	Scatola	Metallo
	Peso	0.14 kg
	Dimensioni (L x P x A cm)	7.38 x 7.90 x 2.44 cm

VE550 VGA over Cat5リピーター ユーザーガイド

www.aten.com サポートお問合せ窓口：03-5323-7178

製品各部説明 A

#	設定	機能
1	ラインアウト	Cat5 LANケーブルを接続します。
2	グランドターミナル	アース線はグランドターミナルに接続します。
3	オンラインLED	出力デバイスに接続すると点灯します。
4	電源LED	ユニットが電源供給を受けているとき点灯します。
5	画像補正	ダイアルをドライバー等で調整してください。
6	ビデオゲイン	ダイアルをドライバー等で調整してください。
7	ラインイン	Cat5 LANケーブルを接続します。
8	電源ジャック	DC5.3V電源アダプタを接続します。

システム必要環境 B

下記構成は推奨環境です。

KVM エクステンダ-セットアップ (a 参照)

• ローカルKVM エクステンダーユニット (コンピュータ)
• リモートKVM エクステンダーユニット (コンソール)

ビデオエクステンダ-セットアップ (b 参照)

• ローカルビデオエクステンダーユニット(コンピュータ)
• リモートビデオエクステンダーユニット(コンソール)

注意:
上記セットアップには、VE550とVGA信号出力デバイス及びVGA入力デバイスを接続するためのカテゴリ5以上のLANケーブルが必要です。カテゴリ5 LANケーブルはこの製品に同梱されていません。

VE550は、ATENエクステンダー製品の延長可能距離を、最大オリジナルの 2 倍まで延長可能です。導入後の各製品の延長可能距離は下表をご参照ください。

型番	延長可能距離	型番	延長可能距離	型番	延長可能距離
CE220	300 m	CE700	300 m	VE120	260 m
CE250A	300 m	CE252	600 m	VE150	300 m
CE300	200 m	KE0220	400 m		

ハードウェアセットアップ

重要

• デバイスとVGA over Cat5リピーターを接続する前に、リピーターの電源がオフになっていて、正しくアースされていることを確認してください。
• セットアップする製品へのダメージを防ぐために、接続される全てのデバイスが正しくアースされていることを確認してください。(A-2参照)

VGA over Cat5リピーターのセットアップは以下の手順に従って作業を進めてください。(セットアップ図もご参考にしてください)

1.Cat5 (以上) のLANケーブルを使用し、VGA信号出力デバイスの適切なRJ-45ポートと VE550ブロントパネルのラインインポートを接続してください。 (a、b参照)
2. 同様にCat5 (以上) のLANケーブルを使用し、VE550リアパネルのラインアウトポートとVGA信号入力デバイスのRJ-45ポートを接続してください。 (a、b参照)
   注意:
   VE550と受信側デバイスの間は、最低でも**50m**は確保してください。
3. 同梱の電源アダプタをAC電源に挿入し、電源アダプタのケーブル側をVE550リアパネルの電源ジャックに接続してください。
4. VGA信号出力デバイスとVGA信号入力デバイスの電源をオンにしてからコンピュータ及びモニタの電源をオンにしてください。
   注意:
   1.解像度はビデオソースデバイスとビデオ信号を受信するデバイスの性能に依存します。
   2.機器構成によっては、ビデオ信号レベルの変化によって画質が低下したり、色味が変化したりする可能性があります。このような症状が発生する場合は、**VE550**に加えて**VE510**ビデオシンクロナイザーを導入されることを推奨します。 **VE510**はフェーズ/タイミングを調節し、ビデオ信号の長距離伝送において最適化をサポートします。

DIN 規格レール及びウォールマウント C

VE550をDIN規格レールにマウントするには以下の手順に従って作業を行ってください。
• この製品に同梱されているネジを使用し、ユニットの底にマウント用ブラケットをネジで止めたうえで、クリッパーを取り付けてください。その後クリッパーをDIN規格レールにマウントしてください。
VE550を壁面にマウントするには以下の手順に従って作業を行ってください。
• この製品に同梱のネジを使用し、ユニットの底にラックマウント用ブラケットをネジで止めた後に、取り付ける壁面にも同様にネジで止めてください。

通信距離延長

長距離にて使用する場合、VE550のセットアップにVGA over Cat5リピーターを追加することが可能です。Bをご参照ください。
注意:
機器構成によって延長可能な距離は異なります。

画像調節

VE550をセットアップした後、ビデオ信号(ゲイン及び画像補正)を調節することが可能です。画像のピントやコントラストを調節する場合に役立ちます。
ゲイン及び画像補正を手動で調節するには、ビデオゲイン及び画像補正のダイアルを希望の画質になるまで左または右に回してください。

製品仕様

機能		VE550
コネクタ	ラインイン/アウト	RJ-45 x 2
	電源	電源ジャック x 1
スイッチ	ビデオゲイン	ダイアル×1
	画像調整	ダイアル×1
LED	オンライン	1 (グリーン)
	電源	1 (オレンジ)
消費電力		DC 5.3V; 2.52W
動作環境	動作温度	0–50°C
	保管温度	-20–60°C
	湿度	0 - 80% RH、結露なきこと
本体	ケース材料	メタル
	重量	0.14 kg
	サイズ (W×D×H)	7.38 x 7.90 x 2.44 cm

VE550 VGA 오버 캣5 리피터 시용자 가이드

www.aten.com

하드웨어 요구사항 A

#	사 항	기 능
1	라인아웃(Line Out)	로드 디바이스에 연결된 캣 5(트위스트 페어) 케이블을 이 커넥터에 연결하십시오.
2	그라운딩 터미널 (Grounding Terminal)	그라운딩 와이어(유닛에 접지되어있는)가 이곳에 연결되어 있습니다.
3	온라인 LED(Online LED)	유닛이 소스 디바이스에 연결되어 있음을 표시합니다.
4	전원LED(Power LED)	전원이 공급되고 있음을 표시합니다.
5	화면 보상(Picture Compensation)	스크류 드라이버나 비슷한 공구를 사용하여 수동으로 시그널 보정이 가능합니다.
6	비디오 게인(Video Gain)	스크류 드라이버나 비슷한 공구를 사용하여 수동으로 시그널 게인 조정이 가능합니다.
7	라인 인(Line In)	소스 디바이스와 연결된 Cat 5(트위스트 페어) 케이블을 이 커넥터에 연결하십시오.
8	전원 잭(Power Jack)	DC 5.3V 전원 아답터 케이블을 이 곳에 연결하십시오.

요구사항 B

하드웨어 요구사항은 본 제품의 응용에 따라 적용하십시오.
설치방법은 사용자의 필요에 따라 다음사항을 적절하게 참조하십시오.

KVM 연장기 설치방법 (a 참조)

• KVM 비디오 연장기 유닛 (소스 장비)
• KVM 비디오 연장기 유닛 (로드 장비)

비디오 연장기 설치방법 (b 참조)

• 로컬 비디오 연장기 유닛 (소스 장비)
• 리모트 비디오 연장기 유닛 (로드 장비)

주 의:
위의 모든 설치방법에서 VE550에서 소스장비 또는 로드장비로 연결하기 위하여 캣 5 또는 그 이상 기능의 케이블이 요구됩니다. 본 패키지에는 케이블이 제공되지 않습니다.

VE550는 비디오 전송거리 범위를 기존 거리의 약 두 배까지 연장하게 합니다. 다음 테이블을 참조하여 연장기의 전송거리를 참조 하십시오.

모델 No.	전송거리	모델 No.	전송거리	모델 No.	전송거리
CE220	300 m	CE700	300 m	VE120	260 m
CE250A	300 m	CE252	600 m	VE150	300 m
CE300	200 m	KE0220	400 m		

하드웨어 설치방법

중요사항

• VGA 오버 캣 5 리피터에 연결하기 전에 모든 장비들의 전원을 해제하고 올바르게 접지되어있는지 확인하십시오.
• 사용자 설비의 손상을 방지하기 위하여 모든 장비가 올바르게 서로 접지되어 있는지 확인하십시오. A-2 참조.

새로 VGA 오버 캣 5리피터를 설치하려면 다음과 같은 절차를 따르십시오.
(설치도면을 참조하십시오):

1. 캣5(또는 그 이상의 기능을 가진)케이블을 사용하여 소스 디바이스의 캣5 포트에서 VE550 정면 패널의 라인인(Line In) 포트로 연결하십시오. a, b 참조.
2. VE550의 후면패널에 있는 라인아웃(Line Out) 포트에서 로드 디바이스의 캣5 포트로 캣5 케이블을 사용하여 연결하십시오. a, b 참조.
   주의:
   VE550과 연결 비디오 디바이스와의 거리는 반드시 50m이내로 설치되어야 합니다.
3. 제공된 전원 아답터를 AC 소스로 연결하십시오. 그 후, 전원 아답터 케이블을 VE550의 후면패널에 있는 DC 파워잭으로 연결하십시오.
4. 소스 디바이스와 로드 디바이스의 전원을 연결한 후 컴퓨터와 모니터의 전원을 연결하십시오.
   주의:
   1.비디오 해상도는 비디오 소스와 접속 디바이스에 따라 차이가 있습니다.
   2.어떤 설치상태에서는 연장거리가 길어지는 것으로 인하여 비디오 시그널이 감소되거나 비디오 색상 품질이 저하될 수 있습니다. 이와 같은 상태일 경우 시그널 감소를 보정하려면 ATEN에서 추천하는 VE510 비디오 싱크로나이저를 VE550 설치에 추가 설치 하십시오. VE510 비디오 싱크로나이저는 오류 표시가 되는 색상의 수정과 전송거리의 연장에서 오는 시간지연 오류 등을 지원합니다.

딘 레일과 월 마운팅 C

VE550을 딘 레일에 고정하기 위하여 다음과 같이 하십시오.
• 본 패키지에 제공된 스크류 나사를 사용하여 유닛의 바닥부분으로 마운팅 브라켓을 고정한 후, 제공된 클리퍼를 브라켓에 고정하십시오. 마지막으로 고정된 레일에 VE550을 클립하십시오.

VE550을 벽에 고정하기 위하여 다음과 같이 하십시오.
• 본 패키지에 제공된 스크류 나사를 사용하여 유닛의 바닥부분으로 마운팅 브라켓을 고정한 후, 벽에 브라켓을 고정하십시오.

전송거리 연장방법

보다 장거리로 전송을 연장하기 위해서 추가적인 VGA 오버 캣5 리피터 유닛을 VE550 장비에 추가하십시오. B 참조.
주의:
총 연장 길이는 각 설치상태에 따라 다를 수 있습니다.

화면 보정

VE550 설치 후, 사용자 편의대로 수동으로 비디오 시그널(게인과 보정)의 강약을 조정 할 수 있습니다. 이 기능은 이미지의 흐림의 보정과 화상 대비의 조정을 지원합니다.
수동으로 게인과 보정을 조정할 경우 비디오 게인과 화면 보정 장치(크놉)을 왼쪽과 오른쪽으로 조정하여 원하는 화면 품질로 조정하십시오.

제품사양

기 능		VE550
커넥터	라인 인/아웃	2 x RJ-45 암
	전원	1 x DC 잭
스위치	비디오 게인	1 x 크놉
	화면 보상	1 x 크놉
LED	온라인	1 (녹색)
	전원	1 (오렌지색)
전력 소비		DC 5.3V ; 2.52W
사용 환경	작동 온도	0–50°C
	저장 온도	-20–60°C
	습도	0–80% RH, Non-condensing
외관 특성	외장	메탈
	무게	0.14 kg
	제품 사이즈(L x W x H)	7.38 x 7.90 x 2.44 cm

VE550 VGA Over Cat 5 中继器使用者指南

www.aten.com

硬件检视 A

#	描述	功能
1	接出	将连接至视频接收设备的Cat 5 双绞线插至此连接口。
2	接地接头	将接地线连接至此。
3	联机LED指示灯	显示该设备已经连接至视频来源设备。
4	电源LED指示灯	灯亮显示该设备已接收电源。
5	图像补偿	使用一平头螺丝起子或其它物品，手动式调整以补偿信号。
6	图像增益调整	使用一平头螺丝起子或其它物品，手动式调整以增益图像。
7	接入	将连接至视频来源设备的Cat 5 双绞线插至此连接口。
8	电源插孔	将DC5.3V的电源适配器，插于此。

系统需求 B

请依据适合您需求的安装架构，参考下列的系统需求内容:

KVM延长器安装 (参阅 a)

• 一近端KVM延长器 (视频来源设备)
• 一远程KVM延长器 (视频接收设备)

视频延长器安装 (参阅 b)

• 一近端视频延长器 (视频来源设备)
• 一远程视频延长器 (视频接收设备)

注意:
如上所有安装架构皆需Cat 5或更高规格的线材，以连接VE550至视频来源设备与载入设备，然本包装并未提供该线材。

VE550可延长传输距离为两倍，请参考如下延长器的传输距离表:

型号	距离	型号	距离	型号	距离
CE220	300 公尺	CE700	300 公尺	VE120	260 公尺
CE250A	300 公尺	CE252	600 公尺	VE150	300 公尺
CE300	200 公尺	KE0220	400 公尺		

硬件安装

重要!

• 于安装前，请先确定所有设备的电源皆已关闭。
• 为避免损害安装架构下的设备，请确认所有设备皆已安全接地。 参阅 A-2.

安装VGA Over Cat 5中继器，包含了如下步骤 (请一并参考安装联机图):

1. 使用Cat 5 (或更高规格)的线材，连接适合的来源端设备上的Cat 5连接口，至VE550上的"接入"连接口。请参阅a & b.
2. 以Cat 5线材连接VE550上的"接出"连接口，至适合的加载设备上的Cat 5连接口。
   请参阅a & b.
   注意: VE550与视频接收设备间的距离至少需为50公尺
3. 将本包装所提供的电源适配器，插至AC电源，并将适配器的电源线插至VE550后板上的电源插孔。
4. 开启来源与加载设备的电源，并启动计算机与屏幕的电源。
   注意:
   1. 视讯分辨率乃依据视频来源与接收设备所支持的分辨率。
   2. 于部分安装架构下，视频信号将可能因长距离而相当程度衰减或渗色，因此为补偿此信号的衰减，建议您可以增加一个VE510视频同步器于您的VE550的安装架构中。VE510视频信号同步器，可支持调整因长距离传输所导致的色彩延迟。

轨道及墙壁安装 C

如您欲将VE550安装至Din Rail轨道上，请执行如下:
• 使用本包装所提供的螺丝，将安装固定片锁至设备上，并将本包装所提供的弹夹锁至固定片上，最后再将VE550夹牢于Din Rail上。
如欲将VE550安装于墙壁上，请执行如下:
• 使用本包装所提供的螺丝，将安装固定片锁至设备上，再将固定片连同设备锁至墙壁上。

增加传输距离

为支持长距离传输，您可再增加一个额外VGA Over Cat 5中继器至原有的VE550的安装架构中。
注意:
总延长的距离将因安装架构的差异而不同

图像调整

于安装VE550之后，您可以手动式地调整视频信号的增强与减弱(增益与补偿)，此将可于图像模糊时或对比需调整时，协助增益补偿信号，欲手动增益或补偿，请调整图像增益或图像补偿旋钮至左或右直到符合您需求的图像品质。

产品规格表

功能		VE550
界面	接入/接出	2 x RJ-45 母头
	电源	1 x DC 插孔
开关	图像增益	1 x 旋钮
	图像补偿	1 x 旋钮
LED指示灯	上线	1 (绿)
	电源	1 (橘)
耗电量		DC 5.3V; 2.52W
作业环境	操作温度	0–50°C
	储存温度	-20–60°C
	湿度	0–80% RH, 非凝结
机体属性	外壳	金属
	重量	0.14 kg
	尺寸 (长 x 宽 x 高)	7.38 x 7.90 x 2.44 cm

VE550 VGA Over Cat 5 中繼器使用者指南

www.aten.com 技術服務專線：02-8692-6959

硬體檢視 A

#	描述	功能
1	接出	將連接至視訊接收裝置的Cat 5 雙絞線插至此連接埠。
2	接地接頭	將接地線連接至此。
3	連線LED指示燈	顯示該裝置已經連接至視訊來源裝置。
4	電源LED指示燈	燈亮顯示該裝置已接收電源。
5	影像補償	使用一平頭螺絲起子或其他物品，手動式調整以補償訊號。
6	影像增益調整	使用一平頭螺絲起子或其他物品，手動式調整以增益影像。
7	接入	將連接至視訊來源裝置的Cat 5 雙絞線插至此連接埠。
8	電源插孔	將DC5.3V的電源變壓器，插於此。

系統需求 B

請依據適合您需求的安裝架構，參考下列的系統需求內容:

KVM延長器安裝 (參閱 a)

• 一近端KVM延長器 (視訊來源裝置)
• 一遠端KVM延長器 (視訊接收裝置)

視訊延長器安裝 (參閱 b)

• 一近端視訊延長器 (視訊來源裝置)
• 一遠端視訊延長器 (視訊接收裝置)

注意:
如上所有安裝架構皆需Cat 5或更高規格的線材，以連接VE550至視訊來源裝置與視訊接收裝置，然本包裝並未提供該線材。

VE550可延長傳輸距離為兩倍，請參考如下延長器的傳輸距離表:

型號	距離	型號	距離	型號	距離
CE220	300 公尺	CE700	300 公尺	VE120	260 公尺
CE250A	300 公尺	CE252	600 公尺	VE150	300 公尺
CE300	200 公尺	KE0220	400 公尺		

硬體安裝

重要!

• 於安裝前，請先確定所有裝置的電源皆已關閉。
• 為避免損害安裝架構下的設備，請確認所有裝置皆已安全接地。 參閱 A-2.

安裝VGA Over Cat 5中繼器，包含了如下步驟 (請一併參考安裝連線圖):

1. 使用Cat 5 (或更高規格)的線材，連接適合的視訊來源端裝置上的Cat 5連接埠，至VE550上的"接入"連接埠。請參閱a & b
2. 以Cat 5線材連接VE550上的"接出"連接埠，至適合的視訊接收裝置上的Cat 5連接埠。
   請參閱a & b
   注意: VE550與視訊接收裝置間的距離至少需為50公尺
3. 將本包裝所提供的電源變壓器，插至AC電源，並將變壓器的電源線插至VE550後板上的電源插孔。
4. 開啓視訊來源接收裝置的電源，並啓動電腦與螢幕的電源。
   注意:
   1. 視訊解析度乃依據視訊來源與接收裝置所支援的解析度
   2. 於部分安裝架構下，視訊訊號將可能因長距離而相當程度衰減或渗色，因此為補償此訊號的衰減建議您可以增加一個VE510視訊同步器於您的VE550的安裝架構中。VE510視訊訊號同步器，可支援調整因長距離傳輸所導致的色彩延遲。

Din Rail 軌道及牆壁安裝 C

如您欲將VE550安裝至Din Rail軌道上，請執行如下:
• 使用本包裝所提供的螺絲，將安裝固定片鎖至裝置上，並將本包裝所提供的彈夾鎖至固定片上最後再將VE550夾牢於Din Rail上。
如欲將VE550安裝於牆壁上，請執行如下:
• 使用本包裝所提供的螺絲，將安裝固定片鎖至裝置上，再將固定片連同裝置鎖至牆壁上。

增加傳輸距離

為支援長距離傳輸，您可再增加一個額外VGA Over Cat 5中繼器至原有的VE550的安裝架構中。

注意:
總延長的距離將因安裝架構的差異而不同

影像調整

於安裝VE550**之後，您可以手動式地調整視訊訊號的增強與減弱(增益與補償)，此將可於影像模糊時**或對比**需調整時，協助增益補償訊號，欲手動增益或補償，請調整影像增益或影像補償旋鈕至左或右，直到符合您需求的影像品質。**

產品規格表

功能		VE550
介面	接入/接出	2 x RJ-45 母頭
	電源	1 x DC 插孔
開關	影像增益	1 x 旋鈕
	影像補償	1 x 旋鈕
LED指示燈	連線	1 (綠)
	電源	1 (橘)
耗電量		DC 5.3V;2.52W
作業環境	操作溫度	0–50°C
	儲存溫度	-20–60°C
	濕度	0–80% RH, 非凝結
機體屬性	外殼	金屬
	重量	0.14 公斤
	尺寸 (長 x 寬 x 高)	7.38 x 7.90 x 2.44 公分