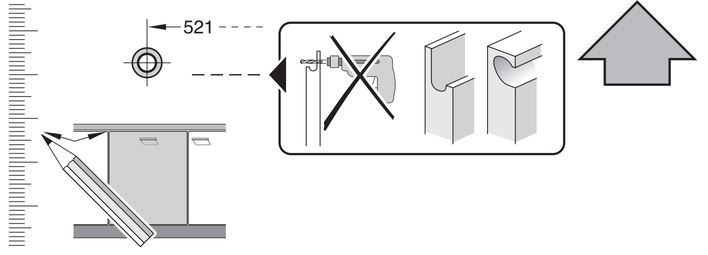

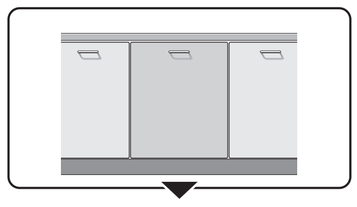

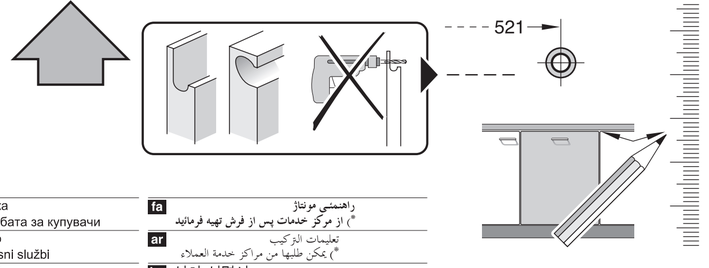

de Montageanleitung *) über Kundendienst erhältlich	**tr** Montaj kılavuzu *) Yetkili servis üzerinden alınabilir	**mk** Упатство за монтажа *) се добива преку службата за купувачи	**fa** راهنمای مونتاژ *) از مرکز خدمات پس از فروش تهیه فرمایید
en Installation instructions *) Available from customer service	**ru** Инструкция по монтажу *) Можно получить в сервисном центре	**sl** Navodilo za montažo *) Lahko nabavite v servisni službi	**ar** تعليمات التركيب *) يمكن طلبها من مراكز خدمة العملاء
fr Notice de montage *) Disponible par le biais du service après-vente	**cs** Montážní návod *) K dispozici přes servisní službu	**sr** Uputstvo za montažu *) Može se nabaviti preko servisne službe	**ko** 설치 설명서 *) 고객서비스 센터에서 구입 가능
nl Montagevoorschrift *) Tegen meerprijs bij de Servicedienst verkrijgbaar	**no** Monteringsanvisning *) fåes hos kundeservice	**et** Monteerimisjuhend *) küsige klienditeeninduselt	**zh** 安装说明书 *) 可向售后服务站索取。
it Istruzioni per il montaggio *) Disponibili presso il servizio assistenza clienti	**fi** Asennusohje *) Saatavissa huoltopalvelusta	**lt** Montavimo instrukcija *) Ją galima gauti klientų aptarnavimo servise	**uk** Інструкція з монтажу *) Можна отримати через сервісну службу
el Οδηγίες τοποθέτησης *) Διατίθενται από την υπηρεσία τεχνικής εξυπηρέτησης πελατών	**da** Monteringsvejledning *) Kan købes hos serviceafdelingen	**lv** Montāžas pamācība *) Var saņemt servisa dienestā	**ro** Instrucţiune de montaj *) obtenabilă la serviciul pentru clienţi
es Instrucciones de montaje *) Se puede adquirir a través del Servicio de Asistencia Técnica Oficial de la marca	**pl** Instrukcja montażu *) Do uzyskania w punkcie serwisowym	**sk** Návod na montáž *) Dostanete v službe zákazníkom	
pt Instruções de montagem *) Pode ser adquirido nos nossos Serviços Técnicos	**hu** Szerelési utasítás *) A vevőszolgálaton keresztül kapható:	**sq** Udhëzues për montim *) Sigurohet nëpërmjet servisit	
sv Monteringsanvisning *) kan fås via Service	**hr** Uputa za montažu *) može dobiti kod službe održavanja	**bs** Uputa za montažu *) Može se dobiti preko servisne službe	

GV 640 Voll-I - 81,5 cm - m.GS - Zeolith 9000 688 848 (9203)

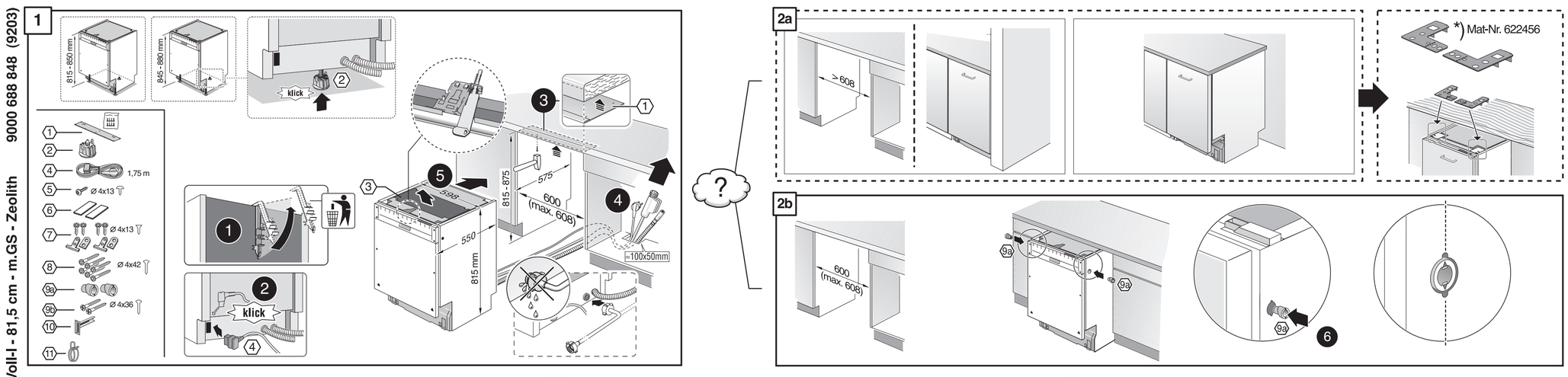

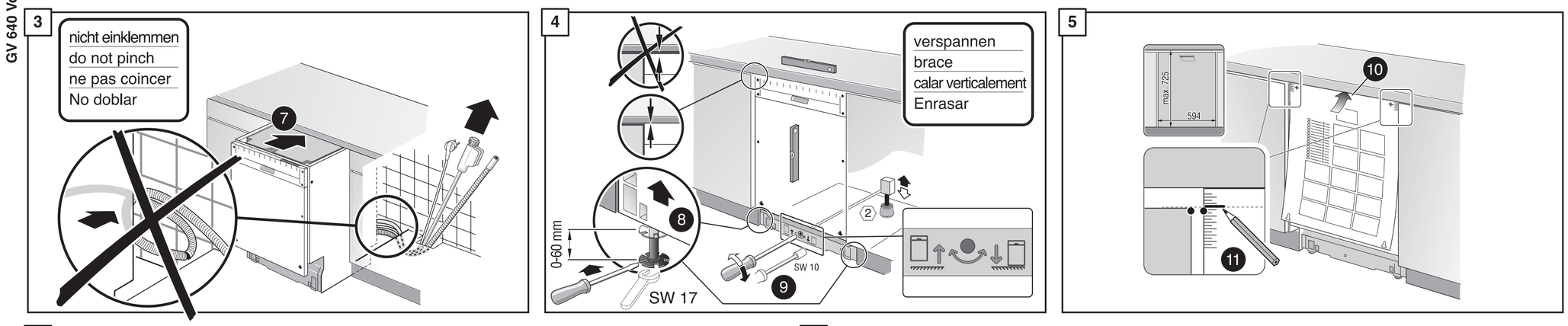

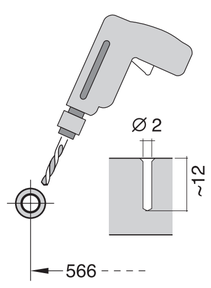

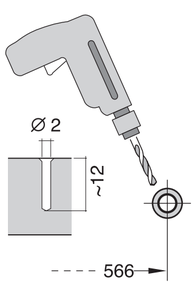

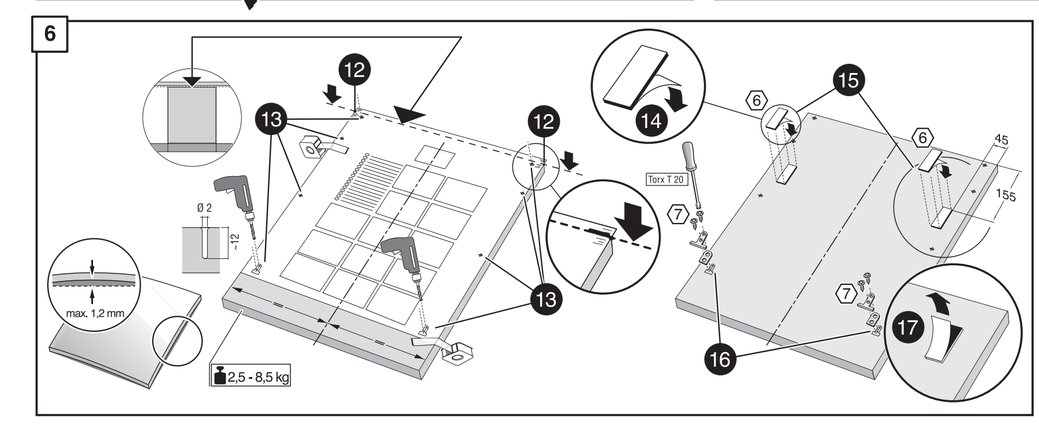

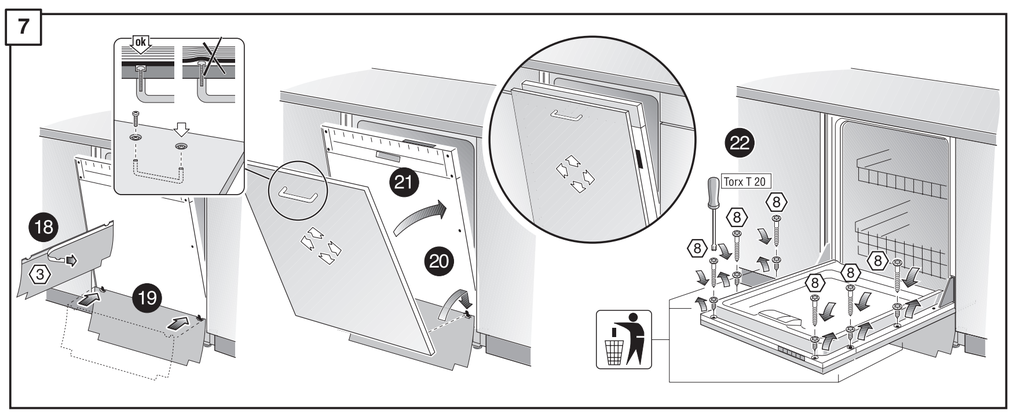

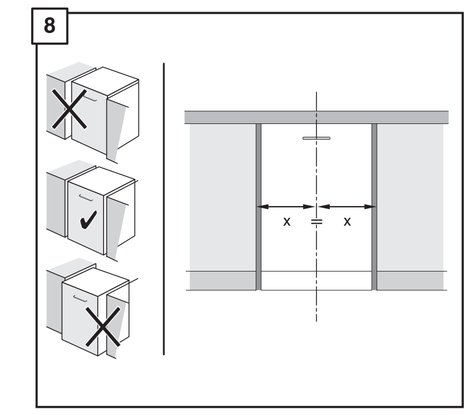

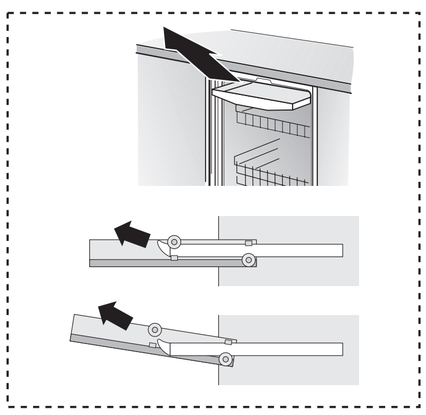

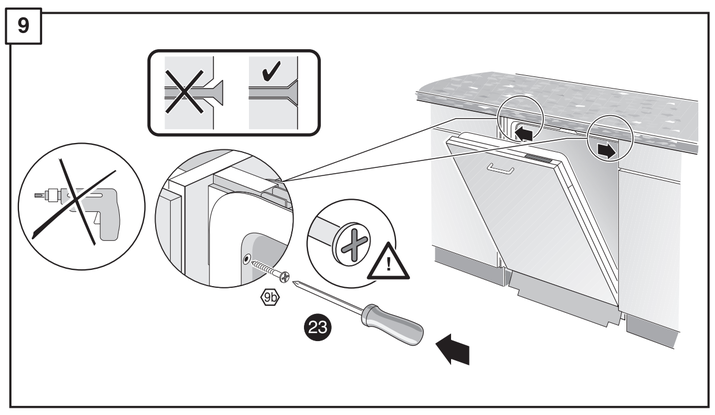

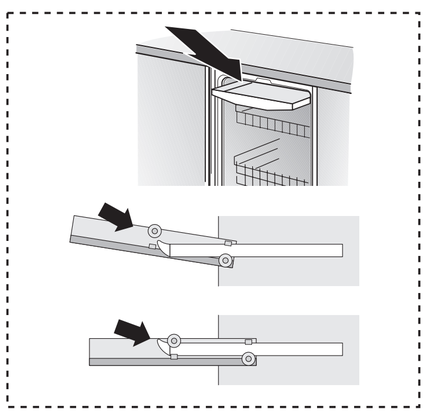

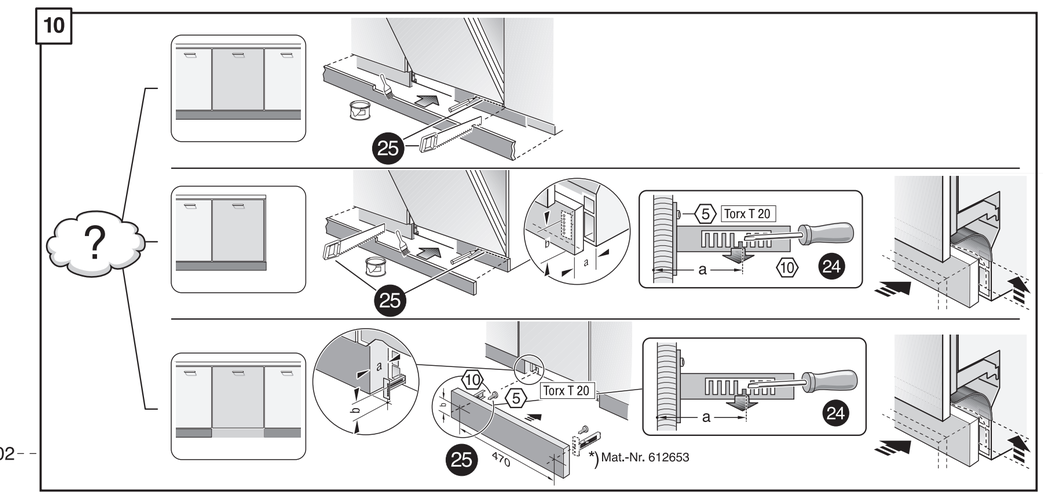

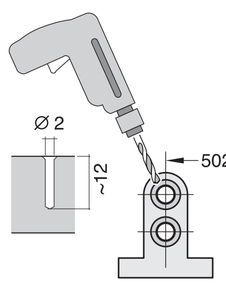

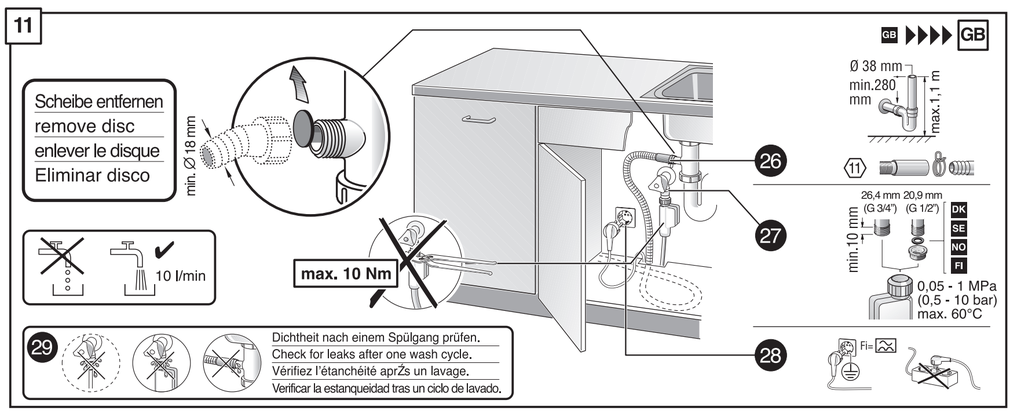

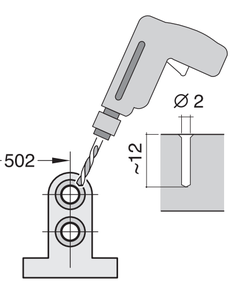

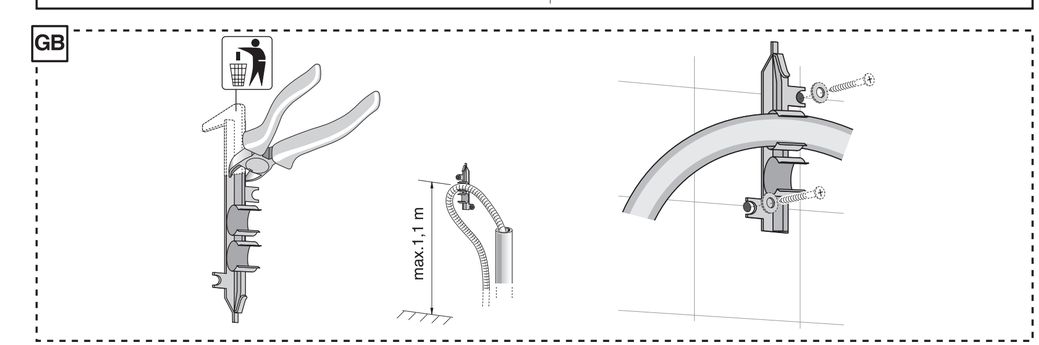

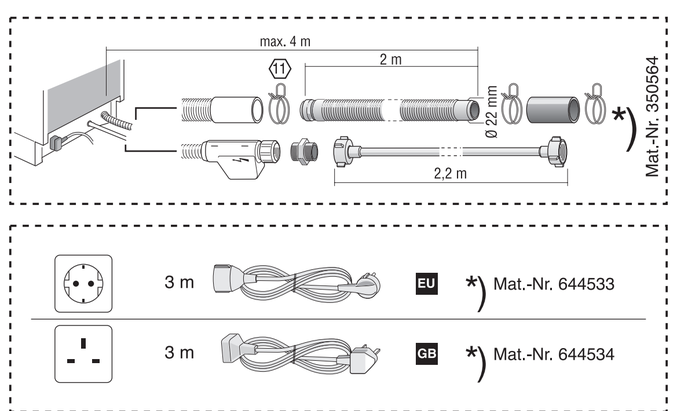

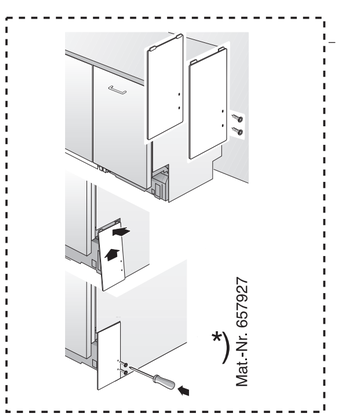

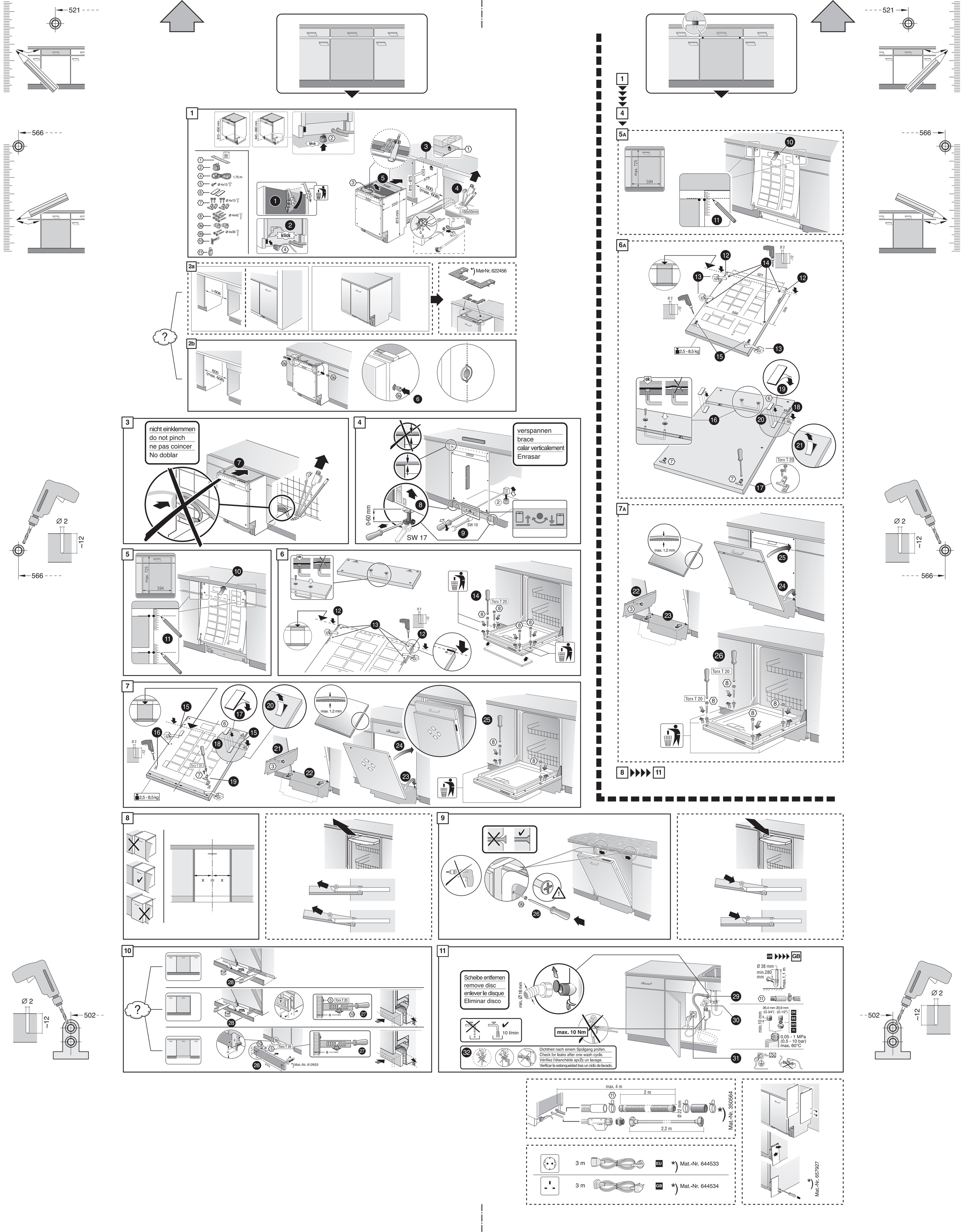
521
566
1
815 - 850 mm
845 - 880 mm
klick
1,75 m
Ø 4x13
Ø 4x42
Ø 4x36
815 - 875
575
600 (max. 608)
550
815 mm
100x50mm
2a
≥ 608
*) Mat-Nr. 622456
2b
600 (max. 608)
3
nicht einklemmen
do not pinch
ne pas coincer
No doblar
4
verspannen
brace
calar verticalement
Enrasar
0-60 mm
SW 17
SW 10
5A
max. 725
594
6A
Ø 2
~12
521
566
320
2,5 - 8,5 kg
ok
Torx T 20
45°
5
6
7
max. 1,2 mm
7A
8
9
10
Torx T 20
Mat.-Nr. 612653
11
Scheibe entfernen
remove disc
enlever le disque
Eliminar disco
min. Ø 18 mm
10 l/min
max. 10 Nm
32
Dichtheit nach einem Spülgang prüfen.
Check for leaks after one wash cycle.
Vérifiez l'étanchéité aprŽs un lavage.
Verificar la estanqueidad tras un ciclo de lavado.
GB
Ø 38 mm
min.280 mm
max.1,1 m
26,4 mm (G 3/4")
20,9 mm (G 1/2")
min.10 mm
DK
SE
NO
FI
0,05 - 1 MPa
(0,5 - 10 bar)
max. 60°C
29
30
31
max. 4 m
2 m
Ø 22 mm
2,2 m
Mat.-Nr. 350564
3 m
EU
Mat.-Nr. 644533
GB
Mat.-Nr. 644534
Mat.-Nr. 657927
502