Quick Start / Schnellstart / Mise en route rapide / Inicio Rápido / Een snelle start / Avvio rapido / Começo Rápido / Быстрое начало работы / Szybki start / Snabbstart / Γρήγορη έναρξη / Rychlé spuštění / Gyorstelepítési útmutató / 快速啟動 / 간단한 사용법 / 快速使用指南 / Mabilisang pagpapaandar / Tombol langsung tekan / クイックスタート

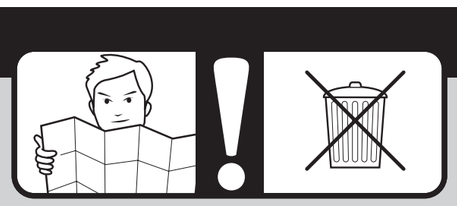

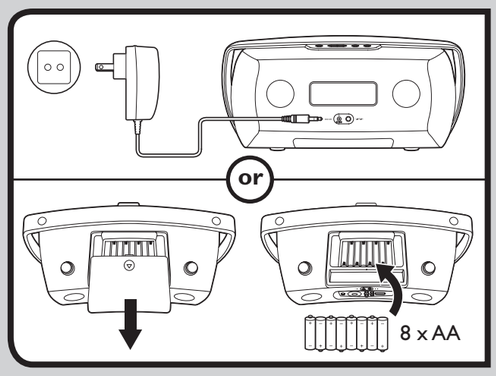

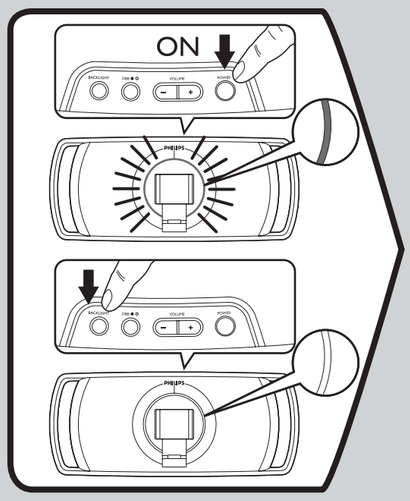

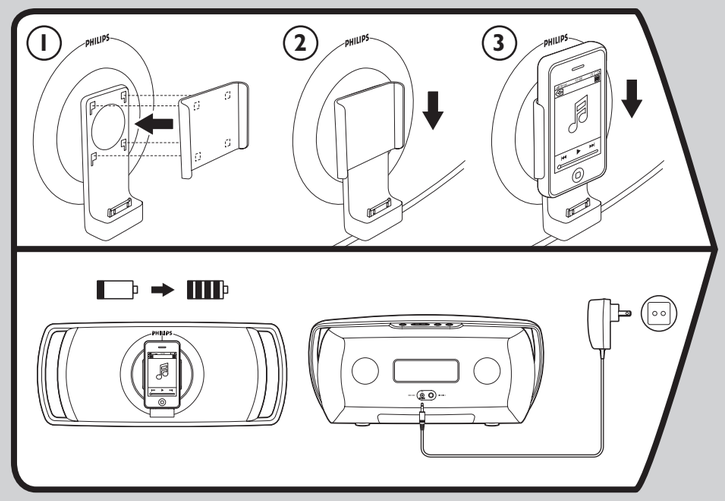

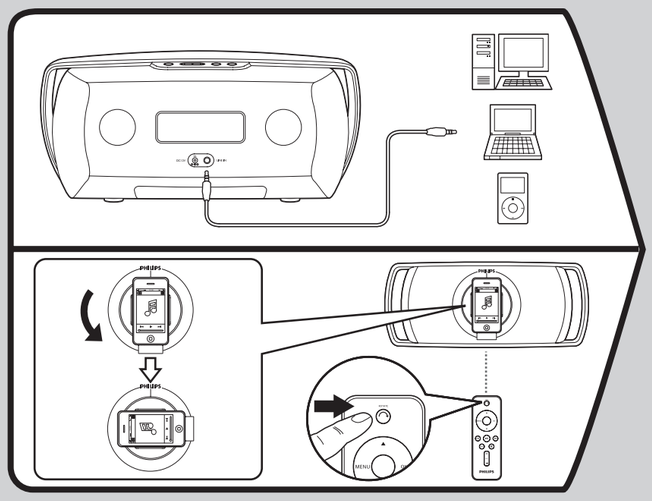

SBD8100

Instructions for use **English**
Bedienungsanleitung **Deutsch**
Instructions d'utilisation **Français**
Instrucciones de uso **Español**
Gebruiksaanwijzing **Nederlands**
Istruzioni per l'uso **Italiano**
Instruções de utilização **Português**
Инструкции по применению **Русский**
Instrukcja użytkowania **Polski**
Användarinstruktioner **Svenska**
Οδηγίες χρήσης **Ελληνικά**
Návod k použití **Čeština**
Használati utasítás **Magyar**
使用說明 **中文**
사용 설명서 **한글판**
使用说明 **中文**
Paraan ng pag-gamit **Tagalog**
Cara Pemakaian **Indonesian**
使用説明 **日本語**

Register your product and get support at
www.philips.com/welcome

PHILIPS

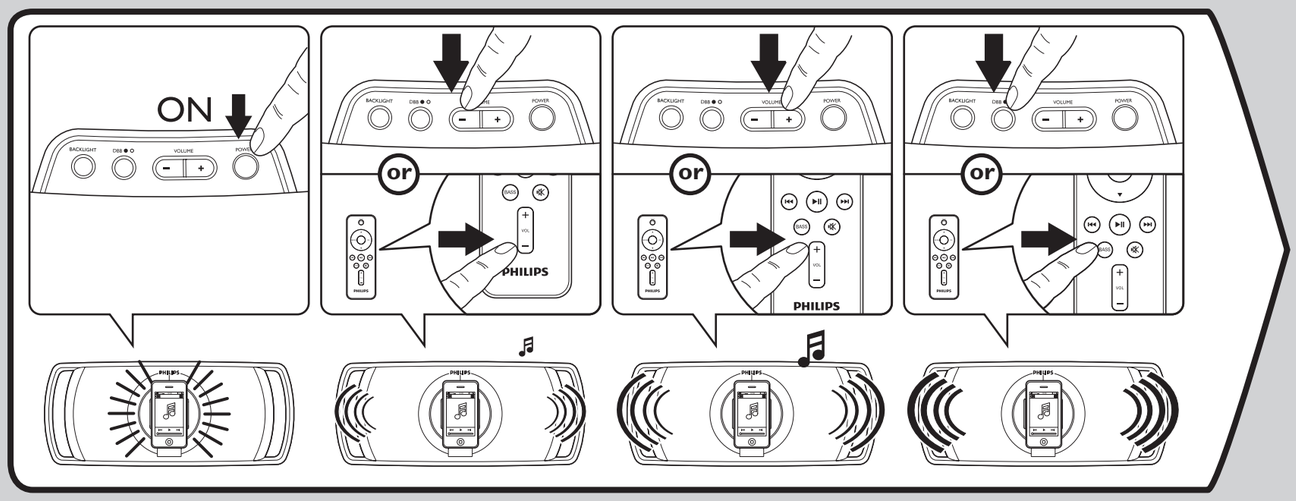

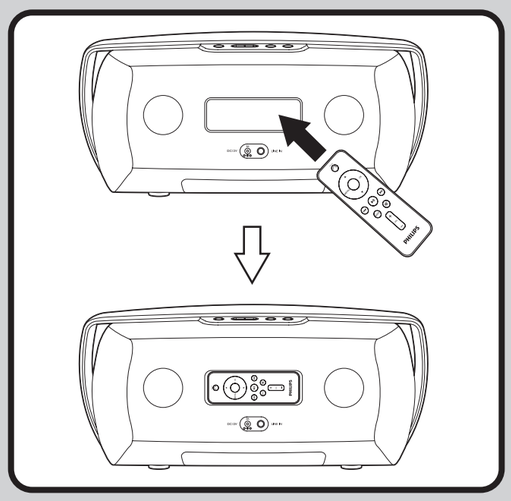

ENGLISH GB

Before placing your iPhone/ iPod touch onto the speaker dock you need to install the dock insert corresponding to the particular iPhone/ iPod touch model into the speaker dock.

Whenever you place your iPhone/ iPod touch player onto the speaker dock it will recharge when the POWER button is in the ON position.

Design and specifications are subject to change without notice.

Problem solving: www.philips.com/welcome

If a fault occurs, please check the points listed below:
- Check all cables to ensure they are connected correctly
- Check if the batteries are fully charged and are in place correctly
- Check if the iPhone/ iPod touch is inserted correctly; undock the player, check for any obstruction on the connectors and dock again.

If you are unable to remedy a problem following these hints, contact online help (www.philips.com/welcome) or consult your dealer. ***Never try to open the set yourself as this will void the guarantee!***

- The product shall not be exposed to dripping or splashing and that no objects filled with liquids, such as vases, shall be placed on the product
- To be completely disconnected the power input, the mains plug of the product shall be disconnected from the mains
- The mains plug of the product should not be obstructed OR should be easily accessed during intended use.
- No naked flame sources, such as lighted candles, should be placed on the products
- Attention should be drawn to the environmental aspects of battery disposal.
- The battery shall not be exposed to excessive heat such as sunshine, fire or the like.

DEUTSCH D

Bevor Sie Ihren iPhone/ iPod touch in das Lautsprecherdock setzen, müssen Sie den Dockeinschub dem jeweiligen iPhone/ iPod touch entsprechend am Lautsprecherdock installieren.

Wenn Sie Ihren iPhone/ iPod touch in das Lautsprecherdock setzen, lädt er sich auf, wenn die Netztaste POWER auf der ON-Position (eingeschaltet) ist.

Optische und technische Änderungen ohne Vorankündigung vorbehalten.

Störungsbehebung: www.philips.com/welcome

Beim Auftreten einer Störung prüfen Sie bitte die im Folgenden angeführten Punkte:
- Prüfen Sie, ob alle Kabel ordnungsgemäß angeschlossen sind.
- Prüfen Sie, ob die Batterien vollständig aufgeladen und richtig eingesetzt sind.
- Prüfen Sie, ob der iPhone/ iPod touch richtig eingesetzt ist; nehmen Sie den Player ab, prüfen Sie, ob die Anschlüsse frei von Hindernissen sind, und docken Sie ihn wieder an.

Wenn Sie trotz Befolgung dieser Hinweise das Problem nicht beheben können, konsultieren Sie bitte die Online-Hilfe (www.philips.com/welcome) oder wenden Sie sich an Ihren Händler. ***Versuchen Sie niemals, das Set eigenmächtig zu öffnen, da dann der Garantieanspruch erlischt!***

- Es dürfen keine Flüssigkeiten in das Gerät gelangen. Zudem dürfen keine Behälter mit Flüssigkeit, z. B. Vasen, auf dem Gerät abgestellt werden.
- Um das Gerät vollständig von der Stromversorgung zu trennen, muss der Netzstecker aus der Netzstecckdose gezogen werden.
- Der Netzstecker des Geräts darf nicht verstellt werden ODER muss während des Gerätebetriebs leicht zugänglich sein.
- Setzen Sie die Produkte keiner offenen Flamme beispielsweise durch brennende Kerzen aus
- Bei der Entsorgung von Akkus sind mögliche Umweltvorschriften zu beachten.
- Der Akku darf keinen hohen Temperaturen wie direktem Sonnenlicht, Feuer usw. ausgesetzt werden.

FRANÇAIS F

Avant de poser votre iPhone/ iPod touch sur la station d'écoute, installez l'adaptateur de station approprié à votre modèle d'iPhone/ iPod touch.

Chaque fois que vous posez votre iPhone/ iPod touch sur la station d'écoute et basculez le bouton POWER (Marche/Arrêt) sur la position ON (Marche); votre iPhone/ iPod touch se charge.

Le design et les spécifications sont sujettes à modification sans notification préalable.

Résolution des problèmes: www.philips.com/welcome

Si une erreur se produit, vérifiez les points suivants :
- Vérifiez les connexions de tous les câbles.
- Vérifiez le niveau de charge des batteries et leurs connexions.
- Vérifiez que l'iPhone/ iPod touch est correctement posé sur son adaptateur ; retirez-le de l'adaptateur de station, enlevez les débris et poussières susceptibles de gêner le bon contact et remettez en place l'iPhone/ iPod touch sur l'adaptateur.

Si aucun des conseils précédents ne suffit pour résoudre votre problème, soumettez-le à notre service d'assistance en ligne (www.philips.com/welcome) ou parlez-en avec votre revendeur. ***N'essayez jamais d'ouvrir vous-même l'appareil, vous perdriez tout droit à notre garantie!***

- L'appareil ne doit pas être exposé aux fuites et aux éclaboussures. Aucun objet rempli de liquide, par exemple un vase, ne doit être placé sur l'appareil.
- Pour débrancher complètement l'alimentation, la prise secteur de l'appareil doit être débranchée du secteur.
- La prise secteur de l'appareil ne doit pas être obstruée OU doit rester facilement accessible pendant l'utilisation.
- Aucune flamme nue, par exemple une bougie allumée, ne doit être placée sur les appareils.
- Une attention particulière doit être portée aux aspects environnementaux de la mise au rebut de la batterie.
- La batterie ne doit pas être exposée à une chaleur excessive (lumière du soleil, feu ou autre).

ESPAÑOL E

Antes de colocar tu iPhone/ iPod touch en la base dock con altavoces, debes instalar el adaptador correspondiente a tu modelo de iPhone/ iPod touch en la base dock

Al colocar tu iPhone/ iPod touch en la base dock con altavoces, se recargará siempre que el botón POWER esté en la posición ON

El diseño y las especificaciones pueden cambiar sin previo aviso

Solución de problemas: www.philips.com/welcome

Si se produce algún fallo, consulta la siguiente lista:
- Comprobar que todos los cables están correctamente conectados
- Comprobar que las pilas están totalmente cargadas y correctamente instaladas
- Comprobar que el iPhone/ iPod touch está correctamente colocado; retira el eproductor iPhone/ iPod touch y comprueba que no existe ninguna obstrucción entre los conectores y vuelve a colocarlo en la base.

Si no consigues solucionar el problema siguiendo estos consejos, ponte en contacto con el servicio de ayuda online (www.philips.com/welcome) o consulta a tu distribuidor. ***¡No intentes abrir el aparato porque la garantía quedaría anulada!***

- El producto no se debe exponer a goteos ni salpicaduras ni se deben colocar sobre él objetos que contengan líquidos, como por ejemplo, un jarrón.
- Para interrumpir completamente la entrada de alimentación, debe desconectar el cable de alimentación de la toma de corriente.
- No debe haber obstáculos que obstruyan el acceso al cable de alimentación. Se debe poder acceder al mismo con facilidad.
- No se debe colocar cerca de los productos llamas sin protección como, por ejemplo, velas encendidas
- Al deshacerse de la batería hay que prestar atención a los aspectos relacionados con el medio ambiente.
- No exponga la batería integrada a altas temperatura, como las que emiten la luz solar, el fuego o similares.

NEDERLANDS NL

Voordat u uw iPhone/ iPod touch op het speakerdock neerzet moet u, overeenkomstig het specifieke model van iPhone/ iPod touch, het dock-inzetstuk in het speakerdock installeren.

Telkens wanneer u uw iPhone/ iPod touch op het speakerdock neerzet wordt hij, nadat de toets POWER naar de stand ON (aan) is geschakeld, opnieuw opgeladen.

Het uiteindelijke ontwerp en de technische gegevens kunnen zonder voorafgaande kennisgeving gewijzigd zijn.

Oplossen van problemen: www.philips.com/welcome

Gelieve in geval van problemen de onderstaande punten te controleren:
- Controleer of alle kabels correct zijn aangesloten.
- Controleer of de batterijen volledig opgeladen en correct ingezet zijn.
- Controleer of de iPhone/ iPod touch correct is ingezet, neem de speler uit het dock, controleer of er obstructies op de contactpunten zijn en zet hem terug in het dock.

Wanneer het probleem met deze tips niet kan worden verholpen kunt u surfen naar onze on-line hulpservice (www.philips.com/welcome) of uw verdeler contacteren. ***Probeer het apparaat nooit zelf open te maken omdat dit de garantie teniet doet!***

- Zorg ervoor dat het apparaat niet vochtig of nat wordt en plaats geen voorwerpen die zijn gevuld met een vloeistof, zoals een vaas, op het apparaat
- Om het apparaat volledig los te koppelen van de stroomvoorziening, dient u de stekker van het apparaat uit het stopcontact te trekken
- De stekker van het apparaat mag niet worden geblokkeerd EN u moet er goed bij kunnen tijdens gebruik van het apparaat.
- Plaats geen voorwerpen met een open vlam, zoals brandende kaarsen, op de producten
- Er dient aandacht te worden besteed aan de milieu-aspecten van het weggooien van batterijen.
- De batterij mag niet worden blootgesteld aan hoge temperaturen die worden veroorzaakt door zonlicht, vuur en dergelijke.

ITALIANO I

Prima di collocare il lettore iPhone/ iPod touch sullo speaker-dock, è necessario installare l'inserto adatto al particolare modello di iPhone/ iPod touch nello speaker-dock.

Una volta collocato sullo speaker-dock, il lettore iPhone/ iPod touch si ricaricherà se il pulsante POWER (alimentazione) è impostato sulla posizione ON (acceso).

Il design e le specifiche sono soggetti a modifiche senza preavviso

Risoluzione dei problemi: www.philips.com/welcome

In caso di guasto, verificare i punti di seguito elencati:
- Controllare tutti i cavi per assicurarsi che siano collegati correttamente
- Controllare che le batterie siano completamente cariche e installate correttamente
- Controllare che il lettore iPhone/ iPod touch sia inserito correttamente; estrarre il lettore, verificare che non vi siano ostruzioni sui connettori e ricollocarlo sullo speaker-dock.

Se non si è in grado di risolvere un problema seguendo questi suggerimenti, contattare l'assistenza online (www.philips.com/welcome) o consultare il proprio rivenditore. ***Non provare mai ad aprire il dispositivo da soli poiché questo potrebbe invalidare la garanzia!***

- Questo prodotto non deve essere esposto a schizzi o infiltrazioni e su di esso non devono essere posti oggetti contenenti liquidi come ad esempio vasi
- Scollegare completamente l'alimentazione staccando la spina dalla presa di corrente
- La spina del prodotto non deve essere ostruita e deve essere facilmente raggiungibile durante l'uso.
- Non posizionare alcuna fiamma libera, come quelle delle candele accese, sui prodotti
- È necessario prestare attenzione all'impatto ambientale che può avere lo smaltimento delle batterie.
- La batteria non deve essere esposta a temperature eccessivamente alte quali luce solare, fuoco e così via.

PORTUGUÊS P

Antes de colocar o seu leitor iPhone/ iPod touch no suporte dos altifalantes você necessita de instalar o adaptador da base correspondente ao modelo de iPhone/ iPod touch em particular

Sempre que colocar o seu leitor iPhone/ iPod touch na base dos altifalantes este será carregado quando o botão POWER (Alimentação) se encontrar na posição ON (Ligado)

O design e as especificações estão sujeitas a alteração sem aviso prévio

Solução de Problemas: www.philips.com/welcome

Se ocorrer uma falha, por favor verifique os pontos abaixo indicados:
- Verifique todos os cabos para se assegurar de que estão ligados correctamente
- Verifique se as baterias se encontram completamente carregadas e estão colocadas correctamente
- Verifique se o leitor iPhone/ iPod touch está inserido correctamente; retire o leitor da base, verifique se existe alguma obstrução nos conectores e coloque-o de volta.

Se não tiver condições de solucionar um problema depois de ter seguido estas dicas, contacte a ajuda online (www.philips.com/welcome)
ou consulte o seu representante. ***Nunca tente você mesmo abrir o aparelho dado que isso anulará a garantia!***

- O produto não deverá ser exposto a gotejamento e salpicos; nenhum objecto com líquidos, tais como jarros, deverá ser colocado sobre o produto
- Para desligar totalmente a corrente, a ficha do produto deverá estar desligada da tomada eléctrica
- O acesso à ficha do produto deverá ser fácil E sem obstáculos.
- Não devem ser colocadas em cima do aparelho fontes de chamas sem protecção (como velas acesas).
- Deve ser dada atenção aos aspectos ambientais da eliminação de baterias.
- A bateria não deverá ser exposta a calor excessivo, tal como a luz solar, fogo ou outro.

РУССКИЙ RU

Прежде чем помещать iPhone/ iPod touch на док-станцию динамиков, нужно установить вставную секцию док-станции, соответствующую конкретной модели iPhone/ iPod touch, в док-станцию динамиков

Каждый раз при установке iPhone/ iPod touch на док-станцию динамиков плеер будет заряжаться, если кнопка POWER (сеть) находится в положении ON (ВКЛ.)

Исполнение и технические характеристики могут изменяться без предварительного уведомления

Устранение неполадок: www.philips.com/welcome

При выходе устройства из строя выполните следующие проверки:
- Проверьте правильность подключения всех кабелей
- Проверьте уровень заряда и размещение аккумуляторов
- Проверьте правильность установки iPhone/ iPod touch; извлеките плеер из док-станции, проверьте клеммы на наличие засора и снова установите плеер в док-станцию.

Если проблему не удалось устранить после этих действий, свяжитесь с он-лайновой справочной службой (www.philips.com/welcome) или обратитесь к местному дилеру. ***Запрещается самостоятельно разибрать устройство, так как это является причиной отказа в гарантийном обслуживании!***

- Попадание капель или брызг воды на устройство недопустимо. Не ставьте на него предметы, наполненные жидкостью, например, вазы.
- Для полного отключения устройства от сети питания необходимо вытащить сетевой шнур из розетки электросети.
- Запрещается блокировать сетевой шнур изделия ИЛИ должен быть обеспечен удобный доступ к сетевому шнуру.
- Держите изделие вдали от открытых источников огня, например, горящих свечей
- Особое внимание следует уделять экологическим аспектам утилизации отслуживших аккумуляторов.
- Аккумулятор не должен подвергаться чрезмерному нагреву на солнце, вблизи огня или раскаленных предметов.

POLSKI PL

Przed umieszczeniem odtwarzacza iPhone/ iPod touch w stacji dokującej z głośnikami należy zainstalować w stacji dokującej wkładkę odpowiadającą danemu modelowi iPhone/ iPod touch.

Po włożeniu odtwarzacza iPhone/ iPod touch do stacji dokującej, jego akumulator będzie ładowany, jeżeli przycisk POWER (ZASILANIE) jest w położeniu ON (WŁĄCZONY).

Wzornictwo i charakterystyki mogą zmieniać się bez uprzedzenia.

Rozwiązywanie problemów : www.philips.com/welcome

W przypadku wystąpienia usterki prosimy wykonać poniższe sprawdzenia:
- sprawdzić wszystkie przewody w celu upewnienia się, że są podłączone prawidłowo;
- sprawdzić, czy akumulatory są całkowicie naładowane i są odpowiedni włożone;
- sprawdzić, czy odtwarzacz iPhone/ iPod touch jest włożony prawidłowo; wyjąć odtwarzacz ze stacji i sprawdzić, czy nie ma przeszkód w połączeniu a następnie ponownie włożyć do stacji dokującej.

Jeżeli po wykonani tych czynności usterka występuje dalej, prosimy o kontakt z biurem pomocy online (www.philips.com/welcome) lub konsultację ze sprzedawcą. ***Nigdy nie próbować samodzielnie otworzyć zestawu, ponieważ spowoduje to utratę gwarancji!***

- Urządzenia nie należy narażać na kontakt z wilgocią ani kapiącą lub rozlaną wodą. Zabronione jest także ustawianie na nim jakichkolwiek przedmiotów wypełnionych płynami, np. wazonów.
- Aby całkowicie odłączyć urządzenie od źródła zasilania, należy odłączyć przewód zasilający urządzenia od gniazdka elektrycznego.
- Wtyczka przewodu zasilającego musi być łatwo dostępna podczas obsługi urządzenia.
- Nie stawiaj na urządzeniach źródeł otwartego ognia, np. zapalonych świec.
- W przypadku utylizacji akumulatora lub baterii zwracaj uwagę na ochronę środowiska.
- Zabezpiecz akumulator lub baterię przed wysoką temperaturą (światłem słonecznym, ogniem itp.).

SVENSKA S

Innan du placerar din iPhone/ iPod touch på högtalardockningsstationen måste du installera dockningsstationen så att den överensstämmer med den särskilda iPhone/ iPod touch modell som passar din högtalardockningsstation

När du placerar din iPhone/ iPod touch på din högtalardockningsstation kommer den att laddas när PÅ/AV knappen är i PÅ läge

Design och specifikationer kan komma att ändras utan förvarning

Problemlösning: www.philips.com/welcome

Om ett fel uppstår, kontrollera följande punkter listade nedan:
- Kontrollera att alla kablar är korrekt anslutna
- Kontrollera att batterierna är helt laddade och är korrekt isatta
- Kontrollera att iPhone/ iPod touch är korrekt isatt; lossa spelaren från dockningsstationen och kontrollera att inget hinder föreligger anslutningarna och dockningsstationen igen.

Om du inte kan avhjälpa felet genom att följa de här tipsen, kontakta hjälp på webben (www.philips.com/welcome) eller rådfråga din återförsäljare. ***Gör aldrig försök att öppna enheten själv eftersom det skulle innebära att din garanti inte förblir gällande!***

- Produkten ska inte utsättas för dropp eller stänk, och inga objekt fyllda med vätska, t.ex. vaser, ska placeras på produkten.
- För att strömmen ska vara helt bortkopplad ska produktens nätkontakt vara utdragen ur eluttaget.
- Produktens nätkontakt ska inte blockeras ELLER ska vara lätt att komma åt vid användning.
- Inga öppna lågor, t.ex. tända ljus, bör placeras på produkterna
- Hänsyn ska tas till de miljömässiga aspekterna av kassering av batterier.
- Batteriet får inte utsättas för stark hetta, exempelvis solsken, eld eller liknande.

Ελληνικά GR

Προτού τοποθετήσετε τη συσκευή αναπαραγωγής iPhone/ iPod touch επάνω στο σταθμό σύνδεσης μεγαφώνων χρειάζεται να εγκαταστήσετε την υποδοχή σύνδεσης του σταθμού που αντιστοιχεί στο συγκεκριμένο μοντέλο iPhone/ iPod touch μέσα στο σταθμό σύνδεσης μεγαφώνων.

Όποτε τοποθετείτε τη συσκευή αναπαραγωγής iPhone/ iPod touch επάνω στο σταθμό σύνδεσης μεγαφώνων, θα επαναφορτίζεται όταν το κουμπί POWER είναι στη θέση ON.

Η σχεδίαση και οι προδιαγραφές ενδέχεται να υποστούν αλλαγές χωρίς σχετική προειδοποίηση.

Επίλυση προβλημάτων: www.philips.com/welcome

Αν προκύψει σφάλμα, φροντίστε να ελέγξετε τα σημαία που παρατίθενται αρακάτω:
- Ελέγξτε όλα τα καλώδια για να εξασφαλίσετε ότι είναι σωστά συνδεδεμένα.
- Ελέγξτε αν οι μπαταρίες είναι πλήρως φορτισμένες και τοποθετημένες σωστά στη θέση τους.
- Ελέγξτε αν η συσκευή αναπαραγωγής iPhone/ iPod touch είναι τοποθετημένη σωστά. Αποσυνδέστε τη συσκευή από το σταθμό, ελέγξτε μήπως υπάρχει κάποιο εμπόδιο στους συνδέσμους και συνδέστε την ξανά.

Αν δεν μπορείτε να αντιμετωπίσετε το πρόβλημα ακολουθώντας τις υποδείξεις αυτές, ανατρέξτε στη διαδικτυακή βοήθεια (www.philips.com/welcome) ή συμβουλευτείτε τον έμπορο από τον οποίο αγοράσατε τη συσκευή. ***Ποτέ μην επιχειρήσετε να ανοίξετε τη συσκευή μόνος σας γιατί κάτι τέτοιο θα καταστήσει την εγγύηση άκυρη!***

- Το προϊόν δεν πρέπει να εκτίθεται σε υγρά και δεν πρέπει να τοποθετούνται πάνω του αντικείμενα που περιέχουν υγρά, π.χ. βάζα
- Για πλήρη διακοπή της παροχής ρεύματος, το βύσμα κεντρικής παροχής ρεύματος πρέπει να αποσυνδεθεί από την πρίζα
- Το βύσμα κεντρικής παροχής ρεύματος του προϊόντος Ή η πρόσβαση σε αυτό δεν πρέπει να εμποδίζεται κατά την προκαθορισμένη χρήση του.
- Αποφεύγετε την τοποθέτηση πηγών γυμνής φλόγας, όπως αναμμένων κεριών, πάνω στα προϊόντα
- Θα πρέπει να δοθεί προσοχή στις περιβαλλοντικές επιπτώσεις της απόρριψης μπαταριών.
- Η μπαταρία δεν πρέπει να εκτίθεται σε υπερβολική θερμότητα, όπως ήλιο, φωτιά και παρόμοια.

ČEŠTINA CZ

Před umístěním Vašeho iPhone/ iPod touch přehrávače do reproduktorové stanice je třeba stanici nainstalovat vložením příslušného iPhone/ iPod touch modelu do reproduktorové stanice

Jakmile umístíte Váš iPhone/ iPod touch přehrávač do reproduktorové stanice, bude se nabíjet, pokud bude tlačítko POWER (NAPÁJENÍ) v poloze ON (ZAPNUTO)

Tvar a specifikace podléhají změně bez upozornění.

Odstraňování problémů: www.philips.com/welcome

Pokud se vyskytne porucha, projděte si níže uvedené body:
- Překontrolujte všechny kabely, abyste se ujistili, že jsou řádně připojeny
- Překontrolujte, zda je baterie plně nabita a zda je umístěna správně
- Zkontrolujte, zda je váš iPhone/ iPod touch přehrávač správně vložen; vyndejte přehrávač, zkontrolujte, zda nejsou konektory znečištěny a vložte zpět.

Pokud nejste schopni problém odstranit pomocí následujících tipů, obraťte se na stálou linku pomoci (www.philips.com/welcome) nebo se ptejte Vašeho obchodníka. ***Nikdy se sestavu nepokoušejte otevřít sami, neboť můžete ztratit záruku!***

- Nevystavujte výrobek kapající nebo stříkající vodě, ani na něj nepokládejte předměty naplněné vodou (např. vázy).
- Chcete-li výrobek zcela odpojit od přívodu energie, odpojte síťovou šňůru od síťové zásuvky
- Síťovou zástrčku výrobku neblokujte a zajistěte k ní během použití snadný přístup.
- Na výrobky nesmí být pokládány otevřené zdroje ohně, např. svíčky
- Zaměřte svoji pozornost na dopady likvidace baterií na životní prostředí.
- Baterie nesmí být vystavena působení nadměrného tepla, například slunečnímu záření, ohni a podobně.

MAGYAR H

Mielőtt iPhone/ iPod touch lejátszóját ráhelyezné a hangszórós dokkoló egységre, be kell szerelnie az adott iPhone/ iPod touch modellhez megfelelő dokkoló betétet a hangszóróba.

Amikor ráhelyezi az iPhone/ iPod touch lejátszóját a hangszórós dokkoló egységre, az újratölti a készüléket, amennyiben a POWER gomb ON állásban van

Fenntartjuk a formaterv és műszaki paraméterek előzetes értesítés nélküli megváltoztatásának jogát

Probléma megoldás: www.philips.com/welcome

Amennyiben bármilyen hiba következne be, kérjük először ellenőrizze a pontokat alább:
- Ellenőrizzen minden kábelt, hogy azok megfelelően illeszkednek-e
- Ellenőrizze, hogy az elemek teljesen fel vannak-e töltve, és megfelelően vannak-e behelyezve.
- Ellenőrizze, hogy az iPhone/ iPod touch lejátszó megfelelően van-e behelyezve; vegye ki a dokkból a lejátszót, ellenőrizze, hogy nincs-e valami a dokkban, ami blokkolhatja a készülék érintkezését a dokkal, majd csatlakoztassa újra.

Amennyiben a fenti utasítások végrehajtása ellenére sem tudja megoldani a problémát, lépjen kapcsolatba az online súgóval (www.philips.com/welcome) vagy keresse fel viszonteladóját. ***Soha ne próbálja a készüléket egyedül kinyitni, mivel ez a garancia érvényességének elvesztését vonhatja maga után!***

- A készüléket nem érheti cseppenő, fröccsenő folyadék, és nem helyezhető rá semmilyen folyadékkal teli edény (pl. váza)
- Az áramellátás teljes megszüntetéséhez ki kell húzni a készülék hálózati kábelét a fali aljzatból
- A készülék hálózati csatlakozódugójának szabadon hozzáférhetőnek kell maradnia használat közben.
- Ne helyezzen nyílt lánggal égő tárgyakat pl. égő gyertyát a termékekre
- Az akkumulátorok kiselejtezése során tartsa szem előtt a környezetvédelmi szempontokat.
- Az akkumulátor nem tehető ki sugárzó hőnek, mint például napsugárzás, tűz vagy hasonló.

中文 TC

在把 iPhone/ iPod touch 播放機插進揚聲器底座前，你需要先依照特定的 iPhone/ iPod touch 型號，把底座插入器安裝至揚聲器底座中。

當 iPhone/ iPod touch 播放機插進揚聲器底座後，如電源按鈕在開 (ON) 的位置，它將會自動充電。

產品設計及規格如有改動，將不另行通知。

問題解答: www.philips.com/welcome

如操作出現問題，請檢查以下事項:
- 檢查所有電纜線路確保已經正確接駁。
- 檢查電池是否已完全充電及安裝正確。
- 檢查 iPhone/ iPod touch 播放機是否已經正確插入機座；把播放機從底座拿出，並檢查連接器及底座之間是否有物件堵塞。

如根據以上指示後仍未能解決操作問題，請聯絡網上支援服務 (www.philips.com/welcome) 或聯絡你的零售商。 ***切勿嘗試自行拆開本產品，以免令保養失效。***

- 請勿將產品暴露在滴漏或濺漏環境中，也不要在產品上面放置裝有液體的物體（如花瓶）。
- 要完全斷開電源輸入，應從電源上拔下產品的電源插頭。
- 產品的電源插頭應觸手可及，或在需要使用時能方便取得。
- 不要將明火源（如點燃的蠟燭）置於產品上。
- 棄置電池時應注意環保。
- 不可將電池置于高温環境，如陽光直射處、明火或类似環境。

한글판 K

iPhone/ iPod touch 플레이어를 스피커 거치대에 올려놓기 전에 특정 iPhone/ iPod touch 모델에 해당하는 거치대 인서트를 스피커 거치대에 설치해야 합니다.

전원 버튼이 ON(켜짐) 위치에 있으면 iPhone/ iPod touch 플레이어를 스피커 거치대에 올려놓을 때마다 충전됩니다.

통보 없이 디자인과 사양이 변경될 수 있습니다.

문제 해결: www.philips.com/welcome

제품에 문제가 발생한 경우 아래 사항을 점검하시기 바랍니다.
- 모든 케이블이 올바르게 연결되어 있는지 점검하십시오.
- 배터리가 완전히 충전되었는지, 배터리가 올바른 위치에 있는지 검하십시오.
- iPhone/ iPod touch 플레이어가 올바르게 삽입되었는지 점검하며 플레이어를 거치대에서 분리하고 커넥터에 장애물이 있는지 점검한 다음 다시 거치대에 올려놓으십시오.

아래 도움말로 문제를 해결할 수 없는 경우에는 온라인 지원센터 (www.philips.com/welcome)나 가까운 대리점에 문의하십시오.

사용자가 제품 세트를 직접 오픈하면 보증이 무효화되므로 절대로 직접 오픈하지 마십시오.

- 제품에 물이 스며들거나 튀지 않도록 주의하시고, 꽃병과 같이 액체가 들어있는 물체를 제품 가까이 놓지 마십시오.
- 전원이 완전히 차단되도록 제품의 전원 플러그를 벽면 콘센트에서 뽑으십시오.
- 사용 중에 제품의 전원 플러그가 차단되어서는 안되며, 손이 닿기 쉬운 곳에 있어야 합니다.
- 발화 위험이 있는 물체(예: 불을 켠 양초 등)를 제품 가까이에 놓지 마십시오.
- 배터리 폐기의 환경적 측면을 위해 주의 사항을 반드시 따르십시오.
- 배터리는 햇빛, 불 등의 과도한 열에 노출되어서는 안 됩니다.

中文 SC

在将 iPhone/ iPod touch 播放机放入扬声器基座之前，您需要将与特定 iPhone/ iPod touch 型号相对应的基座插件插入扬声器基座。

一旦您将 iPhone/ iPod touch 播放机放入扬声器基座，它就开始充电，此时 POWER（电源）按钮就会在 ON（开）的位置。

设计和规格如有变更，恕不另行通知

解决问题: www.philips.com/welcome

如果出现故障，请检查以下要点：
- 检查所有缆线，确保连接正确。
- 检查电池是否已经电量充满，并且放置正确。
- 检查 iPhone/ iPod touch 播放机是否正确插入；将播放机拔下，再次检查连接头和基座之间有无障碍物。

如果按照这些提示您不能处理问题，请联系在线帮助 (www.philips.com/welcome)，或者咨询您当地的经销商。

千万不要尝试自行打开本装置，因为这样会使保修无效！

- 切勿将产品暴露在滴漏或溅漏环境下，也不能在产品上面放置装有液体的物体（如花瓶）。
- 要完全断开电源输入，应从电源上拔下产品的电源插头。
- 产品的电源插头应触手可及，或在需要使用时应能轻易获取。
- 切勿将无遮盖的火源（如点燃的蜡烛）置于产品上。
- 弃置电池时应注意环保。
- 不可将电池置于高温环境，如阳光直射处、明火或类似环境。

Tagalog FIL

Bago ilagay ang inyong iPhone/ iPod touch sa patungang speaker, kailangan ninyo munang iinstila ang pagsasaksakan sa patungan na ayon sa partikular na tatak o modelo ng iPhone/ iPod touch I sa patungang speaker,

Tuwing ilalagay ninyo ang inyong iPhone/ iPod touch sa patungang speaker, ito ay nagkakarga kapag ang buton ng "Power" ay napwesto sa bukas o "On"

Ang disenyo at mga spesipikasyon at detalye ay maaring mapalitan ng hindi nag-aabiso

Paglutas ng problema: www.philips.com/welcome

Kapag nagkakamali, paki-tingnan ang mga puntos na nakasulat sa ibaba
- Tingnan ang lahat ng kuryente at kable upang makasigurong tama ang pagkakabit.
- Tsekin kung puno ang karga ng mga baterya at nasa tamang lugar.
- Tsekin kung tama ang pagkakasaksak ng iPhone/ iPod touch; alisin sa patungan, tsekin uli kung mayroong nakaharang sa mga pangkonekta at patungan.

Kung hindi ninyo magawang remedyuhan ang problema ng mga sumusunod na mungkahi, kontakin ang taga-tulong na nasa internet (www.philips.com/welcome) o kaya ay kumunsulta sa inyong binilhan.

Huwag na huwag subukang buksan ang ang inyong iPod dahil mawawalang-saysay ang garantiya.

- Produk tidak akan terdedah kepada penitisan atau percikan dan bahawa tiada objek yang berisi cecair, seperti pasu bunga, akan diletakkan di atas produk ini.
- Untuk memutuskan bekalan input kuasa sepenuhnya, plag sesalur kuasa produk harus dicabut dari sesalur kuasa
- Plag sesalur kuasa produk tidak akan terhalang ATAU sepatutnya mudah dicapai semasa hendak digunakan.
- Dapat bigyan ng pansin ang mga aspetong pangkapaligiran ng pagtatapon ng baterya.
- Ang baterya ay hindi ilalantad sa sobrang init gaya ng sikat ng araw, apoy o mga kagaya nito.

INDONESIAN IN

Sebelum memasang iPhone/ iPod touch Anda pada dok pengeras suara, Anda perlu menginstal dok insert corresponding pada model iPhone/ iPod touch tertentu pada dok pengeras suara.

Ketika Anda menempatkan iPhone/ iPod touch pada dok pengeras suara, akan dilakukan pengisian baterai ketika tombol POWER sedang dalam posisi ON

Desain dan spesifikasi adalah kunci utama untuk dapat merubah tanpa pemberitahuan

Pemecahan masalah: www.philips.com/welcome

Jika terjadi kesalahan, silakan periksa hal-hal di bawah ini :
- Periksalah apakah semua kabel telah tersambung dengan benar
- Periksalah apabila baterai telah terisi penuh dan berada pada posisi yang enar
- Periksalah apakah iPhone/ iPod touch telah terpasang dengan benar ; buka dok player dan periksalah bilamana terjadi gangguan, kemudian pasang dok kembali

Jika Anda tidak dapat menyelesaikan masalah dengan mengikuti petunjuk ini, silakan hubungi pertolongan online (www.philips.com/welcome) atau konsultasikan dengan penjual Anda. ***Jangan pernah mencoba membuka perangkat, karena ini akan membatalkan garansi!***

- Produk tidak boleh terkena tetesan atau cipratan dan tidak boleh ada benda berisi cairan, seperti vas bunga, yang diletakkan pada produk
- Untuk melepas sama sekali input daya, steker listrik produk harus dilepaskan dari listrik
- Steker listrik produk tidak boleh terhalang ATAU mudah diakses selama digunakan.
- Dalam pembuangan baterai, aspek lingkungan harus diperhatikan.
- Baterai tidak boleh terkena panas yang berlebih seperti sinar matahari, api, atau yang sejenisnya.

日本語 JP

iPhone/ iPod touch をスピーカードックに置く前に、スピーカードックに、対応する型番の iPhone/ iPod touch 用のドックインサートをインストールする必要があります

電源ボタンがオンの位置になっている際に、iPhone/ iPod touch をスピーカードックに置くと、iPhone/ iPod touch は常に充電状態になります

設計や仕様は予告なしに変更されることがあります

トラブルシューティング: www.philips.com/welcome

問題が発生した際には、以下の点をチェックして下さい
- 全てのケーブルが正しく接続されているかをチェックして下さい
- 電池が完全に充電されており、正しい方向で挿入されているかをチェックして下さい
- iPhone/ iPod touch が正しく接続されているかをチェックして下さい。iPhone/ iPod touch をドックから外し、コネクタとドックの間に障害物がないかを確認してから、再びドックの上に置いて下さい

上記のヒントに従っても問題を解決できない場合には、オンラインヘルプ (www.philips.com/welcome) をご覧になるか、お買い上げの販売店にご相談下さい。***保証が無効になりますので、ドックをご自分で開くことは絶対にしないで下さい！***
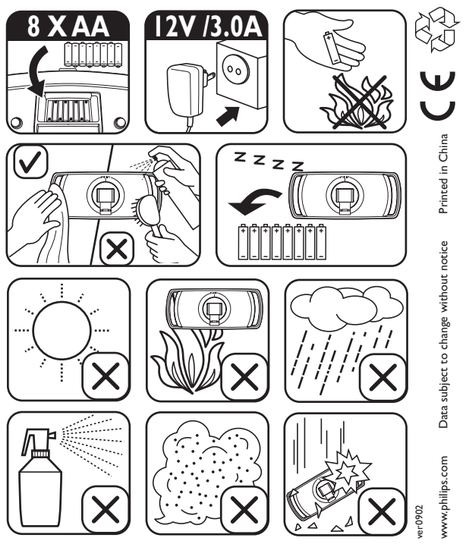
- 製品に水滴や水跳ねが付着しないように、製品の上に花瓶など水の入ったものを置かないでください。
- 電力を完全に断つには、製品の電源プラグをコンセントから抜いてください。
- 製品の電源プラグは、使用中に手の届きやすい場所に配置してください。
- 電池の廃棄時は環境的側面に対する注意が必要です。
- 電池を直射日光や炎などの過度の熱にさらさないでください。