PRINT DOUBLE SIDED, FOLD IN 3 EQUAL PARTS.
PUT TOGETHER WITH PLUGS/SCREWS + GENERAL SAFETY INSTRUCTIONS IN PLASTIC BAG!

Sheffield 5000.354 - 10.010.72 5000.355 - 10.010.73

ranex®

OUTDOOR

GB Suitable for outdoor installation.
NL Geschikt voor montage buiten.
F Conçu pour montage à l'extérieur.
D Geeignet für die Außenmontage.
S Lämpad för montering utomhus.
DK Egnet til montage udendørs.
FIN Soveltuu asennettavaksi ulos.
PL Urządzenie przeznaczone do instalacji zewnetrznej.
RUS Для использования вне помещений.
BG Подходящо за външно монтиране.
H Külso telepitésre alkalmas.
RO Adecvat montării în spații exterioare.
SK Vhodné pre vonkajšiu inštaláciu.
HR Prigodno za instalaciju u eksterijerima.
CZ Vhodné pro venkovní instalaci.
SLO Primerno za zunanjo montažo.
I Adatto per montaggio all'esterno.
P Adequado para instalações externas.
E Apto para la instalación al aire libre.
GR Κατάλληλο για εσωτερική εγκατάσταση.
TR Açýk hava tesisatýna uygundur.

IP33

GB The fitting is rainwater-proof.
NL Het armatuur Is regenwaterdlcht.
F L'armature est étanche à la pluie.
D Dle Armatur Ist regenwasserdlcht.
S Armaturen är tät mot regnvatten.
DK Armaturet er regntæt.
FIN Valaisln on sateenpltävä.
PL Urządzenie jest odporne na wode deszczowa.
RUS Осветительная арматура защищена от попадания дождя.
BG Осветителното тяло е устойчиво на дъжд.
H A szerelvény esoálló.
RO Corpul de iluminat este rezistent la ploaie.
SK Zarladenie je chránené proti dažďu.
HR Svjetiljka je zaštiæena protiv kiše.
CZ Zařízení je chráněno proti dešti.
SLO Nosilec je odporen proti dežju.
I La lampada è protetta contro la pioggia.
P A ferragem de conexão é a prova de chuva.
E El montaje está protegido contra lluvia.
GR Η εφαρμογή είναι αδιάβροχη.
TR Tertlbat yaðmur suyuna karþý dayanýklýdýr.

GB Any broken safety glass must be replaced immediately.
NL Veiligheidsglas onmiddellijk vervangen bij breuk.
F Remplacer immédiatement le verre de sécurité en cas de bris.
D Sicherheitsglas bei Bruch unmittelbar ersetzen.
S Byt omedelbart ut skyddsglaset om det går sönder.
DK Sikkerhedsglas skal øjeblikkeligt udskiftes efter brud.
FIN Rikkoutunut suojalasi on vaihdettava heti.
PL Jezeli szklo bezodpryskowe urzadzenia zostalo rozbite, nalezy je natychmiast wymienic
RUS Разбитые стекла безопасности необходимо немедленно заменить.
BG Всяко счупено предпазно стъкло трябва да се смени веднага.
H Minden törött biztonsági üveget azonnal ki kell cserélni.
RO Orice geam de protecție spart trebuie înlocuit imediat.
SK Prasknuté bezpečnostné sklo musí byť okamžite vymenené.
HR Razbijeno zaštitno staklo mora biti odmah zamijenjeno novim.
CZ Praské bezpečnostní sklo musí být okamžitě vyměněno.
SLO Razbito zašèitno steklo morate takoj zamenjati.
I Sostituire subito il vetro di sicurezza se è rotto.
P Qualquer vidro de protecção quebrado deve ser substituído imediatamente.
E Cualquier cristal de seguridad roto debe sustituirse inmediatamente.
GR Τυχόν σπασμένα προστατευτικά γυαλιά θα πρέπει να αντικαθίστανται άμεσα.
TR GÜvenlk camlarýndan herhangl blrlsl kýrýldýðý takdlrde mutlaka acilen yenilenmelidir.

GB Protection class 1: the fitting must be earthed.
NL Beschermklasse 1, het armatuur moet geaard worden.
F Classe de sécurité 1, l'armature doit être mise à la terre.
D Schutzklasse 1, die Armatur muss geerdet werden.
S Skyddsklass 1, armaturen måste jordas.
DK Beskyttelsesklasse 1, armaturet skal have jordforbindelse.
FIN Suojausluokka 1, valaisin pitää maadoittaa.
PL Klasa zabezpieczenia 1: urzadzenie musi byc uziemione.
RUS Класс защиты 1: арматура должна быть заземлена.
BG Защита от клас 1: осветителното тяло трябва да е заземено.
H 1. védelmi osztály: a szerelvény földelheto.
RO Clasă 1 de protecție: corpul de iluminat trebuie împământat.
SK Trieda ochrany 1: zariadenie musí byť uzemnené.
HR Klasa zaštite 1: svjetiljka mora biti uzemljeno.
CZ Třída ochrany 1: zařízení musí být uzemněno.
SLO Zašèitni razred 1: nosilec senzorja je potrebno ozemljiti.
I Classe di protezione 1, la lampada deve avere la messa a terra.
P Classe 1 de protecção: a ferragem de conexão deve ser ligada à terra.
E Protección de Clase 1: el montaje debe estar conectado a tierra.
GR Προστατευτικό γυαλί 1: η εφαρμογή πρέπει να γειωθεί.
TR Emniyet türü 1: Tertibat topraklanmalýdýr.

1m

GB Observe the indicated minimum distance between the lamp and the illuminated materials/objects.
NL Houdt de aangegeven minimum afstand in acht tussen de lamp en de verlichte materialen/objecten.
F Tenez compte de la distance minimale indiquée entre la lampe et les matériaux/objets éclairés.
D Beachten Sie den angegebenen Mindestabstand zwischen Lampe und den beleuchteten Materialien/Objekten.
S Iakttag det angivna minimiavståndet mellan lampan och de belysta materialen/föremålen.
DK Sørg for at overholde den angivne minimumsafstand mellem lampen og de belyste materialer/genstande.
FIN Ota huomioon ilmoitettu vähimmäisetäisyys valaisimen ja valaistavien materiaalien/esineiden välillä.
PL Nalezy przestrzegac wskazanej minimalnej odleglosci pomiedzy lampa i oswietlorymi materialami/obiektami.
RUS Минимальное расстояние между лампой и освещенными материалами или объектами не должно быть менее указанного в руководстве.
BG Спазвайте посоченото минимално разстояние между лампата и осветените материали/обекти.
H Tartsa be a lámpa és a megvilágitott anyagok / tárgyak közötti minimálisan jelzett távolságot.
RO Respectați distanța minimă indicată între lampă °i materialele/obiectele iluminate.
SK Dodržujte minimálnu vzdialenosť medzi lampu a osvetľovanými materiálmi/predmetmi.
HR Osigurajte navedenu minimalnu udaljenost između lampe i osvjetljenih materijala/objekata.
CZ Dodržujte minimální vzdálenost mezi lampu a osvětlovanými materiály/předměty.
SLO Upoštevajte navedeno minimalno oddaljenost svetilke od materialov in predmetov, ki oddajajo svetlobo.
I Tenere in considerazione la distanza minima indicata tra la lampada e gli oggetti o i materiali illuminati.
P Observe a distância mínima indicada entre a lâmpada e os materiais/objectos iluminados.
E Observe la distancia mínima indicada entre la bombilla y los materiales/objetos iluminados.
GR Παρατηρήστε την ελάχιστη απόσταση που υποδεικνύεται μεταξύ λαμπτήρα και φωτιζόμενων υλικών/ αντικειμένων.
TR Lamba ve bekilde gösterilen nesneler/maddeler arasýndaki asgari mesafeye uyunuz.

8mm

GB Strip the wire to the indicated length.
NL Strip de draad op lengte zoals aangegeven.
F Dégagez le fil sur la longueur, comme indiqué.
D Isolieren Sie den Draht auf der angegebenen Länge ab.
S Skala ledaren över den angivna längden.
DK Strip ledningen i længden som vist.
FIN Kuori johto kuvassa ilmoitetulta pituudelta.
PL Rozciagnac przewód do wymaganej dlugosci.
RUS Зачистите провод до требуемой длины.
BG Оголете кабела до посочената дължина.
H Csupaszolja le a vezetéket a jelzett hosszig.
RO Dezizolați firul la lungimea indicată.
SK Skráťte vodič na určenú dĺžku.
HR Ogulite kabel do tražene duljine.
CZ Zkraťte vodič na určenou délku.
SLO Ogulite izolacijo žice do navedene dolžine.
I Spellare il filo sulla lunghezza indicata.
P Desencape o fio no comprimento indicado.
E Pelar el cable a la longitud indicada.
GR Αποσυναρμολογήστε το καλώδιο στο αναγραφόμενο μήκος.
TR Belirtilen uzunluða kadar telin kaplamasýný soyunuz.

GB Halogen lamps must not be contacted with the hands. It is preferable to use a clean, dry cloth.
NL Halogeenlampjes mogen niet met de handen aangeraakt worden, gebruik bij voorkeur een schone droge doek.
F Les lampes à halogène ne peuvent pas être touchées avec les mains ; utilisez de préférence un chiffon propre et sec.
D Halogenröhren dürfen nicht mit den Händen angefasst werden. Verwenden Sie vorzugsweise ein sauberes, trockenes Tuch.
S Halogenlampor får inte vidröras med händerna, använd lämpligast en ren, torr duk.
DK Halogenpærer må ikke berøres med hænderne, brug helst en tør, ren klud.
FIN Halogeenilamppuja ei saa koskettaa paljain käsin. Käytä siihen puhdasta, kuivaa liinaa.
PL Nie nalezy dotykac zarówek halogenowych rekoma. Wskazane jest uzywanie czystej, suchej scierki.
RUS Галогеновые лампы нельзя касаться голыми руками. Рекомендуется использовать чистую сухую ткань.
BG Халогенните лампи Препоръчително е да използвате чисто и сухо парче плат.
H Halogénlámpákat nem szabad kézzel megérinteni. Lehetoleg tiszta, száraz ruhát kell használni.
RO Lămpile cu halogeni nu trebuie atinse cu mâna. Este de preferat să utilizați o cârpă curată °i uscată.
SK Halogénových výbojok sa nie je možné dotýkať rukami. Odporúčame používať čistú a suchú látku.
HR Zabranjeno je dirati rukama halogenska svjetla. Preporuèljivo je koristiti èistu i suhu krpu.
CZ Halogenových výbojek se nelze dotýkat rukama. Doporučujeme používat čistou a suchou látku.
SLO Halogenskih žarnic ne smete prijemati z golimi rokami. Uporabite èisto in suho krpo.
I Le lampade alogene non devono essere toccate con le mani; utilizzare un panno pulito e asciutto.
P As lâmpadas halogéneas não devem ficar em contacto com as mãos. É preferível usar um pano seco e limpo.
E Las luces halógenas no deben tocarse con las manos. Es preferible utilizar un paño limpio y seco.
GR Οι λαμπτήρες αλογόνου δεν πρέπει να έρχονται σε επαφή με το χέρι. Είναι προτιμότερο να χρησιμοποιείτε ένα καθαρό, στεγνό ύφασμα.
TR Halojen lambalara elle dokunulmamalýdýr. Tercihen kuru, temiz bir bez kullanýlmasý tavsiye edilir.

3 x 1 mm²

GB Connect using the specified cable.
NL Aansluiten met de voorgeschreven kabel.
F Raccorder avec le câble requis.
D Anschließen mit dem vorgeschriebenen Kabel.
S Anslut med den föreskrivna kabeln.
DK Skal tilsluttes med den foreskrevne kabel.
FIN Liitettävä kuvassa ilmoitetulla kaapelilla.
PL Podlaczenie nalezy wykonac za pomoca zalecanego przewodu.
RUS Выполняйте подключение с использованием указанного кабеля.
BG Свържете като използвате посочения кабел.
H Csupaszolja le a vezetéket a jelzett hosszig.
RO Conectați utilizând cablul specificat.
SK Zapojte pomocou určeného kábla.
HR Za priključak koristite specijalne kablove.
CZ Zapojte pomocí určeného kabelu.
SLO Priključite z uporabo navedenega kabla.
I Collegare con il cavo previsto.
P Efectue a conexão, usando o cabo especificado.
E Conectar mediante el cable especificado.
GR Συνδέστε χρησιμοποιώντας το συγκεκριμένο καλώδιο.
TR Belirtilen özellikteki kabloyu kullanýnýz.

OUTDOOR | R7s max. 300W | 3 x 1 mm² | 8mm | IP33 | 1m

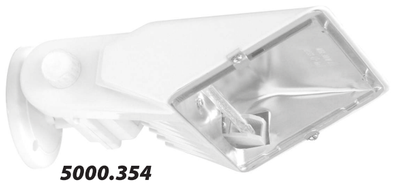

5000.354

5000.355

smartwares Europe
Jules Verneweg 87
5015 BH Tilburg
The Netherlands
service.smartwares.eu

CUSTOMER SERVICE
NL : 088 5940501 Lokaal tarief
BE : 078 481094(NL) Lokaal tarief
BE : 078 481540(FR) Tarif local
FR : 0825 560 650 18ct/min
DE : +49 (0) 1805 010762 14Ct./Min. dt. Festnetz, Mobil max. 42Ct./Min
UK: +44 (0) 345 230 1231
ES : +34 938427589

DOWN ONLY!

Use Safety Instructions
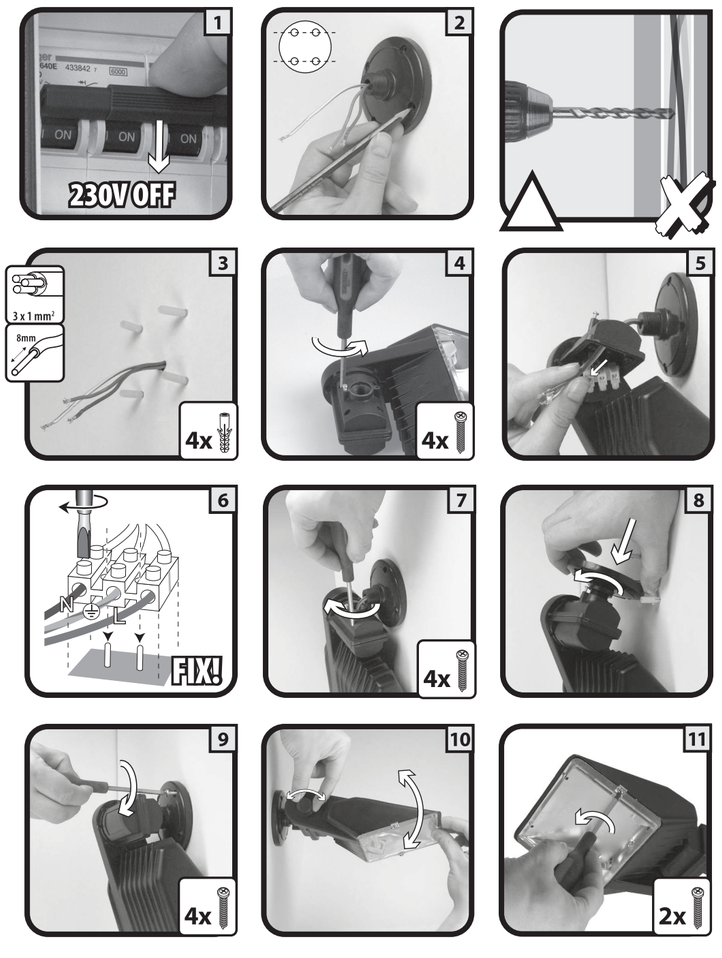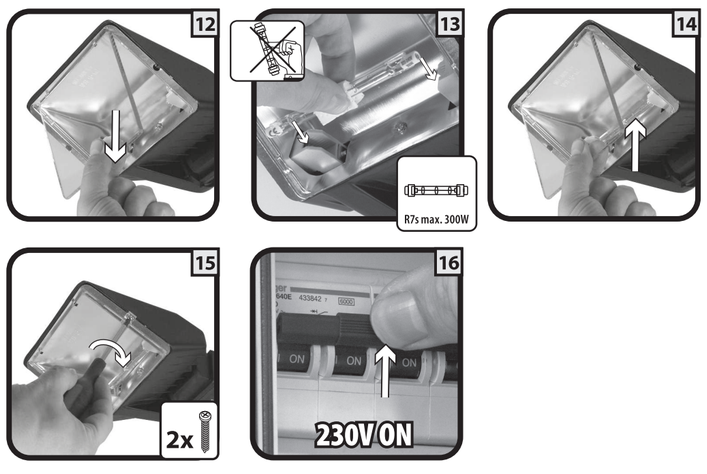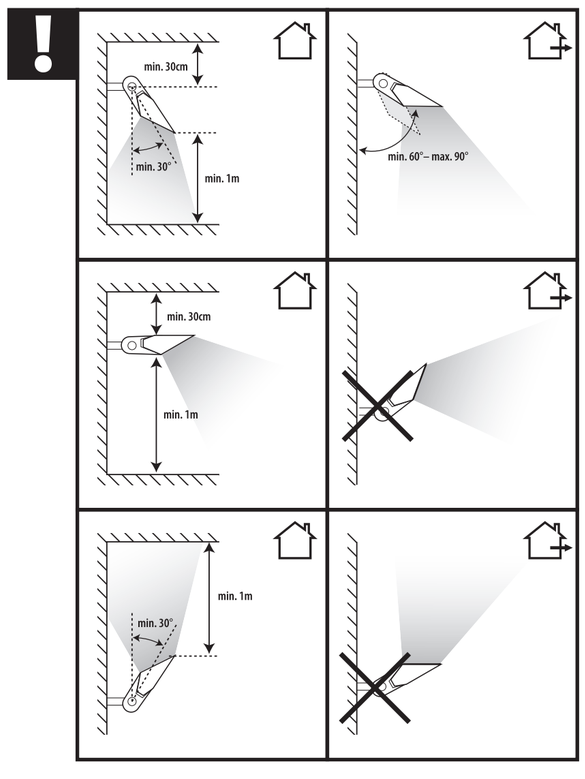
V.5000.354-355.20110111