Register your product and get support at
www.philips.com/welcome

HR1822
HR1823

EN User manual	LV Lietotāja rokasgrāmata
BG Ръководство за потребителя	PL Instrukcja obsługi
CS Příručka pro uživatele	RO Manual de utilizare
ET Kasutusjuhend	RU Руководство пользователя
HR Korisnički priručnik	SK Príručka užívateľa
HU Felhasználói kézikönyv	SL Uporabniški priročnik
KK Қолданушының нұсқасы	SR Korisnički priručnik
LT Vartotojo vadovas	UK Посібник користувача

PHILIPS

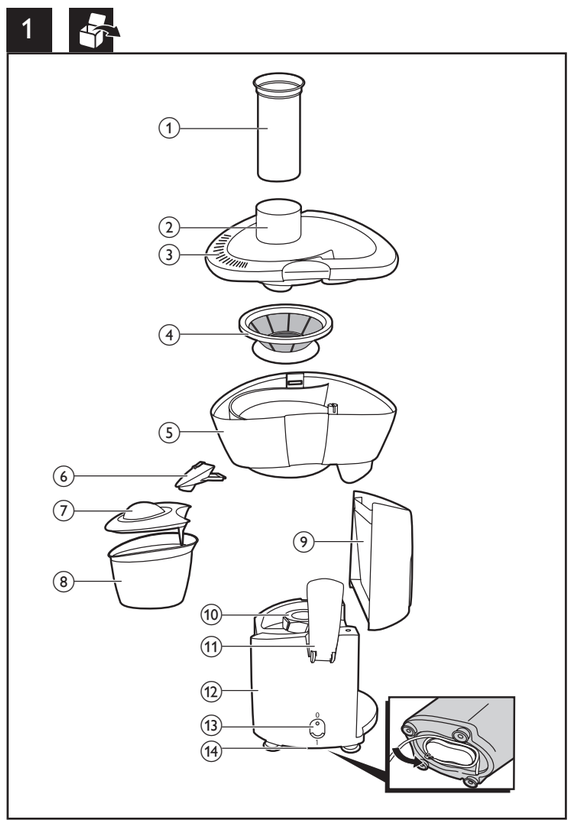

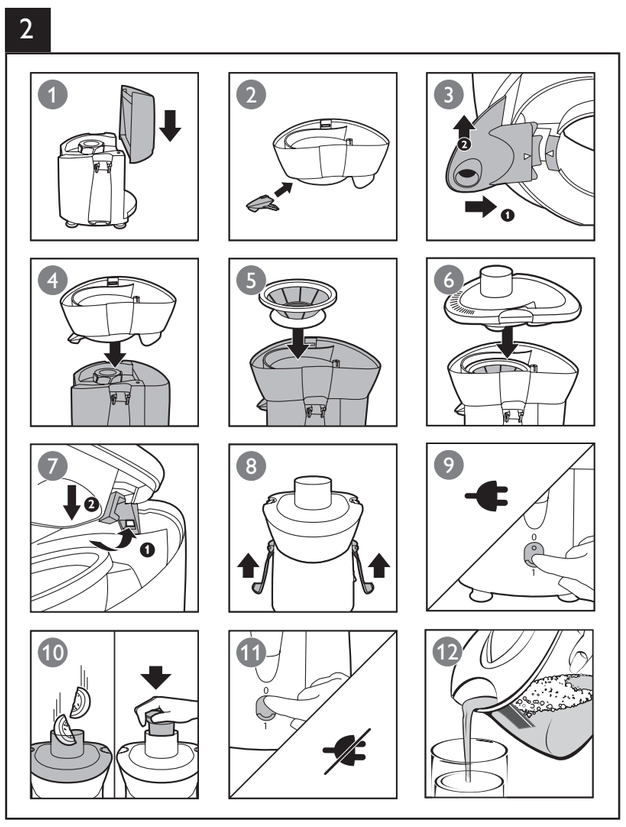

Specifications are subject to change without notice
© 2013 Koninklijke Philips Electronics N.V.
All rights reserved.

HR1822_1823_EEU_UM_V1.0 3140 035 37151

English

1 Introduction

Congratulations on your purchase and welcome to Philips! To fully benefit from the support that Philips offers, register your product at www.philips.com/welcome.
The appliance only works when all parts are properly assembled and the lid is properly locked in place with the clamps.
For recipes, go to www.philips.com/kitchen.

2 Important

Read this user manual carefully before you use the appliance and save it for future reference.

Danger

- Never immerse the motor unit in water or any other liquid, nor rinse it under the tap.
- Do not clean the motor unit in the dishwasher.

Warning

- Check if the voltage indicated on the base of the appliance corresponds to the local mains voltage before you connect the appliance.
- Do not use the appliance if the plug, the mains cord or other components are damaged.
- If the mains cord is damaged, you must have it replaced by Philips, a service center authorised by Philips or similarly qualified persons in order to avoid a hazard.
- This appliance shall not be used by children. Keep the appliance and its cord out of reach of children.
- This appliance can be used by persons with reduced physical, sensory or metal capabilities or lack of experience and knowledge if they have been given supervision or instruction concerning use of the appliance in a safe way and if they understand the hazards involved.
- Children should be supervised to ensure that they do not play with the appliance.
- Never let the appliance operate unattended.
- Do not use the appliance if the rotating sieve or the protecting cover is damaged or has visible cracks and contact the nearest Philips service center.
- Never reach into the feeding tube with your fingers or an object while the appliance is running. Only use the pusher for this purpose.
- Do not touch the small blades in the base of the sieve. They are very sharp.
- To ensure that the appliance stands stably, keep the surface on which the appliance stands and the bottom of the appliance clean.
- Do not reach into the sieve through the pulp outlet of the pulp collector.
- Switch off the appliance and disconnect from the power supply before changing accessories or approaching parts that move in use. Always disconnect the appliance from the power supply if it is left unattended and before assembling, disassembling or cleaning.

Caution

- This appliance is intended for household use only.
- Never use any accessories or parts from other manufacturers or that Philips does not specifically recommend. If you use such accessories or parts, your guarantee becomes invalid.
- Make sure all parts are correctly mounted before you switch on the appliance.
- Only use the appliance when both clamps are locked.
- Only unlock the clamps after you have switched off the appliance and the sieve has stopped rotating.
- Do not remove the pulp container when the appliance is in operation.
- Do not let the appliance run for more than 2 minutes without interruption. If you have not finished extracting juice, switch off the appliance and allow it to cool down for 2 minutes before you continue.
- Always unplug the appliance after use.
- Noise level = 74 dB [A]

Electromagnetic fields (EMF)

This Philips appliance complies with all applicable standards and regulations regarding exposure to electromagnetic fields.

Recycling

Your product is designed and manufactured with high quality materials and components, which can be recycled and reused.
When you see the crossed-out wheel bin symbol attached to a product, it means the product is covered by the European Directive 2002/96/EC:

Never dispose of your product with other household waste. Please inform yourself about the local rules on the separate collection of electrical and electronic products. The correct disposal of your old product helps prevent potentially negative consequences on the environment and human health.

3 Overview (fig.1)

1	Pusher	8	Juice jug (HR1823 only)
2	Feeding tube	9	Pulp container
3	Lid	10	Driving shaft
4	Sieve	11	Clamp
5	Pulp collector	12	Motor unit
6	Spout	13	On/off switch
7	Juice jug lid with integrated foam separator (HR1823 only)	14	Cord storage

4 Preparing for use

Thoroughly clean the parts that come into contact with food before using the appliance (see chapter 'Cleaning').

Note

- Always check the sieve before use. If you detect any cracks or damage, do not use the appliance and contact the nearest Philips service center or take the appliance to your dealer.
- Make sure that the hook on the lid fits into the hole of the pulp collector.
- Make sure the clamps on either side of the lid are locked into position.
- Place the lid on the juice jug to avoid splattering or if you want to store the juice in the refrigerator.

5 Using the juicer (fig.2)

Before you start, make sure that you assemble according to fig. 2.
You can use the juicer for fruit and vegetable juice.

Tip

- Drink the juice immediately after you have extracted it. If it is exposed to air for some time, the juice loses its taste and nutritional value.
- To keep your juice fresh longer, put the cover on the juice jug after juicing.
- To extract the maximum amount of juice, always press down the pusher slowly.

Note

- This appliance only functions if all parts have been properly mounted and the lid has been properly locked in place with the clamps.
- Do not let the appliance run for more than 2 minutes without interruption. If you have not finished extracting juice, switch off the appliance and allow it to cool down for 2 minutes before you continue.
- Do not exert too much pressure on the pusher, as this could affect the quality of the end result. It could even cause the sieve to come to a halt.
- Never insert your fingers or an object into the feeding tube.
- After you have processed all ingredients and the juice flow has stopped, switch off the appliance and wait until the sieve has stopped rotating.
- If the pulp container becomes full during use, switch off the appliance, carefully remove the pulp container and empty it. Reassemble the empty pulp container before you continue juicing.
- For HR1823, if the foam separator is in the juice jug, the foam is removed from the juice.

6 Tips for juicing

Tip

- Use fresh fruit and vegetables, as they contain more juice. Pineapples, beetroots, celery stalks, apples, cucumbers, carrots, spinach, melons, tomatoes and grapes are particularly suitable for processing in the juice extractor.
- You do not have to remove thin peels or skins. Only remove thick peels, e.g. those of oranges, pineapples and uncooked beetroots.
- If you want to juice fruits with stones, remove the stone before juicing.
- Apple juice turns brown very quickly. To slow down this process, add a few drops of lemon juice.
- Fruits that contain starch, such as bananas, papayas, avocados, figs and mangoes are not suitable for processing in the juice extractor. Use a food processor, blender or hand blender to process these fruits.
- Leaves and leaf stalks of e.g. lettuce can also be processed in the juice extractor.
- The juicer is not suitable for processing very hard and/or fibrous or starchy fruits or vegetables such as sugar cane.

7 Cleaning (fig.3)

Warning

- Never use scouring pads, abrasive cleaning agents or aggressive liquids such as petrol or acetone to clean the appliance.
- Never immerse the motor unit in water or any other liquid, nor rinse it under the tap.

Cleaning is easier immediately after use.

1 Switch off the appliance, remove the plug from the wall socket and wait until the sieve has stopped rotating.
2 Remove the detachable parts from the motor unit.
3 Clean these parts with a cleaning brush in hot water with some washing-up liquid and rinse them under the tap.
4 Clean the motor unit with a damp cloth.

Note

- Use a soft brush to clean the sieve.
- You can also clean all parts except the motor unit in the dishwasher.

8 Storage (fig.4)

Store the mains cord in the cord storage facility by winding it round the reel on the base of the appliance.

Caution

- Do not hold the appliance by the clamps or spout when you carry it.

9 Guarantee & service

If you need service or information or if you have a problem, please visit the Philips website at www.philips.com or contact the Philips Consumer Care Center in your country (you can find its phone number in the worldwide guarantee leaflet). If there is no Consumer Care Center in your country, go to your local Philips dealer.

Български

1 Въведение

Поздравяваме ви за покупката и добре дошли във Philips! За да се възползвате изцяло от предлаганата от Philips поддръжка, регистрирайте продукта си на www.philips.com/welcome.
Уредът работи само когато всички части са сглобени правилно и капакът е заключен на мястото си с щипките.
За рецепти, отидете на www.philips.com/kitchen.

2 Важно

Преди да използвате уреда, прочетете внимателно това ръководство за потребителя и го запазете за справка в бъдеще.

Опасност

- Никога не потапяйте задвижващия блок във вода или друга течност и не го мийте с течаща вода.
- Не почиствайте задвижващия блок в съдомиялна машина.

Предупреждение

- Преди да включите уреда в контакта, проверете дали посоченото в основата на уреда напрежение отговаря на това на вашата ел. захранваща мрежа.
- Не използвайте уреда, ако щепселът, захранващият кабел или някой друг елемент е повреден.
- С оглед предотвратяване на опасност, при повреда в захранващия кабел той трябва да бъде сменен от Philips, оторизиран от Philips сервиз или лица с подходяща квалификация.
- Този уред не бива да се използва от деца. Пазете уреда и кабела далече от достъп на деца.
- Този уред може да се използва от хора с намалени физически възприятия или умствени недостатъци или без опит и познания, ако са под наблюдение или са инструктирани за безопасна употреба на уреда и са разбрали евентуалните опасности.
- Наглеждайте децата, за да не си играят с уреда.
- Никога не оставяйте уреда да работи без надзор.
- Не използвайте уреда, ако въртящата се цедка или предпазния капак са повредени или има видими пукнатини и се обърнете към най-близкия сервиз на Philips.
- Не бъркайте в улея за подаване с пръсти или предмети, докато уредът работи. За тази цел използвайте само буталото.
- Не докосвайте малките ножове в основата на цедката. Те са много остри.
- За да бъде уредът стабилен, поддържайте долната му повърхност и повърхността, върху която го поставяте, чисти.
- Не бъркайте в цедката през отвора за каша на колектора за плодова каша.
- Изключвайте уреда и изваждайте щепсела от контакта, преди да сменяте приставки или да боравите с части, които се движат по време на работа. Винаги изключвайте уреда от електрическата мрежа, ако е оставен без надзор, както и преди сглобяване, разглобяване или почистване.

Внимание

- Този уред е предназначен само за битови цели.
- Никога не използвайте аксесоари или части от други производители или такива, които не са специално препоръчвани от Philips. При използване на такива аксесоари или части вашата гаранция става невалидна.
- Преди включване на уреда проверете дали всички детайли са правилно сглобени.
- Използвайте уреда само когато и двете щипки са заключени.
- Отключвайте щипките на капака само след като сте изключили уреда и цедката е спряла да се върти.
- Не махайте контейнера за плодова каша по време на работа на уреда.
- Не допускайте уредът да работи в продължение на повече от 2 минути без прекъсване. Ако не сте приключили с изцеждането на сок, изключете уреда и преди да продължите го оставете да се охлади в продължение на 2 минути.
- След употреба винаги изключвайте уреда от контакта.
- Ниво на шума = 74 dB [A]

Електромагнитни полета (EMF)

Този уред на Philips е в съответствие с нормативната уредба и всички действащи стандарти, свързани с излагането на електромагнитни излъчвания.

Рециклиране

Продуктът е разработен и произведен от висококачествени материали и компоненти, които могат да бъдат рециклирани и използвани повторно.
Когато видите символа на зачеркнатата кръгла кофа за боклук, прикрепен към продукта, това означава, че продуктът се покрива от Директива 2002/96/ЕО:

Никога не изхвърляйте този продукт заедно с битовите отпадъци. Информирайте се за местните правила относно разделното събиране на електрически и електронни продукти. С правилното изхвърляне на стария продукт се предотвратяват потенциални негативни последици за околната среда и човешкото здраве.

3 Общ преглед (фигура 1)

1	Бутало	8	Кана за сок (само HR1823)
2	Улей за подаване	9	Контейнер за плодова каша
3	Капак	10	Направляваща ос
4	Цедка	11	Щипка
5	Колектор за плодова каша	12	Задвижващ блок
6	Улей за изливане	13	Ключ за вкл./изкл.
7	Капак на каната за сок с вграден сепаратор за пяната (само HR1823)	14	Отделение за прибиране на кабела

4 Подготовка за употреба

Преди да използвате уреда за първи път, почистете добре частите, които влизат в контакт с храната (вж. глава "Почистване").

Забележка

- Винаги проверявайте цедката преди употреба. Ако установите пукнатини или повреди, не използвайте уреда и се обърнете към най-близкия сервиз на Philips или занесете уреда при вашия търговец.
- Внимавайте щипката на капака да съвпадне с отвора на колектора за плодова каша.
- Уверете се, че щипките от двете страни на капака са заключени на мястото си.
- Поставяйте капака на каната за сок, за да предотвратите разплискване на сока или за да съхранявате сока в хладилник.

5 Използване на сокоизстисквачката (фиг. 2)

Преди да започнете се уверете, че сте сглобили уреда, както е показано на фиг. 2.
Можете да използвате сокоизстисквачката, за да приготвяте сок от плодове и зеленчуци.

Съвет

- Консумирайте сока веднага след като сте го изцедили. Когато е изложен на въздух, сокът губи аромата и хранителната си стойност.
- За да запазите готовия сок свеж за по-дълго време, след изцеждането сложете капака на каната за сок.
- За да получите максимално количество сок, натискайте бавно с тласкача.

Забележка

- Този уред ще работи само ако всички детайли са били правилно монтирани и капакът е бил добре заключен на мястото си с щипките.
- Не допускайте уредът да работи в продължение на повече от 2 минути без прекъсване. Ако не сте приключили с изцеждането на сок, изключете уреда и преди да продължите го оставете да се охлади в продължение на 2 минути.
- Не упражнявайте прекалено голям натиск върху буталото, за да не се влоши качеството на сока. Това може да причини дори спиране на цедката.
- Никога не бъркайте в улея за подаване с пръсти или предмети.
- След като сте обработили всички продукти и притокът на сок е спрял, изключете уреда и изчакайте докато цедката спре да се върти.
- Ако по време на работа контейнерът за плодова каша се препълни, изключете уреда, внимателно извадете контейнера и го изпразнете. Сглобете празния контейнер на мястото му, преди да продължите да изцеждате сок.
- При HR1823, ако сепараторът за пяна е в каната за сок, пяната се отделя от сока.

6 Съвети за приготвянето на сок

Съвет

- Използвайте пресни плодове и зеленчуци, тъй като са по-сочни. Особено подходящи за обработка със сокоизстисквачката са ананасите, червеното цвекло, стеблата целина, ябълките, краставиците, морковите, спанака, пъпешите, доматите и гроздето.
- Не е необходимо да отстранявате тънките обелки или кори. Отстранявайте само дебели обелки, като например тези от портокали, ананаси и сурово червено цвекло.
- Ако искате да изцедите сок от плодове с костилки, първо отделете костилките.
- Сокът от ябълки придобива кафяв цвят много бързо. За да забавите този процес, добавете няколко капки лимонов сок.
- Плодове, които съдържат скорбяла, като например банани, папая, авокадо, смокини и манго, не са подходящи за обработка със сокоизстисквачката. За такива плодове използвайте кухненски робот, пасатор или ръчен пасатор.
- В сокоизстисквачката могат да се обработват също листа и стебла, например маруля.
- Сокоизстисквачката не е подходяща за обработване на продукти, които са много твърди и/или са с високо съдържание на целулоза или скорбяла, например захарна тръстика.

7 Почистване (фиг. 3)

Предупреждение

- Никога не почиствайте уреда с абразивни гъби, абразивни почистващи препарати или агресивни течности, като бензин или ацетон.
- Никога не потапяйте задвижващия блок във вода или друга течност и не го мийте с течаща вода.

Уредът се почиства най-лесно веднага след употреба.

1 Изключете уреда, извадете щепсела от контакта и изчакайте докато цедката спре да се върти.
2 Свалете разглобяемите части от задвижващия блок.
3 Почистете частите с четка и топла вода с малко течен миещ препарат и ги изплакнете с течаща вода.
4 Почистете задвижващия блок с влажна кърпа.

Забележка

- За да почистите цедката, използвайте мека четка.
- Можете също така да почиствате всички части на уреда, с изключение на задвижващия блок, в съдомиялна машина.

8 Съхранение (фиг. 4)

Съхранявайте захранващия кабел в отделението за прибиране на шнура, навит на макарата в основата на уреда.

Внимание

- Когато носите уреда, не го дръжте за щипките или улея.

9 Гаранция и сервизно обслужване

Ако се нуждаете от сервизно обслужване или информация или имате проблем, посетете уебсайта на Philips на адрес www.philips.com или се свържете с Центъра за обслужване на клиенти на Philips във вашата страна (телефонния му номер можете да намерите в международната гаранционна карта). Ако във вашата страна няма Център за обслужване на потребители, обърнете се към местния търговец на уреди Philips.

Čeština

1 Úvod

Gratulujeme k nákupu a vítáme Vás mezi uživateli výrobků společnosti Philips! Chcete-li využívat všech výhod podpory nabízené společností Philips, zaregistrujte svůj výrobek na stránkách www.Philips.com/welcome.
Přístroj funguje jen v případě, že jsou všechny součásti řádně složeny a víko je řádně připevněno na své místo pomocí svorek.
Recepty naleznete na adrese www.philips.com/kitchen.

2 Důležité informace

Před použitím přístroje si pečlivě přečtěte tuto uživatelskou příručku a uschovejte ji pro budoucí použití.

Nebezpečí

- Motorovou jednotku nikdy neponořujte do vody nebo jiné kapaliny, ani ji neproplachujte pod tekoucí vodou.
- Motorovou jednotku nemyjte v myčce na nádobí.

Upozornění

- Před zapojením přístroje se přesvědčte, zda napětí uvedené na přístroji odpovídá napětí v místní elektrické síti.
- Pokud byste zjistili poškození na zástrčce, napájecím kabelu nebo na jiném dílu, přístroj nepoužívejte.
- Pokud by byl poškozen napájecí kabel, musí jeho výměnu provést společnost Philips, autorizovaný servis společnosti Philips nebo obdobně kvalifikovaní pracovníci, aby se předešlo možnému nebezpečí.
- Přístroj nesmějí používat děti. Přístroj a napájecí kabel udržujte mimo dosah dětí.
- Přístroj mohou používat osoby se sníženými fyzickými, smyslovými nebo duševními schopnostmi nebo nedostatkem zkušeností a znalostí, pokud jsou pod dohledem nebo byly poučeny o bezpečném používání přístroje a rozumí všem rizikům spojeným s používáním přístroje.
- Dohlédněte na to, aby si s přístrojem nehrály děti.
- Přístroj v provozu nenechávejte nikdy bez dozoru.
- Pokud je rotační sítko nebo ochranný kryt poškozen nebo má přístroj viditelné praskliny, nepoužívejte jej a kontaktujte nejbližší servis společnosti Philips.
- Nikdy nevkládejte do plnicí trubice prsty ani jiné předměty, když je přístroj v chodu. K tomuto účelu používejte pouze pěchovač.
- Nedotýkejte se malých krájecích nožů umístěných v základně sítka. Jsou velmi ostré.
- Abyste zajistili stabilní umístění přístroje, udržujte plochu, na které přístroj stojí, i jeho spodní stranu čisté.
- Nesahejte do sítka skrz výstup dužiny sběrače dužiny.
- Pokud chcete vyměnit příslušenství nebo se přiblížit k pohybujícím se dílům, vypněte nejdříve přístroj a odpojte jej ze sítě. Vždy odpojte přístroj ze sítě, pokud jej necháváte bez dozoru, před sestavením, rozložením nebo čištěním.

Pozor

- Přístroj je určen výhradně pro použití v domácnosti.
- Nikdy nepoužívejte příslušenství nebo díly od jiných výrobců nebo takové, které nebyly doporučeny společností Philips. Použijete-li takové příslušenství nebo díly, pozbývá záruka platnosti.
- Před zapnutím přístroje se ujistěte, že všechny součásti jsou připevněny správně.
- Používejte přístroj jen když jsou uzavřeny obě svorky.
- Svorky odjistěte teprve po vypnutí přístroje a zastavení sítka.
- Je-li přístroj v chodu, neoddělujte nádobu na dužninu.
- Nenechávejte přístroj v chodu déle než 2 minuty bez přerušení. Pokud jste nedokončili odšťavňování, vypněte přístroj a předtím, než budete pokračovat, jej nechte asi 2 minuty vychladnout.
- Po použití přístroj vždy odpojte ze sítě.
- Hladina hluku = 74 dB [A]

Elektromagnetická pole (EMP)

Tento přístroj Philips odpovídá všem platným normám a předpisům týkajícím se elektromagnetických polí.

Recyklace

Výrobek je navržen a vyroben z vysoce kvalitního materiálu a součástí, které lze recyklovat a znovu používat.
Je-li výrobek označen tímto symbolem přeškrtnuté popelnice, znamená to, že se na něj vztahuje směrnice EU 2002/96/ES:

Nevyhazujte tento výrobek do běžného domácího odpadu. Informujte se o místních předpisech týkajících se odděleného sběru elektrických a elektronických výrobků. Správnou likvidací starého výrobku pomůžete předejít možným negativním dopadům na životní prostředí a zdraví lidí.

3 Přehled (obr. 1)

①	Pěchovač	⑧	Konvice na šťávu (pouze model HR1823)
②	Plnicí trubice	⑨	Nádoba na dužinu
③	Víko	⑩	Hnací hřídel
④	Sítko	⑪	Svorka
⑤	Sběrač dužiny	⑫	Motorová jednotka
⑥	Hubička	⑬	Vypínač
⑦	Víko konvice na džus s integrovaným oddělovačem pěny (pouze model HR1823).	⑭	Uložení kabelu

4 Příprava k použití

Než přístroj použijete, důkladně umyjte všechny díly, které přicházejí do styku s potravinami (viz kapitola „Čištění").

Poznámka

- Před použitím vždy sítko důkladně zkontrolujte. Zjistíte-li jeho nalomení nebo jiné poškození, přístroj dále nepoužívejte a kontaktujte nejbližší servis společnosti Philips nebo se obraťte na svého dodavatele.
- Dbejte na to, aby háček na víku zapadl do otvoru ve sběrači dužiny.
- Ujistěte se, že svorky jsou k víku připevněny na obou stranách.
- Abyste se vyhnuli stříkání šťávy, nasaďte na konvici víko. Použijte víko rovněž při uskladnění šťávy v lednici.

5 Použití odšťavňovače (obr. 2)

Před použitím přístroje zkontrolujte, zda je přístroj sestaven podle obr. 2.
Pomocí odšťavňovače můžete odšťavňovat ovoce a zeleninu.

Tip

- Šťávu vypijte ihned poté, co jste ji připravili. Pokud je nějakou dobu vystavena působení vzduchu, šťáva ztratí svou chuť i výživovou hodnotu.
- Po odšťavňování přikryjte nádobu víkem, aby džus zůstal déle čerstvý.
- Abyste získali maximální množství džusu, vždy stlačujte pěchovač pomalu.

Poznámka

- Přístroj se uvede do chodu, jen když jsou řádně sestaveny jeho jednotlivé části a víko je zajištěno svorkami.
- Nenechávejte přístroj v chodu déle než 2 minuty bez přerušení. Pokud jste nedokončili odšťavňování, vypněte přístroj a předtím, než budete pokračovat, jej nechte asi 2 minuty vychladnout.
- Na pěchovač nevyvíjejte přílišný tlak, protože by to mohlo mít vliv na kvalitu konečného výsledku. Mohlo by dojít i k zastavení sítka.
- Do plnicí trubice nikdy nevkládejte prsty ani jiné předměty.
- Po zpracování všech ingrediencí a poté, co džus přestal vytékat, vypněte přístroj a počkejte až se sítko přestane točit.
- Pokud se nádoba na dužninu naplní, vypněte přístroj, nádobu opatrně vyjměte a vyprázdněte ji. Než začnete znovu odšťavňovat, vložte prázdnou nádobu na dužninu znovu na místo.
- Model HR1823: Je-li v konvici na džus oddělovač pěny, pěna se od džusu oddělí.

6 Tipy pro odšťavňování

Tip

- Používejte čerstvé ovoce a zeleninu, obsahuje více šťávy. Ananas, červená řepa, celer, jablko, okurka, mrkev, špenát, meloun, rajče a hroznové víno jsou obzvláště vhodné pro zpracování v odšťavňovači.
- Není třeba odstraňovat tenkou kůru ani slupky. Odstraňte pouze silnou kůru, například z pomerančů, ananasu a neuvařené červené řepy.
- Před přípravou džusu odstraňte z ovoce pecky.
- Jablečná šťáva velmi rychle hnědne. Tento proces lze zpomalit přidáním několika kapek citrónové šťávy.
- Ovoce s obsahem škrobu, například banány, papája, avokáda, fíky a manga nejsou pro zpracování v odšťavňovači vhodné. Ke zpracování těchto druhů ovoce použijte kuchyňského robota, mixér nebo ruční mixér.
- V odšťavňovači lze rovněž zpracovat listy a stonky, například hlávkový salát.
- Odšťavňovač není vhodný pro zpracování velmi tvrdého nebo vláknitého či škrobovitého ovoce a zeleniny, jako je cukrová třtina.

7 Čištění (obr. 3)

Varování

- K čištění přístroje nikdy nepoužívejte kovové žínky, abrazivní čisticí prostředky ani agresivní čisticí prostředky, jako je například benzín nebo aceton.
- Motorovou jednotku nikdy neponořujte do vody nebo jiné kapaliny, ani ji neproplachujte pod tekoucí vodou.

Čištění je snazší ihned po použití.

1 Vypněte přístroj, odpojte jej ze sítě a počkejte, až se sítko přestane točit.
2 Vyjměte z motorové jednotky oddělitelné části.
3 Tyto části vyčistěte kartáčkem v horké vodě s přídavkem vhodného mycího prostředku a omyjte je pod tekoucí vodou.
4 Motorovou jednotku čistěte navlhčeným hadříkem.

Poznámka

- Sítko očistěte měkkým kartáčkem.
- Všechny díly kromě motorové jednotky můžete rovněž mýt v myčce.

8 Skladování (obr. 4)

Napájecí kabel naviňte kolem cívky na základně přístroje a uložte jej do prostoru pro kabel.

Výstraha

- Při přenášení nedržte přístroj za svorky ani hubičku.

9 Záruka a servis

Pokud byste měli jakýkoli problém nebo pokud potřebujete servis či nějakou informaci, navštivte web společnosti Philips www.philips.com nebo kontaktujte středisko péče o zákazníky společnosti Philips ve vaší zemi (telefonní číslo můžete nalézt v záručním listu s celosvětovou platností). Pokud se ve vaší zemi středisko péče o zákazníky společnosti Philips nenachází, obraťte se na místního prodejce výrobků Philips.

Eesti

1 Tutvustus

Õnnitleme ostu puhul ja tervitame Philipsi poolt! Philipsi pakutava tootetoe eeliste täielikuks kasutamiseks registreerige oma toode veebisaidil www.philips.com/welcome.
Seade töötab ainult siis, kui kõik osad on korralikult kokku pandud ja kaas on klambritega kohale kinnitatud.
Retsepte leiate aadressilt www.philips.com/kitchen

2 Tähtis

Enne seadme kasutamist lugege seda kasutusjuhendit hoolikalt ja hoidke see edaspidiseks alles.

Oht

- Ärge kastke mootorit vette või muudesse vedelikesse ega loputage seda kraani all.
- Ärge peske mootorit nõudepesumasinas.

Hoiatus

- Enne seadme sisselülitamist kontrollige, kas seadme alusele märgitud pinge vastab vooluvõrgu omale.
- Ärge kasutage seadet kui toitejuhe, pistik või mõni muu osa on kahjustatud.
- Kui toitejuhe on rikutud, siis ohtlike olukordade vältimiseks tuleb lasta toitejuhe vahetada Philipsi hoolduskeskuses, Philipsi volitatud hoolduskeskuses või kvalifitseeritud isikul.
- Lapsed ei tohi seda seadet kasutada. Hoidke seade ja selle toitejuhe lastele kättesaamatus kohas.
- Seda seadet võivad kasutada füüsilise, meele- või vaimse puudega isikud või isikud, kellel puuduvad kogemused ja teadmised, kui neid valvatakse või neile on antud juhendid seadme ohutu kasutamise kohta ja nad mõistavad sellega seotud ohte.
- Seadmega mängimise ärahoidmiseks peaksite kindlustama laste järelvalve.
- Ärge kunagi jätke töötavat seadet järelvalveta.
- Ärge kasutage seadet kui pöördsõel või kaitsekate on kahjustatud või sellel on nähtavaid mõrasid; võtke ühendust lähima Philipsi teeninduskeskusega.
- Ärge kunagi pange seadme töötamise ajal sõrmi ega muid objekte sisestamistorusse. Kasutage toiduainete sisestamiseks ainult tõukurit.
- Ärge puudutage sõela alusel olevaid väikeseid lõiketeri. Need on väga teravad.
- Selleks et seade kindlalt paigal püsiks, hoidke selle põhi ja pind, millel seade asub, puhas.
- Ärge haarake sõelast viljaliha koguja viljaliha väljalaskeava kaudu.
- Enne tarvikute vahetamist või kasutamise ajal liikuvatele osadele lähenemisel lülitage seade välja ja eemaldage toitejuhe seinakontaktist. Eemaldage toitejuhe seinakontaktist enne seadme kokkupanemist, lahtivõtmist või puhastamist või kui seade on järelevalveta.

Ettevaatust

- Seade on mõeldud kasutamiseks vaid kodumajapidamises.
- Ärge kunagi kasutage teiste tootjate poolt tehtud tarvikuid või osi, mida Philips ei ole eriliselt soovitanud. Selliste tarvikute või osade kasutamisel kaotab garantii kehtivuse.
- Enne seadme sisselülitamist kontrollige, kas kõik osad on korralikult paigaldatud.
- Kasutage seadet ainult siis, kui mõlemad klambrid on lukustatud.
- Klambrid võite ainult pärast seda avada, kui olete seadme välja lülitanud ja sõel on pöörlemise lõpetanud.
- Ärge eemaldage seadme töötamise ajal viljaliha nõu.
- Ärge laske seadmel töötada üle kahe minuti korraga. Kui te pole mahla pressimist veel lõpetanud, lülitage seade välja ja laske sellele 2 minutit jahtuda, enne kui jätkate.
- Võtke seade alati pärast kasutamist vooluvõrgust välja.
- Müratase = 74 dB [A]

Elektromagnetilised väljad (EMF)

See Philipsi seade vastab kõikidele kokkupuudet elektromagnetiliste väljadega käsitlevatele kohaldatavatele standarditele ja õigusnormidele.

Ringlussevõtt

Teie toode on kavandatud ja toodetud kvaliteetsetest materjalidest ja osadest, mida on võimalik ringlusse võtta ning uuesti kasutada.
Kui näete toote külge kinnitatud maha tõmmatud prügikasti sümbolit, siis kehtib tootele Euroopa direktiiv 2002/96/EÜ:

Ärge kunagi visake seda toodet muude majapidamisjäätmete hulka. Palun viige ennast kursi elektriliste ja elektrooniliste toodete eraldi kogumist reguleerivate kohalike eeskirjadega. Toote õige kõrvaldamine aitab vältida võimalikke negatiivseid tagajärgi keskkonnale ja inimeste tervisele.

3 Ülevaade (joon.1)

①	Lükkur	⑧	Mahlakann (ainult mudelil HR1823)
②	Sisestamistoru	⑨	Viljaliha nõu
③	Kaas	⑩	Vedav võll
④	Sõel	⑪	Klamber
⑤	Viljaliha koguja	⑫	Mootor
⑥	Tila	⑬	Sisse-välja lüliti
⑦	Mahlakannu kaas sisseehitatud vahueraldajaga (ainult mudelil HR1823)	⑭	Juhtmehoidik

4 Kasutamiseks valmistumine

Enne seadme kasutamist puhastage põhjalikult kõik toiduainetega kokkupuutuvad seadme osad (vt pt „Puhastamine").

Märkus

- Kontrollige sõela alati enne kasutamist. Kui märkate pragusid või kahjustusi, ärge seadet kasutage ja võtke ühendust lähima Philipsi hoolduskeskusega või toodete müüjaga.
- Kontrollige, kas kaane küljes olev hammas on lükatud jäätmekoguja avasse.
- Kontrollige, et kaane kummalgi küljel asuvad klambrid on oma asendisse lukustunud.
- Pritsimise ära hoidmiseks või külmkapis hoidmiseks pange mahlakannule kaas peale.

5 Mahlapressi kasutamine (joonis 2)

Enne alustamist pange seade kokku, tuginedes joonisele 2.
Mahlapressi saab kasutada puuvilja- ja köögivilja mahlade valmistamiseks.

Soovitus

- Jooge mahla vahetult pärast valmistamist. Kui see on mõnda aega õhu käes seisnud, kaotab mahl oma maitse ja toiteväärtuse.
- Selleks, et mahl kauem värskena püsiks, sulgege mahlakann pärast mahlavalmistamist kaanega.
- Maksimaalse koguse mahla saamiseks pressige alati tõukurit aeglaselt allapoole.

Märkus

- Seade töötab ainult siis, kui kõik osad on õigesti ühendatud ja kaas on korralikult klambritega oma kohale lukustatud.
- Ärge laske seadmel töötada üle kahe minuti korraga. Kui te pole mahla pressimist veel lõpetanud, lülitage seade välja ja laske sellele 2 minutit jahtuda, enne kui jätkate.
- Ärge tõukurit liiga tugevasti suruge, sest see võib mõjutada lõpptulemuse kvaliteeti. See võib põhjustada isegi filtri seiskumise.
- Ärge kunagi toppige oma näppe või esemeid sisestamistorusse.
- Kui olete kõik koostisained töödelnud ja mahla vool on peatunud, lülitage seade välja ja oodake kuni filter lõpetab pöörlemise.
- Kui viljaliha nõu kasutamise ajal täis saab, lülitage seade välja, eemaldage viljaliha nõu ja tühjendage see. Enne mahlapressimise jätkamist paigaldage tühi viljaliha nõu tagasi.
- Kui mudelil HR1823 on vahueraldaja mahlakannul, siis korjatakse mahlalt vaht ära.

6 Nõuandeid mahla pressimiseks

Soovitus

- Kasutage värskeid puu- ja köögivilju, sest need sisaldavad rohkem mahla. Ananassid, peedid, seller, õunad, kurgid, porgandid, spinat, melonid, tomatid ja viinamarjad on eriti sobivad mahlapressis töötlemiseks.
- Te ei pea õhukest koort eemaldama. Eemaldage ainult paks koor, nt apelsinide, ananasside ja keetmata peedi koor.
- Seemnekividega puuviljast mahla valmistamiseks eemaldage enne mahlategemist seemnekivid.
- Õunamahl muutub väga kiirelt pruuniks. Protsessi aeglustamiseks lisage mõned tilgad sidrunimahla.
- Puuviljad, mis sisaldavad tärklist, nagu banaanid, papaiad, avokaadod, viigimarjad ja mangod, ei kõlba mahlapressis töötlemiseks. Nende puuviljade töötlemiseks kasutage köögikombaini, kann- või saumiksrit.
- Selles mahlapressis kõlbab lehti ja leherootsusid, nt salatitaimi töödelda.
- Mahlapress ei sobi väga kõvade ja/või väga kiuliste/tärkliseliste puu- ja köögiviljade nagu suhkruroo töötlemiseks.

7 Puhastamine (joonis 3)

Hoiatus

- Ärge kunagi kasutage seadme puhastamiseks küürimiskäsnu, abrasiivseid puhastusvahendeid ega sööbivaid vedelikke, nagu bensiin või atsetoon.
- Ärge kastke mootorit vette või muudesse vedelikesse ega loputage seda kraani all.

Puhastada on kergem kohe pärast kasutamist.

1 Lülitage seade välja, eemaldage pistik seinakontaktist ja oodake, kuni sõel lõpetab pöörlemise.
2 Eemaldage lahtivõetavad osad mootori küljest.
3 Puhastage osi nõudepesuharjaga vähese nõudepesuvedelikuga kuumas vees ja seejärel loputage kraani all.
4 Puhastage mootorit niiske lapiga.

Märkus

- Sõela puhastamiseks kasutage harja.
- Kõiki osi, v.a mootorit võite ka nõudepesumasinas pesta.

8 Hoiustamine (joonis 4)

Hoiustage toitejuhet toitejuhtme hoiustamispesas, keerates selle seadme aluse ümber.

Ettevaatust

- Kui kannate seadet, ärge hoidke kinni selle klambritest ega tilast.

9 Garantii ja hooldus

Kui vajate hooldust, teavet või teil on probleem, külastage Philipsi veebilehte www.philips.com või pöörduge oma riigi Philipsi klienditeeninduskeskusesse. Telefoninumbri leiate ülemaailmselt garantiilehelt. Kui teie riigis ei ole klienditeeninduskeskust, pöörduge Philipsi kohaliku müügiesindaja poole.

Hrvatski

1 Uvod

Čestitamo vam na kupnji i dobro došli u Philips! Kako biste potpuno iskoristili podršku koju nudi Philips, registrirajte svoj proizvod na www.philips.com/welcome.
Aparat može raditi samo ako su svi dijelovi ispravno sastavljeni i ako je poklopac ispravno pričvršćen spojnicama.
Recepte potražite na adresi www.philips.com/kitchen.

2 Važno

Prije uporabe aparata pažljivo pročitajte ovaj korisnički priručnik i spremite ga za buduće potrebe.

Opasnost

- Jedinicu motora nikada nemojte uranjati u vodu ili neku drugu tekućinu i nemojte je ispirati pod vodom.
- Jedinicu motora nemojte prati u stroju za pranje posuđa.

Upozorenje

- Prije priključivanja aparata provjerite odgovara li mrežni napon naveden na podnožju aparata naponu lokalne mreže.
- Nemojte koristiti aparat ako je oštećen mrežni kabel, utikač ili neki drugi dio.
- Ako je kabel za napajanje oštećen, mora ga zamijeniti tvrtka Philips, ovlašteni Philips servisni centar ili neka druga kvalificirana osoba kako bi se izbjegle opasne situacije.
- Djeca ne smiju koristiti aparat. Aparat i njegov kabel držite izvan dosega djece.
- Ovaj aparat mogu koristiti osobe sa smanjenim fizičkim ili mentalnim sposobnostima te osobe koje nemaju dovoljno iskustva i znanja, pod uvjetom da su pod nadzorom ili da su primili upute u vezi rukovanja aparatom na siguran način te razumiju moguće opasnosti.
- Djecu treba nadzirati kako se ne bi igrala aparatom.
- Aparat nikad ne smije raditi bez nadzora.
- Nemojte koristiti aparat ako je rotirajuće sito ili zaštitni poklopac oštećen ili su na njemu vidljive napukline; obratite se najbližem Philips servisnom centru.
- U otvor za umetanje nikada ne gurajte prste ili predmete dok aparat radi. Za tu namjenu upotrebljavajte samo potiskivač.
- Nemojte dirati male rezače u podnožju sita. Vrlo su oštri.
- Kako biste osigurali stabilnost aparata, površinu na kojoj aparat stoji i donji dio aparata održavajte čistima.
- Nemojte posezati u sito kroz otvor za pulpu na spremniku za pulpu.
- Isključite aparat i iskopčajte ga iz napajanja prije zamjene dodataka ili približavanja dijelovima koji se tijekom upotrebe kreću. Uvijek iskopčajte aparat iz napajanja ako ga ostavljate bez nadzora te prije njegovog sastavljanja, rastavljanja ili čišćenja.

Oprez

- Ovaj aparat namijenjen je isključivo uporabi u kućanstvu.
- Nikada nemojte upotrebljavati dodatke ili dijelove drugih proizvođača ili proizvođača koje tvrtka Philips nije izričito preporučila. Ako upotrebljavate takve dodatke ili dijelove, vaše jamstvo prestaje vrijediti.
- Prije uključivanja aparata provjerite jesu li svi dijelovi ispravno pričvršćeni.
- Aparat koristite samo kada su obje spojnice pričvršćene.
- Spojnice otpustite tek nakon što isključite aparat i sito se prestane okretati.
- Nemojte uklanjati spremnik za pulpu dok aparat radi.
- Aparat ne smije raditi duže od 2 minute bez prekida. Ako niste završili s cijeđenjem soka, isključite aparat i prije nastavka pričekajte da se hladi 2 minute.
- Aparat obavezno iskopčajte nakon uporabe.
- Razina buke: 74 dB [A]

Elektromagnetska polja (EMF)

Ovaj aparat tvrtke Philips sukladan je svim primjenjivim standardima i propisima koji se tiču izloženosti elektromagnetskim poljima.

Recikliranje

Proizvod je proizveden od vrlo kvalitetnih materijala i komponenti, pogodnih za recikliranje i ponovnu uporabu.
Kada na proizvodu vidite simbol prekrižene kante za otpad, to znači da je uređaj obuhvaćen direktivom EU-a 2002/96/EC:

Proizvod nipošto nemojte odlagati s drugim kućanskim otpadom. Raspitajte se o lokalnim propisima o zasebnom prikupljanju električnih i elektroničkih proizvoda. Pravilno odlaganje starih proizvoda pridonosi sprječavanju potencijalno negativnih posljedica po okoliš i ljudsko zdravlje.

3 Pregled (slika 1)

①	Potiskivač	⑧	Vrč za sok (samo HR1823)
②	Otvor za umetanje	⑨	Spremnik za pulpu
③	Poklopac	⑩	Pogonska osovina
④	Sito	⑪	Spojnica
⑤	Spremnik za pulpu	⑫	Jedinica motora
⑥	Žlijeb	⑬	Prekidač za uključivanje/isključivanje
⑦	Vrč za sok s integriranim mehanizmom za odvajanje pjene (samo HR1823)	⑭	Pretinac za kabel

4 Priprema za uporabu

Prije korištenja aparata temeljito očistite dijelove koji dolaze u dodir s hranom (pogledajte odjeljak "Čišćenje").

Napomena

- Prije uporabe uvijek provjerite sito. Primijetite li napukline ili oštećenja, nemojte koristiti aparat i obratite se najbližem ovlaštenom servisu za proizvode tvrtke Philips ili dobavljaču.
- Kuku na poklopcu pažljivo umetnite u rupu na spremniku za pulpu.
- Pazite da spojnice budu pričvršćene u odgovarajući položaj sa svake strane poklopca.
- Na posudu za sok stavite poklopac kako biste izbjegli prskanje ili ako želite spremiti sok u hladnjak.

5 Uporaba sokovnika (sl. 2)

Prije početka provjerite jeste li sastavili dijelove sukladno sl. 2.
Sokovnik možete upotrebljavati za cijeđenje soka iz voća i povrća.

Savjet

- Sok popijte odmah nakon cijeđenja. Ako dugo stoji na zraku, sok će imati lošiji okus i manju nutricionističku vrijednost.
- Kako biste duže sačuvali svježinu soka, nakon cijeđenja soka na vrč stavite poklopac.
- Kako biste dobili maksimalnu količinu soka, potiskivač uvijek pritišćite polako.

Napomena

- Aparat radi samo ako su svi dijelovi ispravno sastavljeni te ako je poklopac učvršćen spojnicama.
- Aparat ne smije raditi duže od 2 minute bez prekida. Ako niste završili s cijeđenjem soka, isključite aparat i prije nastavka pričekajte da se hladi 2 minute.
- Nemojte previše pritiskati potiskivač jer to može utjecati na kvalitetu krajnjih rezultata. Može čak uzrokovati i zaustavljanje sita.
- U otvor za umetanje nikada ne gurajte prste ili predmete.
- Nakon što obradite sve sastojke i sok prestane istjecati, isključite aparat i pričekajte da se sito prestane okretati.
- Ako se spremnik za pulpu napuni tijekom uporabe, isključite aparat, pažljivo izvadite spremnik i ispraznite ga. Prije no što nastavite cijediti sok vratite prazni spremnik za pulpu.
- Model HR1823: ako se u vrču nalazi mehanizam za odvajanje pjene, ona će se ukloniti sa soka.

6 Savjeti za cijeđenje

Savjet

- Upotrebljavajte svježe voće i povrće jer ono sadrži više soka. Ananas, cikla, stabljike celera, jabuke, krastavci, mrkve, špinat, dinje, rajčice i grožđe naročito su pogodni za obradu u sokovniku.
- Ne morate guliti tanku kožicu ili koru. Uklonite samo debelu koru, npr. s naranči, ananasa ili sirove cikle.
- Ako želite cijediti voće s košticama, prvo izvadite koštice.
- Sok od jabuke brzo će potamnjeti. Kako biste usporili taj proces, dodajte nekoliko kapi soka limuna.
- Voće koje sadrži škrob, poput banana, papaje, avokada, smokvi i manga nije pogodno za cijeđenje u sokovniku. Za obradu tog voća upotrebljavajte aparat za obradu hrane te običnu ili ručnu miješalicu.
- Listove i stabljike, npr. salate, također možete cijediti u sokovniku.
- Sokovnik nije pogodan za cijeđenje jako tvrdog i/ili vlaknastog ili voća i povrća koje sadrži puno škroba poput šećerne trske.

7 Čišćenje (sl. 3)

Upozorenje

- Za čišćenje aparata nikada nemojte upotrebljavati spužvice za ribanje, abrazivna sredstva za čišćenje ili agresivne tekućine poput benzina ili acetona.
- Jedinicu motora nikada nemojte uranjati u vodu ili neku drugu tekućinu i nemojte je ispirati pod vodom.

Aparat se lakše čisti neposredno nakon uporabe.

1 Isključite aparat, iskopčajte utikač iz zidne utičnice i pričekajte da se sito prestane okretati.
2 Dijelove koji se mogu odvojiti odvojite od jedinice motora.
3 Očistite ove dijelove četkicom za čišćenje i toplom vodom s malo sredstva za pranje i zatim ih isperite pod mlazom vode.
4 Očistite jedinicu motora vlažnom krpom.

Napomena

- Za čišćenje sita koristite meku četku.
- Sve dijelove osim jedinice motora možete prati u stroju za pranje posuđa.

8 Spremanje (sl. 4)

Kabel za napajanje spremite u odjeljak za kabel tako da ga namotate na bubanj u podnožju aparata.

Oprez

- Prilikom nošenja aparat nemojte držati za spojnice niti žlijeb.

9 Jamstvo i servis

Ako vam je potreban servis ili informacije ili imate problem, posjetite web-stranicu tvrtke Philips na www.philips.com ili se obratite centru za korisničku podršku tvrtke Philips u svojoj državi (telefonski broj nalazi se u međunarodnom jamstvenom listu). Ako u vašoj državi ne postoji centar za potrošače, obratite se lokalnom prodavaču proizvoda tvrtke Philips.

Magyar

1 Bevezetés

A Philips köszönti Önt! Gratulálunk a vásárláshoz! A Philips által biztosított teljes körű támogatáshoz regisztrálja termékét a www.philips.com/welcome oldalon.
A készülék csak akkor működik, ha minden alkatrészét jól összeszerelték és a fedelet szorosan tartják a rögzítőkapcsok.
Receptekért látogasson el a www.philips.com/kitchen weboldalra.

2 Fontos!

A készülék első használata előtt figyelmesen olvassa el a használati útmutatót, és őrizze meg későbbi használatra.

Vigyázat!

- Ne merítse a motoregységet vízbe vagy más folyadékba, és ne öblítse le folyó víz alatt.
- Ne tisztítsa mosogatógépben a motoregységet.

Figyelmeztetés

- Csatlakoztatás előtt ellenőrizze, hogy a készülék alján lévő címkén feltüntetett hálózati feszültségérték megegyezik-e a helyi hálózati feszültséggel.
- Ne használja a készüléket, ha a csatlakozódugó, a hálózati kábel vagy egyéb alkatrészek megsérültek.
- Ha a hálózati kábel meghibásodott, a kockázatok elkerülése érdekében Philips szakszervizben vagy hivatalos szakszervizben ki kell cserélni.
- A készüléket gyermekek nem használhatják. A készüléket és a vezetéket tartsa gyermekektől távol.
- A készüléket csökkent fizikai, érzékelési vagy szellemi képességekkel rendelkező, vagy a készülék működtetésében járatlan személyek is használhatják, amennyiben ezt felügyelet mellett teszik, illetve ismerik a készülék biztonságos működtetésének módját és az azzal járó veszélyeket.
- Vigyázzon, hogy a gyerekek ne játsszanak a készülékkel.
- Működés közben ne hagyja a készüléket felügyelet nélkül.
- Ne használja a készüléket, ha a forgó szűrő vagy a védőburkolat sérült vagy látható repedés van rajta. Forduljon a legközelebbi Philips szakszervizhez.
- A készülék működése közben soha ne nyúljon az adagolócsőbe az ujjával vagy bármilyen tárggyal. Kizárólag a nyomórudat használja erre a célra.
- Ne érjen a szűrő alján található, kis vágókésekhez. Ezek nagyon élesek.
- Mindig tartsa tisztán a készülék tárolására szolgáló felületet és a gyümölcscentrifuga alját, hogy a készülék ne mozdulhasson el a helyéről.
- Ne nyúljon be a szűrőhöz a gyümölcshús kimeneti nyíláson keresztül.
- Alkatrészek cseréje előtt, illetve mielőtt a használatkor mozgó részekhez érne, kapcsolja ki a készüléket és húzza ki a fali aljzatból. Összeszerelés, szétszerelés és tisztítás előtt, illetve ha a készülék felügyelet nélkül van, mindig húzza ki a tápkábelt.

Figyelem

- A készüléket kizárólag háztartási használatra tervezték.
- Ne használjon más gyártótól származó, vagy a Philips által jóvá nem hagyott tartozékot vagy alkatrészt. Ellenkező esetben a garancia érvényét veszti.
- A készülék bekapcsolása előtt ellenőrizze, hogy minden alkatrész helyesen van-e felszerelve.
- A készülék használatakor a rögzítőkapcsoknak megfelelően kell zárniuk.
- Csak a készülék kikapcsolása és a szűrő leállása után nyissa ki a rögzítőkapcsokat.
- A készülék működése közben ne vegye ki a gyümölcshúsgyűjtőt.
- Ne üzemeltesse a készüléket megszakítás nélkül 2 percnél tovább. Ha még nem fejezte be a gyümölcscentrifugálást, kapcsolja ki a készüléket, és hagyja hűlni 2 percig, mielőtt folytatja.
- Használat után mindig húzza ki dugót az aljzatból.
- Zajszint = 74 dB [A]

Elektromágneses mezők (EMF)

Ez a Philips készülék az elektromágneses terekre érvényes összes vonatkozó szabványnak és előírásnak megfelel.

Újrahasznosítás

Ez a termék kiváló minőségű anyagok és alkatrészek felhasználásával készült, amelyek újrahasznosíthatók és újra felhasználhatók.
A terméken található áthúzott kerekes kuka szimbólum azt jelenti, hogy a termék megfelel a 2002/96/EK európai irányelvnek.

Ne kezelje a készüléket háztartási hulladékként. Tájékozódjon az elektromos és elektronikus készülékek hulladékkezelésére vonatkozó helyi törvényekről. A feleslegessé vált készülék helyes kiselejtezésével segít megelőzni a környezet és az emberi egészség károsodását.

3 Áttekintés (1. ábra)

①	Betöltő	⑧	Légyűjtő edény (csak HR1823 típusnál)
②	Adagolócső	⑨	Gyümölcshúsgyűjtő
③	Fedél	⑩	Hajtótengely
④	Szűrő	⑪	Rögzítőkapocs
⑤	Gyümölcshústároló	⑫	Motoregység
⑥	Kifolyócső	⑬	Be/kikapcsoló
⑦	Légyűjtő fedele beépített hableválasztóval (a HR1823 típusnál)	⑭	Csatlakozókábel tároló

4 Előkészítés a használatra

A készülék első használata előtt alaposan tisztítsa meg az élelmiszerrel érintkezésbe kerülő részeket (lásd a „Tisztítás" c. fejezetet).

Megjegyzés

- Használat előtt mindig ellenőrizze a szűrőt. Ha bármilyen repedést vagy sérülést fedez fel, ne használja a készüléket, és forduljon Philips szakszervizhez vagy vigye a készüléket a vásárlás helyére.
- A fedél kampójának illeszkednie kell a gyümölcshústárolón található nyílásba.
- Ellenőrizze, hogy a rögzítőkapcsok a fedél mindkét oldalán szorosan a helyükön vannak-e.
- Tegye a fedelet a légyűjtőre; ez megakadályozza a lé kilöttyenését, és a hűtőben való tároláshoz is hasznos.

5 A gyümölcscentrifuga használata (2. ábra)

Mielőtt hozzáfogna, győződjön meg róla, hogy a 2. ábra szerint rakja össze.
A gyümölcscentrifugát használhatja gyümölcs- és zöldséglevek készítéséhez.

Tanács

- Fogyassza el a gyümölcslevet közvetlenül a centrifugálást követően. Ha a gyümölcslé bizonyos ideig levegőnek van kitéve, elveszíti ízét és tápértékét.
- A gyümölcslé frissességének megőrzése érdekében használat után helyezze a fedelet a légyűjtőre.
- A lehető legtöbb gyümölcslé kinyerése érdekében mindig lassan nyomja le a betöltőt.

Megjegyzés

- A készülék csak akkor működik, ha minden alkatrésze helyesen van felszerelve, és a fedél jól le van zárva a rögzítőkapcsokkal.
- Ne üzemeltesse a készüléket megszakítás nélkül 2 percnél tovább. Ha még nem fejezte be a gyümölcscentrifugálást, kapcsolja ki a készüléket, és hagyja hűlni 2 percig, mielőtt folytatja.
- Ne fejtsen ki túl nagy nyomást a nyomórúdra, mert ez befolyásolhatja a végeredmény minőségét, sőt a szűrő leállását is okozhatja.
- Sose nyúljon be kézzel vagy más tárggyal az adagolócsőbe.
- Az összes hozzávaló feldolgozása és az összes lé kifolyása után kapcsolja ki a készüléket, és várja meg, amíg leáll a szűrő.
- Ha a gyümölcshúsgyűjtő megtelik használat közben, kapcsolja ki a készüléket, óvatosan távolítsa el a gyümölcshúsgyűjtőt, majd ürítse ki. Mielőtt folytatná a gyümölcslékészítést, tegye vissza az üres gyümölcshúsgyűjtőt.
- A HR1823 típusnál: ha a hableválasztó a légyűjtő edényben van, a hab nem kerül bele a gyümölcslébe.

6 Tippek gyümölcscentrifugáláshoz

Tanács

- Használjon friss gyümölcsöket és zöldségeket, mert azok több levet tartalmaznak. Az ananász, a cékla, a zeller, az alma, az uborka, a sárgarépa, a spenót, a dinnyefélék, a paradicsom és a szőlő különösen alkalmas a gyümölcscentrifugában történő feldolgozásra.
- Nem kell eltávolítani a vékony héjat. Csak a vastag héjakat távolítsa el, pl. a narancsét, az ananászét és a nyers cékláét.
- A csonthéjas gyümölcsöket ki kell magozni turmixoláshoz.
- Az almalé nagyon gyorsan megbarnul. Ez a folyamat néhány csepp citromlé hozzáadásával lassítható.
- A keményítőtartalmú gyümölcsök, például a banán, a papaja, az avokádó, a füge és a mangó nem alkalmasak a gyümölcscentrifugával való feldolgozásra. Ezen gyümölcsök feldolgozásához használjon konyhai robotgépet, turmixgépet vagy kézi turmixolót.
- A zöldséglevél (pl. saláta) is kezelhető a gyümölcscentrifugában.
- A gyümölcscentrifuga nem alkalmas nagyon kemény, illetve rostos vagy keményítős gyümölcs vagy zöldség, például cukornád feldolgozására.

7 Tisztítás (3. ábra)

Figyelem

- A készülék tisztításához ne használjon dörzsszivacsot és súrolószert (pl. mosószert, benzint vagy acetont).
- Ne merítse a motoregységet vízbe vagy más folyadékba, és ne öblítse le folyó víz alatt.

A tisztítás közvetlenül használat után egyszerűbb.

1 Kapcsolja ki a készüléket, húzza ki a csatlakozódugót a fali aljzatból, és várjon, amíg a szűrő forgása leáll.
2 Távolítsa el a levehető alkatrészeket a motoregységről
3 Ezeket az alkatrészeket kefével, mosogatószeres meleg vízben tisztítsa meg, majd öblítse le a csap alatt.
4 A motoregységet nedves ruhával tisztítsa meg.

Megjegyzés

- A szűrőt puha kefével tisztítsa meg.
- A motoregységen kívül minden egységet mosogatógépben is tisztíthat.

8 Tárolás (4. ábra)

A hálózati kábelt a készülék talpazatára csévélve, a hálózatikábel-tárolóban tárolja.

Vigyázat

- Ne hordozza a készüléket a rögzítőkapcsoknál vagy a kifolyócsőnél fogva.

9 Jótállás és szerviz

Ha információra van szüksége, javíttatást szeretne igényelni vagy valamilyen probléma merül fel, látogasson el a Philips honlapjára (www.philips.com), vagy forduljon az adott ország Philips vevőszolgálatához (a telefonszámot megtalálja a világszerte érvényes garancialevélen). Ha országában nem működik ilyen vevőszolgálat, forduljon a Philips helyi termékforgalmazójához.

Қазақша

1 Кіріспе

Осы затты сатып алуыңызбен құттықтаймыз және Philips компаниясына қош келдіңіз! Philips ұсынатын қолдауды толық пайдалану үшін өнімді www.philips.com/welcome торабында тіркеңіз.
Құрал барлық бөлшектері дұрыс орнатылып, қақпағы қыстырғыштармен дұрыстап бекітілгенде ғана жұмыс істейді.
Рецептілер алу үшін, www.philips.com/kitchen торабына өтіңіз.

2 Маңызды ақпарат

Құралды қолданбас бұрын, осы пайдаланушы нұсқаулығын мұқият оқып шығып, болашақта анықтамалық құрал ретінде пайдалану үшін сақтап қойыңыз.

Қауіпті жағдайлар

- Моторды суға немесе басқа сұйықтыққа батыруға болмайды, немесе кран астындағы сумен шаюға да болмайды.
- Моторды ыдыс жуғыш машинада жумаңыз.

Ескерту

- Құрылғыны қосар алдында, оның негізінде көрсетілген кернеу жергілікті кернеу мөлшеріне сәйкес келетінін тексеріп алыңыз.
- Егер ток сымы, штепсельдік ұшы немесе басқа бөлшектері зақымдалған болса, құралды қолданбаңыз.
- Қуат сымы зақымданған болса, қауіпті жағдай орын алмауы үшін, оны тек Philips компаниясында, Philips мақұлдаған қызмет орталығында немесе білікті мамандар ауыстыруы керек.
- Бұл құрылғыны балаларға пайдалануға болмайды. Құралды және оның сымын балалардың қолдары жетпейтін жерде сақтаңыз.
- Құралды қауіпсіз пайдалану жөніндегі нұсқаулар беріліп, басқа біреу қадағалаған және құралды пайдалануға қатысты қауіп-қатерлер түсіндірілген жағдайда, осы құралды физикалық, сезу немесе ойлау қабілеті шектеулі, білімі мен тәжірибесі аз адамдар пайдалана алады.
- Балалардың құралмен ойнауына жол бермеңіз.
- Құралды қадағалаусыз қосып қоюға болмайды.
- Егер айналмалы елек немесе қорғаныш жапқышы зақымданса немесе оларда жарықшалар байқалса, жақын жердегі Philips қызмет көрсету орталығымен хабарласыңыз.
- Құрал жұмыс істеп тұрғанда, ешқашан азық салатын түтікке саусақтарыңызды немесе басқа заттарды салмаңыз. Бұл мақсатқа тек итергішті пайдаланыңыз.
- Електің негізінде орналасқан кішкене жүздерге қолыңызды тигізбеңіз. Олар өте өткір.
- Құрал берік орнатылу үшін, құрал тұратын бет және құралдың асты таза болуы керек.
- Ұлпа жинағыштың ұлпаны шығаратын тесігі арқылы торды ұстамаңыз.
- Қолданыста алынып-салынатын қосалқы құралдар мен бөлшектерді ауыстырмас бұрын құрылғыны ажыратып, қуат көзінен суырыңыз. Құрылғы пайдаланылмайтын болса және құрастыру, бөлшектеу немесе тазалау алдында оны әрқашан қуат көзінен ажыратып жүріңіз.

Ескерту

- Бұл құрал тек үйде қолдануға арналған.
- Басқа өндірушілер шығарған немесе Philips компаниясы нақты ұсынбаған қосалқы құралдар мен бөлшектерді пайдаланушы болмаңыз. Ондай қосалқы құралдар мен бөлшектерді пайдалансаңыз, құралдың кепілдігі өз күшін жояды.
- Құралды тоққа қосар алдында барлық бөлшектері дұрыс орнатылғандығына көзіңізді жеткізіңіз.
- Бекітетін екі детальдардың екеуі де жабылғаннан соң ғана құралмен қолданыңыз.
- Бекітетін тетіктерді тек құрал тоқтан суырылғаннан кейін және елек айналғанын тоқтатқаннан кейін ғана босатуға болады.
- Қабықтарды жинайтын контейнерді құралды, жұмыс жасап тұрғанда алуға болмайды.
- Құралды үздіксіз 2 минуттан артық іске қоспаңыз. Шырын сығуды аяқтамасаңыз, құрылғыны өшіріңіз де, жалғастырмас бұрын 2 минут суытып қойыңыз.
- Пайдаланып болғаннан кейін, құралды ток көзінен ажыратыңыз.
- Шу деңгейі: Lc = 74 dB [A]

Электромагниттік өрістер (ЭМӨ)

Осы Philips құралы электромагниттік өрістерге қатысты барлық қолданыстағы стандарттар мен ережелерге сәйкес келеді.

Қайта өңдеу

Бұл өнім қайта өңдеп, қайта пайдалануға болатын жоғары сапалы материалдар мен бөлшектерден жасалған.
Өнімде үсті сызылған дөңгелекті қоқыс жәшігінің белгісі болса, өнім Еуропалық 2002/96/ЕС директивасына кіретінін білдіреді.

Өнімді еш уақытта басқа тұрмыстық қоқыспен бірге тастамаңыз. Электр және электрондық өнімдердің бөлек жиналуы туралы жергілікті ережелермен танысыңыз. Ескі өнімді қоқысқа дұрыс әдіспен тастау арқылы қоршаған ортаны және адам денсаулығын сақтап қалуға болады.

3 Шолу (1-сурет)

①	Тығындағыш	⑧	Шырын құмырасы (тек HR1823 үлгісінде)
②	Азық салатын түтік	⑨	Қабықтарды жинайтын контейнер
③	Қақпақ	⑩	Жетек вал
④	Тор	⑪	Қыстырғыш
⑤	Қабық жинағыш	⑫	Мотор бөлімі
⑥	Шүмек	⑬	Қосу/өшіру қосқышы
⑦	Ішіне көбік ажыратқыш орнатылған шырын стаканының қақпағы (тек HR1823 үлгісінде)	⑭	Тоқ сымын сақтағыш

4 Пайдалануға дайындау

Құрылғыны пайдаланбас бұрын тағам тиген бөлшектерді мұқият тазалаңыз ('Тазалау' бөлімін көріңіз).

Ескертпе

- Електі әрдайым қолданар алдында тексеріңіз. Егер сіз сүзгіден сызатты байқасаңыз немесе сүзгінің басқалай зақымдалғанын көрсеңіз, құрылғыны әрі қарай қолданбаңыз, жақын жердегі Philips қызмет орталығымен байланысыңыз.
- Қақпақтағы ілмек қабық жинағыштағы тесікшеге дұрыс келіп тұрғандығын тексеріңіз.
- Қыстырғыштар қақпақтың екі жағында да орнына түсіп, бекітілгенін тексеріңіз.
- Егер шырын шашырап кетпесін десеңіз немесе шырынды тоңазытқышта сақтамақшы болсаңыз, шырын құмыранына қақпақты жауып қойыңыз.

5 Шырын сыққышты пайдалану (2-сурет)

Бастамастан бұрын, 2-суретке сай құрастырылғанын тексеріңіз.
Шырын сыққышты жеміс пен көкөніс шырынын алу үшін пайдалануға болады.

Кеңес

- Шырынды сыққаннан кейін бірден ішіңіз. Ауада біраз уақытқа қалған шырын дәмін және құнарлылығын жояды.
- Шырыныңызды ұзағынан құнақы етіп сақтау үшін, шырынды сыққанан соң, шырын ыдысына герметикалық қақпақты жабыңыз.
- Шырынды көп мөлшерде алу үшін, жеміс жидектерді әрдайым итергішпен төмен қарай жаймен итеріп отырыңыз.

Ескертпе

- Бұл құрал тек барлық бөлшектері дұрыс жиналып, қақпағы берілген қысқыштар дұрыс бекітіліп, орнатылғанда ғана жұмыс істейді.
- Құралды үздіксіз 2 минуттан артық іске қоспаңыз. Шырын сығуды аяқтамасаңыз, құрылғыны өшіріңіз де, жалғастырмас бұрын 2 минут суытып қойыңыз.
- Итергішке қатты салмақ түсірмеңіз, себебі ол шырынның сапасына әсер етуі мүмкін. Бұл електі бітеп тастауы да мүмкін.
- Азық салатын түтікке ешқашан саусақтарыңызды немесе басқа заттарды салмаңыз.
- Ингредиенттердің барлығын сығып болғаннан соң, шырынның шығуы тоқтағанын күтіңіз. Содан соң құралды өшіріп, електің айналуы тоқтағанша күтіңіз.
- Егер құралды қолданып жатқанда қабықтарды жинайтын контейнер толып кетсе, құралды сөндіріп, қабықтарды жинайтын контейнерді абайлап алып, оны босатыңыз. Шырынды әрі қарай жасау алдында, қабықтарды жинайтын контейнерді қайтадан орнына орнатыңыз.
- HR1823 үлгісінде көбік ажыратқыш шырын ыдысында болса, онда көбік шырыннан ажыратылды.

6 Шырын сығу бойынша кеңестер

Кеңес

- Шырынды көбірек болатындықтан, жаңа піскен жеміс-жидектер мен көкөністерді қолданыңыз. Шырын сыққышқа ананас, қызылша, сельдерей жапырақтары, алма, қияр, сәбіз, шпинат, қауын, қызанақ, және жүзім сияқты жеміс жидектер өте қолайлы.
- Жұқа қабықтарды аршудың қажеті жоқ. Тек қалың қабықтарды, мысалы, апельсин, ананас және пісірілмеген қызылша қабықтарын тазалау керек.
- Егер сіз сүгеі бар жемістердің шырынын сықыныз келсе, шырынды сығар алдында сүйектерді алып тастаңыз.
- Алма шырыны тез қоңырланып кетеді. Тез қоңырланбауы үшін лимон шырынының бірнеше тамшысын қосыңыз.
- Банан, папайя, авокадо, інжір немесе манго сияқты крахмалы бар жемістерді бұл шырын сыққыштан өткізуге болмайды. Бұл жемістер үшін ас үй комбайнын, блендерді немесе қол блендерін қолданыңыз.
- Бұл шырын сыққыштан жапырақтарды немесе жапырақ бұтақтарын өткізуге болады.
- Қант қамысы сияқты өте қатты және/немесе талшықты, крахмалды жемістерді немесе көкөністерді шырын сыққыштан өткізуге болмайды.

7 Тазалау (3-сурет)

Абайлаңыз

- Құралды тазалағанда, қыратын шуберектерді, қырғыш тазалау құралдарын, жанармай немесе ацетон сияқты сұйықтықтарды қолданбаңыз.
- Моторды суға немесе басқа сұйықтыққа батыруға болмайды, немесе кран астындағы сумен шаюға да болмайды.

Қолданып болғаннан соң бірден тазаласаңыз жеңіл болады.

1 Құралды өшіріп, қабырғадағы розеткадан шанышқыны алып, фильтрі айналып тоқтағанын күтіңіз.
2 Мотор бөлігінен алынатын бөлшектерді босату.
3 Бөлшектерді тазалауыш щеткамен жылы суда, жуғыш сұйықтықпен жуып, ағын су астында шайыңыз.
4 Моторды дымқыл шуберекпен сүртіңіз.

Ескертпе

- Електі тазалау үшін жұмсақ қылшық қолданыңыз.
- Сіз, сонымен қатар, мотор бөлігінен басқа барлық бөлшектерді ыдыс жуғышта да жууыңызға болады.

8 Сақтау (4-сурет)

Ток сымын мотордың негізіндегі барабанға орап, сым сақтайтын жерде сақтаңыз.

Ескерту

- Құралды бекіту тетігінен немесе шүмегінен ұстап көтерменіз.

9 Кепілдік және қызмет көрсету

Егер сізге қызмет немесе ақпарат қажет болса немесе шешілмеген бір мәселе болса, www.philips.com мекенжайындағы Philips веб-сайтына кіріңіз немесе еліңіздегі Philips тұтынушыларды қолдау орталығына хабарласыңыз (телефон нөмірін дүниежүзілік кепілдік кітапшасынан таба аласыз). Егер еліңізде тұтынушыларға қолдау көрсету орталығы болмаса, онда жергілікті Philips компаниясының дилеріне барыңыз.

Lietuviškai

1 Įvadas

Sveikiname įsigijus „Philips" gaminį ir sveiki atvykę! Jei norite pasinaudoti „Philips" siūloma pagalba, užregistruokite savo gaminį adresu www.philips.com/welcome.
Prietaisas veikia, tik kai visos dalys yra tinkamai sudėtos, o dangtis tinkamai užfiksuotas gnybtais.
Norėdami rasti receptų, apsilankykite www.philips.com/kitchen.

2 Svarbu

Prieš pradėdami naudoti prietaisą atidžiai perskaitykite šį vartotojo vadovą ir saugokite jį, nes jo gali prireikti ateityje.

Pavojus

- Niekada nemerkite variklio į vandenį ar kitą skystį ir neskalaukite jo po tekančiu vandeniu.
- Neplaukite variklio įtaiso indaplovėje.

Įspėjimas

- Prieš įjungdami prietaisą, patikrinkite, ar ant prietaiso stovo nurodyta įtampa atitinka vietinio tinklo įtampą.
- Nenaudokite prietaiso, kai kištukas, maitinimo laidas ar kitos dalys yra pažeistos.
- Jei maitinimo laidas pažeidžiamas, kad išvengtumėte pavojaus, jį turi pakeisti „Philips" darbuotojai, „Philips" įgaliotasis techninės priežiūros centras arba kiti panašios kvalifikacijos specialistai.
- Šiuo prietaisu negalima naudotis vaikams. Laikykite prietaisą ir jo laidą vaikams nepasiekiamoje vietoje.
- Šį prietaisą gali naudoti asmenys, kurių fiziniai, jutimo ar protiniai gebėjimai yra silpnesni arba kurie neturi patirties ir žinių, taip pat tie, kurie buvo prižiūrimi arba išmokyti saugiai naudotis prietaisu bei supažindinti su susijusiais pavojais.
- Prižiūrėkite vaikus, kad jie nežaistų su prietaisu.
- Niekada nepalikite veikiančio prietaiso be priežiūros.
- Nenaudokite prietaiso, jei pažeistas besisukantis sietelis ar apsauginis dangtis arba ant jo matote įtrūkimų. Kreipkitės į artimiausią „Philips" techninės priežiūros centrą.
- Prietaisui veikiant, jokiu būdu nekiškite į padavimo vamzdį pirštų ar daiktų. Tam naudokite tik stūmiklį.
- Nelieskite sietelio dugne esančių mažų peiliukų. Jie yra labai aštrūs.
- Jei norite, kad prietaisas stovėtų stabiliai, užtikrinkite, kad paviršius, ant kurio stovi prietaisas, ir prietaiso apačia būtų švarūs.
- Nekiškite sietelio per minkštimo surinkiklio angą.
- Prieš keisdami priedus ar liesdami judančias dalis prietaisą išjunkite ir atjunkite nuo maitinimo šaltinio. Jei nesate prie prietaiso ar ketinate jį išrinkti, surinkti arba valyti, prietaisą visada atjunkite nuo maitinimo šaltinio.

Dėmesio

- Šis prietaisas skirtas naudoti tik namų ūkyje.
- Nenaudokite jokių priedų ar dalių, pagamintų kitų bendrovių arba nerekomenduojamų „Philips". Jei naudosite tokius priedus arba dalis, nebegalios jūsų garantija.
- Prieš įjungdami prietaisą, įsitikinkite, kad visos dalys yra teisingai surinktos.
- Naudokite prietaisą tik tada, kai abu gnybtai yra užspausti.
- Spaustukus atkabinkite tik tada, kai prietaisas išjungtas ir nebesisuka sietelis.
- Nenuimkite tirščių indo, veikiant prietaisui.
- Nenaudokite prietaiso ilgiau nei 2 minutes be pertraukos. Jei nebaigėte spausti sulčių, prietaisą išjunkite ir prieš tęsdami darbą palaukite 2 minutes leisdami prietaisui atvėsti.
- Baigę naudoti, būtinai išjunkite prietaisą iš maitinimo tinklo.
- Triukšmo lygis = 74 dB [A]

Elektromagnetiniai laukai (EMF)

„Philips" prietaisas atitinka visus taikomus standartus ir normas dėl elektromagnetinių laukų poveikio.

Perdirbimas

Gaminys sukurtas ir pagamintas naudojant aukštos kokybės medžiagas ir komponentus, kuriuos galima perdirbti ir naudoti pakartotinai.
Jei matote perbrauktos šiukšlių dėžės su ratukais simbolį, pritvirtintą prie produkto, tai reiškia, kad produktui galioja Europos Sąjungos direktyva 2002/96/EB:

Neišmeskite šio produkto su kitomis buitinėmis atliekomis. Sužinokite, kokios vietinės taisyklės taikomos atskiram elektrinių ir elektroninių produktų surinkimui. Tinkamas senų produktų išmetimas padeda išvengti galimų neigiamų pasekmių aplinkai ir žmonių sveikatai.

3 Apžvalga (1 pav.)

①	Stūmiklis	⑧	Ąsotis sultims (tik HR1823)
②	Padavimo vamzdis	⑨	Tirščių indas
③	Dangtis	⑩	Varomoji ašis
④	Sietelis	⑪	Fiksatorius
⑤	Minkštimo surinkiklis	⑫	Variklio įtaisas
⑥	Snapelis	⑬	Įjungimo / išjungimo jungiklis
⑦	Ąsočio sultims dangtelis su putų sieteliu (tik HR1823)	⑭	Laido saugykla

4 Paruošimas naudojimui

Prieš naudodami prietaisą kruopščiai nuplaukite dalis, kurios liečiasi su maisto produktais (žr. skyrių „Valymas").

Pastaba

- Visada patikrinkite sietelį prieš naudodami. Pastebėję įtrūkimų ar pažeidimų, nenaudokite prietaiso ir susisiekite su artimiausiu „Philips" techninės priežiūros centru arba nuneškite prietaisą pas prekybos atstovą.
- Įsitikinkite, kad kablys, esantis ant dangtelio, įsistato į jam skirtą minkštimo rezervuaro angą.
- Įsitikinkite, kad abiejose dangčio pusėse esantys gnybtai yra tinkamai užfiksuoti.
- Ant sulčių ąsočio uždėkite dangtį, kad sultys neišsilietų arba jei norite jas laikyti šaldytuve.

5 Sulčiaspaudės naudojimas (2 pav.)

Prieš pradėdami surinkite prietaisą pagal 2 pav.
Sulčiaspaude galite spausti sultis iš vaisių ir daržovių.

Patarimas

- Gerkite ką tik išspaustas sultis. Kiek pastovėjusios ir reaguodamos su oru sultys praras skonį ir maistines savybes.
- norėdami sultis išlaikyti šviežias ilgiau, išspaudę sulčių ant ąsočio uždėkite dangtelį.
- Norėdami išspausti daugiau sulčių, visuomet spauskite stūmiklį lėtai.

Pastaba

- Prietaisas veiks tik tada, kai visos jo dalys bus tinkamai sujungtos, o dangtis uždarytas užspaudžiant spaustukus.
- Nenaudokite prietaiso ilgiau nei 2 minutes be pertraukos. Jei nebaigėte spausti sulčių, prietaisą išjunkite ir prieš tęsdami darbą palaukite 2 minutes leisdami prietaisui atvėsti.
- Nespauskite stūmiklio per stipriai, nes taip gali pablogėti sulčių kokybė. Dėl to net gali užstrigti sietelis.
- Niekada nekiškite pirštų ar kitų daiktų į padavimo vamzdį.
- Kai perdirbsite visus produktus ir sultys nustos tekėjusios, išjunkite prietaisą ir palaukite, kol sietelis nustos suktis.
- Jei naudojant prisipildo tirščių indas, prietaisą išjunkite, atsargiai nuimkite tirščių indą ir jį ištuštinkite. Prieš tęsdami darbą, įstatykite į vietą tuščią tirščių indą.
- Jei prietaiso HR1823 ąsotyje sultims yra putų sietelis, sultyse putų nebus.

6 Patarimai spaudžiant sultis

Patarimas

- Naudokite tik šviežius vaisius ir daržoves – juose yra daugiau sulčių. Geriausiai sulčiaspaude apdorosite ananasus, burokėlius, salierų stiebus, obuolius, agurkus, morkas, špinatus, melionus, pomidorus ir vynuoges.
- Nereikia lupti plonų odelių ar žievelių. Nulupkite tik storas žieveles, pvz., apelsinų, ananasų ir nevirtų burokėlių.
- Jei nenorite spausti sulčių su kauliukais, prieš spausdami sultis, išimkite kauliukus.
- Obuolių sultys labai greitai paruduoja. Procesą galite sulėtinti, įlašinę keletą citrinų sulčių lašų.
- Vaisiai, kuriuose yra krakmolo (bananai, papajos, avokadai, figos ir mangai), netinkami apdoroti sulčiaspaude. Šiems vaisiams apdoroti naudokite virtuvės kombainą, maišytuvą ar rankinį maišytuvą.
- Lapai ir lapkočiai, pvz., salotos taip pat gali būti perdirbami sulčiaspaudėje.
- Sulčiaspaudė nėra pritaikyta perdirbti labai kietus ir / arba pluoštinius ar krakmolingus vaisius ar daržoves, tokius kaip cukrašvendres.

7 Valymas (3 pav.)

Įspėjimas

- Niekada įrenginiui valyti nenaudokite šveitimo kempinėlių, abrazyvinių valymo medžiagų arba stiprių skysčių, tokių kaip benzinas ar acetonas.
- Niekada nemerkite variklio į vandenį ar kitą skystį ir neskalaukite jo po tekančiu vandeniu.

Prietaisą lengviau išvalyti iš karto panaudojus.

1 Išjunkite prietaisą, ištraukite kištuką iš maitinimo lizdo ir palaukite, kol sietelis nustos suktis.
2 Nuimkite nuimamas dalis nuo variklio.
3 šias dalis išvalykite valymo šepetėliu šiltame vandenyje, naudodami nedidelį kiekį indų ploviklio, ir išskalaukite jas tekančiu vandeniu.
4 Variklio korpusą nuvalykite drėgna šluoste.

Pastaba

- Sietelį išvalykite švelniu šepetėliu.
- Indaplovėje galima valyti visas dalis, išskyrus variklio korpusą.

8 Saugojimas (4 pav.)

Maitinimo laidą saugokite laido saugojimo įtaise, suvynioję jį ant prietaiso pagrinde esančios ritės.

Atsargiai

- Nešdami prietaisą nelaikykite jo už spaustukų ar snapelio.

9 Garantija ir techninis aptarnavimas

Jei reikia atlikti techninės priežiūros darbus, ieškote informacijos arba kilo problemų, apsilankykite „Philips" svetainėje www.philips.com arba kreipkitės į „Philips" klientų aptarnavimo centrą savo šalyje (jo telefono numerį rasite visame pasaulyje galiojančios garantijos lankstinuke). Jei jūsų šalyje nėra klientų aptarnavimo centro, kreipkitės į vietinį „Philips" atstovą.

Latviešu

1 Ievads

Apsveicam ar pirkumu un laipni lūdzam Philips! Lai pilnībā izmantotu Philips piedāvāto atbalstu, reģistrējiet savu izstrādājumu www.philips.com/welcome.
Ierīce darbojas tikai tad, ja visas detaļas ir atbilstoši savietotas, un vāks ir droši noslēgts vietā ar aizspiedņiem.
Receptes skatiet vietnē www.philips.com/kitchen.

2 Svarīgi

Pirms ierīces lietošanas uzmanīgi izlasiet šo lietošanas pamācību un saglabājiet to, lai vajadzības gadījumā varētu ieskatīties tajā arī turpmāk.

Briesmas

- Nekad nelieciet motora bloku ūdenī vai kādā citā šķidrumā un neskalojiet to zem krāna.
- Nemazgājiet motora bloku trauku mazgājamajā mašīnā.

Brīdinājums!

- Pirms ierīces pievienošanas elektrotīklam pārbaudiet, vai uz ierīces pamatnes norādītais spriegums atbilst elektrotīkla spriegumam jūsu mājās.
- Nelietojiet ierīci, ja bojāta tās kontaktdakša, elektrības vads vai citas sastāvdaļas.
- Ja elektrības vads ir bojāts, tas jānomaina uzņēmumā Philips, Philips pilnvarota servisa centra darbiniekiem vai līdzīgi kvalificētām personām, lai izvairītos no briesmām.
- Šo ierīci nedrīkst izmantot bērni. Ierīci un tās elektrības vadu glabājiet bērniem nepieejamā vietā.
- Šo ierīci var izmantot personas ar ierobežotām fiziskajām, sensorajām vai garīgajām spējām vai bez pieredzes un zināšanām, ja tiek nodrošināta uzraudzība vai norādījumi par drošu ierīces lietošanu un panākta izpratne par iespējamo bīstamību.
- Jānodrošina, lai ar ierīci nevarētu rotaļāties mazi bērni.
- Nekad neatstājiet ieslēgtu ierīci bez uzraudzības.
- Neizmantojiet ierīci, ja rotējošais siets vai aizsargvāks ir bojāts vai tam ir redzamas plaisas, un sazinieties ar tuvāko Philips servisa centru.
- Ierīces darbības laikā nekādā gadījumā nelieciet atverē pirkstus vai jebkādus priekšmetus. Šim nolūkam izmantojiet tikai bīdni.
- Nepieskarieties mazajiem asmeņiem sieta pamatnē. Tie ir ļoti asi.
- Lai nodrošinātu, ka ierīce novietota stabili, ierīces apakšai un virsmai, uz kuras tā atrodas, vienmēr jābūt tīrai.
- Necentieties piekļūt sietam caur mīkstuma savācēja mīkstuma izvadīšanas atveri.
- Pirms piederumu maiņas vai pieskaršanās kustīgām detaļām izslēdziet ierīci un atvienojiet to no strāvas. Vienmēr atvienojiet ierīci no strāvas, ja tā tiek atstāta bez uzraudzības un pirms salikšanas, izjaukšanas vai tīrīšanas.

Ievērībai

- Ierīce ir paredzēta tikai mājas lietošanai.
- Nekad neizmantojiet citu ražotāju piederumus vai detaļas, kuras Philips nav īpaši ieteicis. Ja izmantojat šādus piederumus vai detaļas, garantija vairs nav spēkā.
- Pirms ierīces ieslēgšanas, pārliecinieties, ka visas detaļas ir atbilstoši uzvietotas.
- Izmantojiet ierīci tikai tad, ja abi aizspiedņi ir noslēgti.
- Aizspiedņus atveriet tikai pēc tam, kad esat izslēdzis ierīci un siets vairs nerotē.
- Ierīcei darbojoties, neizņemiet mīkstuma tvertni.
- Nedarbiniet ierīci ilgāk par 2 minūtēm bez pārtraukuma. Ja vēl neesat pabeidzis sulas spiešanu, izslēdziet ierīci un ļaujiet tai atdzist 2 minūtes, pirms turpināt.
- Pēc lietošanas vienmēr atvienojiet ierīci no sienas kontaktligzdas.
- Trokšņa līmenis: = 74 dB [A]

Elektromagnētiskie lauki (EMF)

Šī Philips ierīce atbilst visiem piemērojamiem standartiem un noteikumiem, kas attiecas uz elektromagnētisko lauku iedarbību.

Otrreizējā pārstrāde

Jūsu produkts ir konstruēts un izgatavots no augstas kvalitātes materiāliem un sastāvdaļām, kuras ir iespējams pārstrādāt un izmantot atkārtoti.
Ja redzat pārsvītrotu atkritumu urnas simbolu uz produkta, tas nozīmē, ka uz šo produktu attiecas ES direktīva 2002/96/EK:

Nekad neutilizējiet šo produktu kopā ar pārējiem sadzīves atkritumiem. Lūdzam iepazīties ar vietējiem noteikumiem attiecībā uz elektrisko un elektronisko produktu atsevišķu savākšanu. Pareiza jūsu vecā produkta utilizācija palīdz novērst potenciālo negatīvo ietekmi uz vidi un cilvēka veselību.

3 Pārskats (1. att.)

1	Bīdnis	8	Sulas krūze (tikai HR1823)
2	Padevējcaurule	9	Mīkstuma tvertne
3	Vāks	10	Vadības vārpsta
4	Siets	11	Aizspiednis
5	Mīkstuma savācējs	12	Motora bloks
6	Snīpis	13	Ieslēgšanas/izslēgšanas slēdzis
7	Sulas krūzes vāks ar iebūvētu putu noņēmēju (tikai HR1823)	14	Elektrības vada glabātuve

4 Sagatavošana lietošanai

Pirms ierīces lietošanas rūpīgi notīriet detaļas, kas nonākušas saskarē ar pārtiku (skatiet nodaļu "Tīrīšana").

Piezīme

- Pirms lietošanas vienmēr pārbaudiet sietu. Ja pamanāt plaisas vai bojājumus, nelietojiet ierīci un sazinieties ar tuvāko Philips servisa centru vai nogādājiet ierīci savam izplatītājam.
- Raugieties, lai uz vāka esošais ākis ir ievietotos mīkstuma savācēja atverē.
- Pārliecinieties, ka aizspiedņi ir fiksēti atbilstošā pozīcijā abās vāka pusēs.
- Lai izvairītos no šļakstiem vai ja vēlaties glabāt sulu ledusskapī, novietojiet vāku uz sulas krūzes.

5 Sulu spiedes izmantošana (2. att.)

Pirms darba sākšanas pārliecinieties, vai esat salicis ierīci atbilstoši 2. attēlam.
Varat izmantot sulu spiedi auglu un dārzeņu sulas izspiešanai.

Padoms

- Izdzeriet sulu uzreiz pēc tās pagatavošanas. Ja tā kādu laiku ir pakļauta gaisa iedarbībai, sula zaudēs savu garšu un uzturvērtību.
- Lai jūsu sula ilgāk būtu svaiga, pēc sulas spiešanas uzlieciet vāku uz sulas krūzes.
- Lai iegūtu maksimālo sulas daudzumu, vienmēr spiediet bīdni uz leju ļoti lēni.

Piezīme

- Ierīce darbojas tikai tad, ja visas detaļas ir pareizi piestiprinātas un vāks ir nostiprināts ar aizspiedņiem.
- Nedarbiniet ierīci ilgāk par 2 minūtēm bez pārtraukuma. Ja vēl neesat pabeidzis sulas spiešanu, izslēdziet ierīci un ļaujiet tai atdzist 2 minūtes, pirms turpināt.
- Nespiediet bīdni pārāk spēcīgi, jo tas var ietekmēt gala rezultāta kvalitāti. Tas var pat apturēt sietu.
- Nekad neievietojiet pirkstus vai priekšmetus padevējcaurulē.
- Pēc tam, kad esat pārstrādājis visus produktus un sula vairs netek, izslēdziet ierīci un nogaidiet, kamēr siets vairs nerotē.
- Ja mīkstuma tvertne izmantošanas laikā kļūst pilna, izslēdziet ierīci, rūpīgi izņemiet mīkstuma tvertni un iztukšojiet to. Pirms turpiniet spiest sulu, atkārtoti pievienojiet tukšo mīkstuma tvertni.
- Modelim HR1823: ja putu atdalītājs ir sulas krūzē, putas tiek noņemtas no sulas.

6 Sulu spiešanas padomi

Padoms

- Izmantojiet svaigus augļus un dārzeņus, jo tajos ir vairāk sulas. Ananāsi, bietes, seleriju kāti, āboli, gurķi, burkāni, spināti, melones, tomāti un granātāboli ir īpaši piemēroti pārstrādei sulas spiedē.
- Jums nav jānoņem plāna auglu un dārzeņu miziņa. Ir jānomizo tikai biezas mizas, piemēram, apelsīniem, ananāsiem un nevārītām bietēm.
- Ja vēlaties izspiest sulu no kauleņiem, pirms sulas spiešanas izņemiet kauliņus.
- Ābolu sula ļoti ātri kļūst brūna. Lai palēninātu šo procesu, pievienojiet nedaudz citronu sulas.
- Augļi, kas satur cieti, piemēram, banāni, papaijas, avokado, vīģes un mango, nav piemēroti apstrādei sulas spiedē. Lai apstrādātu šos augļus, izmantojiet virtuves kombainu, blenderi vai rokas blenderi.
- Sulu spiedē var arī apstrādāt, piemēram, salātu lapas un lapu kātus.
- Sulu spiede nav piemērota ļoti cietu un/vai šķiedrainu vai ar cieti bagātu augļu vai dārzeņu, piemēram, cukurniedru, pārstrādei.

7 Tīrīšana (3. att.)

Brīdinājums

- Ierīces tīrīšanai nekādā gadījumā nelietojiet skrāpjus, abrazīvus tīrīšanas līdzekļus vai agresīvus šķidrumus, piemēram, benzīnu vai acetonu.
- Nekad nelieciet motora bloku ūdenī vai kādā citā šķidrumā un neskalojiet to zem krāna.

Tīrīšana ir vienkāršāka uzreiz pēc izmantošanas.

1 Izslēdziet ierīci, izvelciet kontaktdakšu no sienas kontaktligzdas un nogaidiet, kamēr siets apstāsies.
2 Noņemiet detaļas no motora bloka.
3 Mazgājiet šīs detaļas karstā ūdenī ar nedaudz tīrīšanas līdzekļa un tīrīšanas suku, un izskalojiet tās zem krāna ūdens.
4 Tīriet motora bloku ar mitru drāniņu.

Piezīme

- Tīriet sietu ar mīkstu birsti.
- Varat tīrīt arī visas daļas, izņemot motora nodalījumu, trauku mazgājamajā mašīnā.

8 Uzglabāšana (4. att.)

Uzglabājiet elektrības vadu vada uzglabāšanas nodalījumā, aptinot to ap ierīces pamatni.

Ievērībai

- Pārnēsājot ierīci, neturiet to aiz aizspiedņiem vai snīpja.

9 Garantija un apkope

Ja ir nepieciešama apkope vai informācija, vai arī radusies problēma, lūdzu, apmeklējiet Philips tīmekļa vietni www.philips.com vai sazinieties ar Philips klientu apkalpošanas centru savā valstī (tā tālruņa numurs atrodams pasaules garantijas brošūrā). Ja jūsu valstī nav klientu apkalpošanas centra, vērsieties pie vietējā Philips preču izplatītāja.

Polski

1 Wstęp

Gratulujemy zakupu i witamy w firmie Philips! Aby uzyskać pełny dostęp do obsługi świadczonej przez firmę Philips, zarejestruj zakupiony produkt na stronie www.philips.com/welcome.
Urządzenie będzie działało jedynie wtedy, gdy wszystkie części będą prawidłowo założone, a pokrywka prawidłowo zamknięta za pomocą zacisków.
Przepisy kulinarne można znaleźć na stronie internetowej www.philips.com/kitchen.

2 Ważne

Przed rozpoczęciem korzystania z urządzenia zapoznaj się dokładnie z jego instrukcją obsługi. Instrukcję warto też zachować na przyszłość.

Niebezpieczeństwo

- Nigdy nie zanurzaj części silnikowej urządzenia w wodzie ani innym płynie. Nie opłukuj jej pod bieżącą wodą.
- Nigdy nie myj części silnikowej w zmywarce.

Ostrzeżenie

- Przed podłączeniem urządzenia upewnij się, że napięcie podane na podstawie urządzenia jest zgodne z napięciem w sieci elektrycznej.
- Nie korzystaj z urządzenia, jeśli jego wtyczka, przewód sieciowy lub inne elementy składowe są uszkodzone.
- Ze względów bezpieczeństwa wymianę uszkodzonego przewodu sieciowego zleć autoryzowanemu centrum serwisowemu firmy Philips lub odpowiednio wykwalifikowanej osobie.
- Urządzenie nie może być używane przez dzieci. Przechowuj urządzenie i przewód poza zasięgiem dzieci.
- Urządzenie może być używane przez osoby z ograniczonymi zdolnościami fizycznymi, sensorycznymi lub umysłowymi, a także nieposiadające wiedzy lub doświadczenia w zakresie użytkowania tego typu urządzeń, pod warunkiem, że będą one nadzorowane lub zostaną poinstruowane na temat korzystania z tego urządzenia w bezpieczny sposób oraz zostaną poinformowane o potencjalnych zagrożeniach.
- Nie pozwalaj dzieciom bawić się urządzeniem.
- Nigdy nie zostawiaj włączonego urządzenia bez nadzoru.
- Nie korzystaj z urządzenia, jeśli obracające się sitko lub osłona zabezpieczająca są uszkodzone lub są na nich widoczne pęknięcia. W takim przypadku skontaktuj się z najbliższym centrum serwisowym firmy Philips.
- Nigdy nie wkładaj palców ani żadnych przedmiotów do otworu na produkty podczas pracy urządzenia. W tym celu używaj wyłącznie popychacza.
- Nie dotykaj małych ostrzy znajdujących się w podstawie sitka. Są one bardzo ostre.
- Aby zapewnić stabilność urządzenia, jego spód i powierzchnia, na której stoi, powinny być czyste.
- Nie łap za sitko przez otwór wylotowy pojemnika na miąższ.
- Przed wymianą akcesoriów lub dotykaniem ruchomych części wyłącz urządzenie i odłącz je od zasilania. W przypadku pozostawiania urządzenia bez nadzoru lub przed rozpoczęciem jego montażu, demontażu i czyszczenia koniecznie odłącz urządzenie od źródła zasilania.

Uwaga

- Urządzenie to jest przeznaczone wyłącznie do użytku domowego.
- Nie korzystaj z akcesoriów ani części innych producentów, ani takich, których nie zaleca w wyraźny sposób firma Philips. Wykorzystanie tego typu akcesoriów lub części spowoduje unieważnienie gwarancji.
- Przed włączeniem urządzenia sprawdź, czy wszystkie części są prawidłowo zamontowane.
- Oba zaciski muszą być zamknięte podczas korzystania z urządzenia.
- Zaciski można otworzyć dopiero wtedy, gdy urządzenie zostanie wyłączone i sitko przestanie się obracać.
- Nie wyjmuj pojemnika na miąższ podczas pracy urządzenia.
- Nie używaj urządzenia dłużej niż 2 minuty bez przerwy. Jeśli wyciskanie soku nie zostanie zakończone, wyłącz urządzenie i zaczekaj 2 minuty, aż ostygnie.
- Zawsze po zakończeniu korzystania z urządzenia wyjmij wtyczkę z gniazdka elektrycznego.
- Poziom hałasu = 74 dB [A]

Pola elektromagnetyczne (EMF)

To urządzenie firmy Philips spełnia wszystkie normy i jest zgodne z wszystkimi przepisami dotyczącymi narażenia na działanie pól elektromagnetycznych.

Recykling

Ten produkt został wykonany z wysokiej jakości materiałów i elementów, które nadają się do ponownego wykorzystania.

Jeśli produkt został opatrzony symbolem przekreślonego pojemnika na odpady, oznacza to, że podlega on postanowieniom Dyrektywy Europejskiej 2002/96/WE.

Nigdy nie należy wyrzucać tego produktu wraz z innymi odpadami pochodzącymi z gospodarstwa domowego. Należy zapoznać się z lokalnymi przepisami dotyczącymi utylizacji sprzętu elektrycznego i elektronicznego. Prawidłowa utylizacja starych produktów pomaga zapobiegać zanieczyszczeniu środowiska naturalnego oraz utracie zdrowia.

3 Opis elementów urządzenia (rys. 1)

1	Popychacz	8	Dzbanek na sok (tylko model HR1823)
2	Otwór na produkty	9	Pojemnik na miąższ
3	Pokrywka	10	Wałek napędowy
4	Sitko	11	Zacisk
5	Zbiornik na miąższ	12	Część silnikowa
6	Dziobek	13	Wyłącznik
7	Pokrywka dzbanka na sok z wbudowanym separatorem piany (tylko model HR1823)	14	Schowek na przewód sieciowy

4 Przygotowanie do użycia

Przed użyciem urządzenia dokładnie umyj wszystkie części, które będą się stykały z żywnością (patrz rozdział „Czyszczenie").

Uwaga

- Zawsze sprawdzaj sitko przed użyciem. Jeśli zauważysz, że jest zniszczony lub pęknięty, nie korzystaj z urządzenia i skontaktuj się z najbliższym centrum serwisowym firmy Philips lub sprzedawcą urządzenia.
- Upewnij się, że haczyk na pokrywce znajduje się w otworze zbiornika na miąższ.
- Upewnij się, że zaciski po obu stronach pokrywki są zatrzaśnięte w odpowiedniej pozycji.
- Załóż pokrywkę na dzbanek na sok, aby uniknąć rozpryskiwania się soku lub przed włożeniem dzbanka z sokiem do lodówki.

5 Korzystanie z sokowirówki (rys. 2)

Przed rozpoczęciem korzystania z urządzenia zmontuj je zgodnie z rys. 2.
Sokowirówka służy do wyciskania soku z owoców i warzyw.

Wskazówka

- Pij sok natychmiast po wyciśnięciu. Jeśli sok będzie przez jakiś czas wystawiony na działanie powietrza, straci swój smak i wartości odżywcze.
- Aby sok był dłużej świeży, zakryj dzbanek z sokiem pokrywką.
- Aby wycisnąć maksymalną ilość soku, zawsze naciskaj popychacz powoli.

Uwaga

- Urządzenie działa wyłącznie wtedy, gdy wszystkie części są prawidłowo zamocowane, a pokrywka jest prawidłowo zamknięta na swoim miejscu za pomocą zacisków.
- Nie używaj urządzenia dłużej niż 2 minuty bez przerwy. Jeśli wyciskanie soku nie zostanie zakończone, wyłącz urządzenie i zaczekaj 2 minuty, aż ostygnie.
- Nie naciskaj zbyt mocno na popychacz, ponieważ może to negatywnie wpłynąć na jakość uzyskanego soku. Może to nawet spowodować zatrzymanie sitka.
- Nigdy nie wkładaj palców ani żadnych przedmiotów do otworu na produkty.
- Po wyciśnięciu soku ze wszystkich składników, gdy sok przestanie ściekać, wyłącz urządzenie i poczekaj, aż sitko przestanie się obracać.
- Jeśli pojemnik na miąższ został zapełniony w trakcie pracy urządzenia, wyłącz urządzenie, ostrożnie wyjmij pojemnik na miąższ i opróżnij go. Załóż z powrotem pusty pojemnik na miąższ przed ponownym wyciskaniem soku.
- W przypadku modelu HR1823 jeśli w dzbanku znajduje się separator piany, piana zostanie oddzielona od soku.

6 Wskazówki dotyczące wyciskania soku

Wskazówka

- Używaj świeżych owoców i warzyw, gdyż zawierają więcej soku. Szczególnie odpowiednie do wyciskania w sokowirówce są ananasy, buraki, seler naciowy, jabłka, ogórki, marchew, szpinak, melony, pomidory i winogrona.
- Nie musisz obierać owoców i warzyw o cienkich skórkach. Należy usuwać jedynie grube skórki, np. z pomarańczy, ananasów i surowych buraków.
- Jeśli chcesz wycisnąć sok z owoców z pestkami, najpierw usuń pestki.
- Sok jabłkowy szybko brązowieje. Możesz spowolnić ten proces, dodając do soku jabłkowego kilka kropel soku z cytryny.
- Nie można wyciskać soku z owoców zawierających skrobię, takich jak banany, papaje, awokado, figi i mango. Użyj robota kuchennego, blendera lub blendera ręcznego, aby zmiksować te owoce.
- W sokowirówce można wyciskać także liście i głąby, np. sałaty.
- Sokowirówka nie nadaje się do wyciskania soku z owoców i warzyw, które są bardzo twarde i/lub włókniste lub też zawierają skrobię, np. z trzciny cukrowej.

7 Czyszczenie (rys. 3)

Ostrzeżenie

- Do czyszczenia urządzenia nigdy nie używaj czyścików, środków ściernych ani żrących płynów, takich jak benzyna lub aceton.
- Nigdy nie zanurzaj części silnikowej urządzenia w wodzie ani innym płynie. Nie opłukuj jej pod bieżącą wodą.

Urządzenie najłatwiej jest umyć bezpośrednio po użyciu.

1 Wyłącz urządzenie, wyjmij wtyczkę z gniazdka elektrycznego i poczekaj, aż sitko przestanie się obracać.
2 Zdejmij odłączane części z części silnikowej.
3 Umyj te części szczotką w gorącej wodzie z dodatkiem płynu do mycia naczyń, a następnie wypłucz je pod bieżącą wodą.
4 Przetrzyj część silnikową wilgotną szmatką.

Uwaga

- Do wyczyszczenia sitka użyj miękkiej szczotki.
- Wszystkie elementy urządzenia, poza częścią silnikową, można myć w zmywarce.

8 Przechowywanie (rys. 4)

Przewód sieciowy można przechowywać, nawijając go na uchwyt w podstawie urządzenia.

Przestroga

- Podczas przenoszenia urządzenia nie trzymaj go za zaciski ani dziobek.

9 Gwarancja i serwis

W razie konieczności naprawy oraz w przypadku jakichkolwiek pytań lub problemów prosimy odwiedzić naszą stronę internetową www.philips.com lub skontaktować się z Centrum Obsługi Klienta firmy Philips (numer telefonu znajduje się w ulotce gwarancyjnej). Jeśli w Twoim kraju nie ma Centrum Obsługi Klienta, zwróć się o pomoc do sprzedawcy produktów firmy Philips.

Română

1 Introducere

Felicitări pentru achiziţie şi bun venit la Philips! Pentru a beneficia pe deplin de asistenţa oferită de Philips, înregistraţi-vă produsul la www.philips.com/welcome.
Aparatul funcţionează numai când toate piesele sunt asamblate corect şi capacul este fixat corespunzător în poziţie cu ajutorul clemelor.
Pentru reţete, accesaţi www.philips.com/kitchen.

2 Important

Citiţi cu atenţie acest manual de utilizare înainte de utilizarea aparatului şi păstraţi-l pentru consultare ulterioară.

Pericol

- Nu introduceţi blocul motor în apă sau în alt lichid şi nici nu-l clătiţi sub jet de apă.
- Nu curăţaţi blocul motor în maşina de spălat vase.

Avertisment

- Înainte de a conecta aparatul, verificaţi dacă tensiunea indicată sub aparat corespunde tensiunii locale.
- Nu folosiţi aparatul dacă ştecherul, cablul de alimentare sau alte componente sunt deteriorate.
- În cazul în care cablul de alimentare este deteriorat, acesta trebuie înlocuit de Philips, de un centru de service autorizat de Philips sau de personal calificat în domeniu, pentru a evita orice accident.
- Acest aparat nu trebuie să fie utilizat de către copii. Nu lăsaţi aparatul şi cablul său de alimentare la îndemâna copiilor.
- Acest aparat poate fi utilizat de către persoane care au capacităţi fizice, senzoriale sau mentale reduse sau sunt lipsite de experienţă şi cunoştinţe, dacă sunt supravegheate sau au fost instruite cu privire la utilizarea în condiţii de siguranţă a aparatului şi dacă înţeleg pericolele pe care le prezintă.
- Copiii trebuie supravegheaţi pentru a ne asigura că nu se joacă cu aparatul.
- Nu lăsaţi niciodată aparatul să funcţioneze nesupravegheat.
- Nu utilizaţi aparatul dacă sita rotativă sau capacul de protecţie este deteriorat(ă) sau are crăpături vizibile şi contactaţi cel mai apropiat centru de service Philips.
- Nu introduceţi niciodată degetele sau un obiect în tubul de alimentare în timpul funcţionării aparatului. În acest scop, utilizaţi numai elementul de împingere.
- Nu atingeţi lamelele mici aflate la baza sitei. Acestea sunt foarte ascuţite.
- Pentru a vă asigura că aparatul este aşezat stabil, menţineţi curate suprafaţa pe care este aşezat aparatul şi partea inferioară a acestuia.
- Nu introduceţi mâna în sită prin sistemul de evacuare al colectorului de pulpă.
- Opriţi aparatul şi deconectaţi-l de la sursa de alimentare înainte de schimbarea accesoriilor sau manevrării componentelor mobile în timpul utilizării. Deconectaţi întotdeauna aparatul de la sursa de alimentare dacă este lăsat nesupravegheat şi înainte de a-l monta, demonta sau curăţa.

Precauţie

- Acest aparat este destinat exclusiv uzului casnic.
- Nu utilizaţi niciodată accesorii sau componente de la alţi producători sau nerecomandate explicit de Philips. Dacă utilizaţi aceste accesorii sau componente, garanţia se anulează.
- Verificaţi dacă toate componentele au fost montate corect înainte de a porni aparatul.
- Utilizaţi aparatul numai dacă ambele cleme sunt blocate.
- Deblocaţi clemele numai după ce aţi oprit aparatul şi după ce sita nu se mai roteşte.
- Nu îndepărtaţi vasul de colectare pentru pulpă în timpul funcţionării aparatului.
- Nu lăsaţi aparatul să funcţioneze mai mult de 2 minute fără întrerupere. Dacă nu aţi terminat de extras sucul, opriţi aparatul şi lăsaţi-l să se răcească timp de 2 minute înainte de a continua.
- Scoateţi întotdeauna aparatul din priză după utilizare.
- Nivel de zgomot = 74 dB [A]

Câmpuri electromagnetice (EMF)

Acest aparat Philips respectă toate standardele şi reglementările aplicabile privind expunerea la câmpuri electromagnetice.

Reciclarea

Produsul dumneavoastră este proiectat şi fabricat din materiale şi componente de înaltă calitate, care pot fi reciclate şi reutilizate.
Când vedeţi simbolul unei pubele cu un X peste ea, aceasta înseamnă că produsul face obiectul Directivei europene CEE 2002/96/EC:

Nu evacuaţi niciodată acest produs împreună cu gunoiul menajer. Vă rugăm să vă informaţi despre regulamentele locale referitoare la colectarea separată a produselor electrice şi electronice. Scoaterea din uz corectă a produselor vechi ajută la prevenirea consecinţelor potenţial negative asupra mediului şi a sănătăţii umane.

3 Prezentare generală (fig. 1)

1	Element de împingere	8	Vas pentru suc (numai pentru HR1823)
2	Tub de alimentare	9	Recipient pentru pulpă
3	Capac	10	Arbore de acţionare
4	Sită	11	Clemă
5	Colector de pulpă	12	Bloc motor
6	Gură de scurgere	13	Comutator Pornit/Oprit (On/Off)
7	Capacul vasului pentru suc cu separator de spumă (numai pentru HR1823)	14	Sistem de stocare a cablului

4 Pregătirea pentru utilizare

Curăţaţi foarte bine componentele care vin în contact cu alimentele înainte de a utiliza aparatul (consultaţi capitolul „Curăţarea").

Notă

- Înainte de utilizare verificaţi întotdeauna sita. Dacă detectaţi fisuri sau orice alte defecte, nu folosiţi aparatul şi contactaţi cel mai apropiat centru service Philips sau duceţi aparatul la distribuitorul dvs.
- Verificaţi cârligul de pe capac să intre în orificiul colectorului de pulpă.
- Asiguraţi-vă că, pe ambele părţi ale capacului, clemele sunt fixate în poziţie.
- Aşezaţi capacul peste cana pentru suc pentru a evita stropirea sau în cazul în care doriţi să păstraţi sucul în frigider.

5 Utilizarea storcătorului (fig. 2)

Înainte de a începe, asiguraţi-vă că asamblaţi în conformitate cu fig. 2.
Puteţi utiliza storcătorul pentru a obţine suc de fructe şi legume.

Sugestie

- Consumaţi sucul imediat după ce l-aţi extras. Dacă este expus prea mult timp la aer, sucul îşi pierde gustul şi valoarea nutritivă.
- Pentru a păstra sucul proaspăt mai mult timp, puneţi capacul pe vasul pentru suc după preparare.
- Pentru a extrage o cantitate cât mai mare de suc, apăsaţi întotdeauna încet pe elementul de împingere.

Notă

- Aparatul funcţionează numai dacă toate componentele au fost montate corect şi capacul a fost blocat corespunzător cu clemele.
- Nu lăsaţi aparatul să funcţioneze mai mult de 2 minute fără întrerupere. Dacă nu aţi terminat de extras sucul, opriţi aparatul şi lăsaţi-l să se răcească timp de 2 minute înainte de a continua.
- Nu exercitaţi o presiune prea mare asupra elementului de împingere, deoarece acest lucru poate afecta calitatea rezultatului final. Acest lucru poate chiar să blocheze funcţionarea sitei.
- Nu introduceţi degetele sau alte obiecte în tubul de alimentare.
- După ce aţi procesat toate ingredientele şi sucul a încetat să mai curgă, opriţi aparatul şi aşteptaţi până când sita nu se mai roteşte.
- Dacă recipientul pentru pulpă se umple în timpul utilizării, opriţi aparatul, scoateţi cu grijă recipientul pentru pulpă şi goliţi-l. Înainte de a continua prepararea sucului, asamblaţi din nou vasul de colectare pentru pulpă.
- Pentru HR1823, dacă separatorul pentru spumă se află în vasul pentru suc, spuma este eliminată din suc.

6 Sugestii pentru prepararea sucului

Sugestie

- Utilizaţi fructe şi legume proaspete, deoarece acestea conţin mai mult suc. Ananasul, sfecla, tulpinile de ţelină, merele, castraveţii, morcovii, spanacul, pepenele galben, roşiile şi grapefruit-ul sunt cele mai potrivite pentru procesare în storcătorul de fructe.
- Nu este nevoie să îndepărtaţi cojile sau pieliţele subţiri. Trebuie să îndepărtaţi numai cojile groase, de ex. cele de portocală, ananas sau sfeclă roşie crudă.
- Dacă doriţi să obţineţi suc din fructe cu sâmburi mari, îndepărtaţi sâmburii înainte.
- Sucul de mere se înnegreşte foarte repede. Pentru a încetini acest proces, adăugaţi câteva picături de lămâie.
- Fructele care conţin amidon, precum bananele, papaya, avocado, smochinele sau mango nu sunt potrivite pentru procesarea în storcătorul de fructe. Pentru a procesa astfel de fructe utilizaţi un robot de bucătărie, un blender sau un blender manual.
- În storcătorul de fructe pot fi procesate, de asemenea, frunze şi tulpini, de ex. salată.
- Storcătorul nu este potrivit pentru procesarea unor fructe sau legume foarte tari şi/sau fibroase sau cu amidon (de ex., trestie de zahăr).

7 Curăţarea (fig. 3)

Avertisment

- Nu folosiţi niciodată bureţi de sârmă, agenţi de curăţare abrazivi sau lichide agresive cum ar fi benzina sau acetona pentru a curăţa aparatul.
- Nu introduceţi blocul motor în apă sau în alt lichid şi nici nu-l clătiţi sub jet de apă.

Curăţarea este mai uşoară imediat după utilizare.

1 Opriţi aparatul, scoateţi ştecherul din priză şi aşteptaţi până când sita nu se mai roteşte.
2 Îndepărtaţi componentele detaşabile de pe blocul motor.
3 Curăţaţi aceste componente cu o perie de curăţat, în apă fierbinte cu puţin detergent lichid şi clătiţi-le sub jet de apă.
4 Curăţaţi blocul motor cu o cârpă umedă.

Notă

- Utilizaţi o perie moale pentru a curăţa sita.
- De asemenea, puteţi curăţa toate componentele cu excepţia blocului motor în maşina de spălat vase.

8 Depozitare (fig. 4)

Depozitaţi cablul de alimentare în suportul de depozitare a cablului, înfăşurându-l în jurul bobinei de la baza aparatului.

Precauţie

- Nu ţineţi aparatul de cleme sau de gura de scurgere atunci când îl transportaţi.

9 Garanţie şi service

Dacă aveţi nevoie de informaţii sau întâmpinaţi probleme, vizitaţi site-ul web Philips la adresa www.philips.com sau contactaţi centrul local de asistenţă pentru clienţi Philips (numărul de telefon îl puteţi găsi în certificatul de garanţie universală). Dacă în ţara dvs. nu există niciun centru de asistenţă pentru clienţi, contactaţi distribuitorul Philips local.

Русский

1 Введение

Поздравляем с покупкой и приветствуем в клубе Philips! Чтобы воспользоваться всеми преимуществами поддержки Philips, зарегистрируйте устройство на веб-сайте www.philips.com/welcome.
Прибор работает только тогда, когда все детали правильно установлены и крышка плотно удерживается фиксаторами.
Рецепты см. на веб-сайте www.philips.com/kitchen.

2 Важная информация

Перед эксплуатацией прибора внимательно ознакомьтесь с настоящим руководством и сохраните его для дальнейшего использования в качестве справочного материала.

Опасно!

- Запрещается погружать блок электродвигателя в воду или другие жидкости, а также промывать его под струей воды.
- Запрещается мыть блок электродвигателя в посудомоечной машине.

Предупреждение

- Перед подключением прибора убедитесь, что указанное на нём номинальное напряжение соответствует напряжению местной электросети.
- Запрещается использование прибора при повреждении сетевого шнура, вилки или других компонентов.
- В случае повреждения сетевого шнура его необходимо заменить. Чтобы обеспечить безопасную эксплуатацию прибора, заменяйте шнур только в авторизованном сервисном центре Philips или в сервисном центре с персоналом аналогичной квалификации.
- Не разрешайте детям пользоваться прибором. Храните прибор и шнур в недоступном для детей месте.
- Лица с ограниченными физическими или интеллектуальными возможностями, а также лица с недостаточным опытом и знаниями могут пользоваться этим прибором только под присмотром или после получения инструкций по безопасному использованию прибора и при условии понимания потенциальных опасностей.
- Не позволяйте детям играть с прибором.
- Не оставляйте включенный прибор без присмотра.
- При обнаружении заметных трещин или повреждений вращающегося сита или защитной крышки прекратите использование прибора и обратитесь в ближайший сервисный центр Philips.
- Запрещается опускать пальцы или какие-либо предметы в камеру подачи во время работы прибора. Для этого используйте только толкатель.
- Не прикасайтесь к маленьким ножам в основании сита. Лезвия очень острые.
- Чтобы прибор всегда стоял ровно, следите за чистотой его нижней панели и поверхности, на которой он стоит.
- Не прикасайтесь к ситу через отверстие контейнера для мякоти.
- Прежде чем сменить насадку или прикоснуться к частям, движущимся во время работы, убедитесь, что прибор выключен и отключен от источника питания. Всегда отключайте прибор от источника питания перед сборкой, разборкой и очисткой, а также когда прибор остается без присмотра.

Внимание!

- Прибор предназначен только для домашнего использования.
- Запрещается пользоваться какими-либо аксессуарами или деталями других производителей, не имеющих специальной рекомендации Philips. При использовании таких аксессуаров и деталей гарантийные обязательства теряют силу.
- Перед включением прибора убедитесь, что все детали установлены правильно.
- Прибор можно использовать, только когда оба фиксатора заблокированы.
- Разблокировать фиксаторы можно только после того, как прибор был выключен и сито прекратило вращаться.
- Не снимайте контейнер для выжатых продуктов во время работы прибора.
- Не включайте прибор более чем на 2 минуты непрерывной работы. Если выжимание сока не завершено, отключите прибор и дайте ему остыть в течение 2 минут.
- После завершения работы отключите прибор от розетки электросети.
- Уровень шума = 74 дБ [A]

Электромагнитные поля (ЭМП)

Этот прибор Philips соответствует всем применимым стандартам и нормам по воздействию электромагнитных полей.

Утилизация

Данное изделие изготовлено из высококачественных материалов и компонентов, которые подлежат повторной переработке и вторичному использованию.
Если изделие маркировано значком с изображением перечеркнутого мусорного бака, это означает, что изделие подпадает под действие Директивы ЕС 2002/96/EC:

Не выбрасывайте изделие вместе с бытовыми отходами. Для утилизации электрических и электронных изделий необходимы сведения о местной системе отдельной утилизации отходов. Правильная утилизация отработавшего изделия поможет предотвратить возможные негативные последствия для окружающей среды и здоровья человека.

3 Описание (рис.1)

①	Толкатель	⑧	Кувшин для сока (только для модели HR1823)
②	Камера для подачи	⑨	Контейнер для мякоти
③	Крышка	⑩	Приводной вал
④	Фильтр	⑪	Фиксатор
⑤	Контейнер для мякоти	⑫	Блок электродвигателя
⑥	Носик	⑬	Переключатель питания
⑦	Крышка кувшина для сока со встроенным отделителем пены (только для модели HR1823)	⑭	Отсек для хранения шнура

4 Подготовка прибора к работе

Перед использованием прибора тщательно очистите все части, соприкасающиеся с продуктами питания (см. главу "Очистка").

Примечание

- Всегда проверяйте сито перед использованием. При обнаружении трещин или других повреждений прекратите использование прибора и обратитесь в ближайший сервисный центр Philips или по месту приобретения изделия.
- Убедитесь, что рычажок на крышке совпадает с отверстием на контейнере для мякоти.
- Убедитесь, что фиксаторы на обеих сторонах крышки заблокированы.
- Закройте чашу для сока крышкой, чтобы не расплескивать содержимое или при помещении в холодильник.

5 Использование соковыжималки (рис. 2)

Перед включением прибора убедитесь, что сборка выполнена, как указано на рис. 2.
Соковыжималку можно использовать для приготовления как сока из фруктов, так и из овощей.

Совет

- Выпивайте сок сразу же после его приготовления. Пробыв некоторое время на воздухе, сок теряет вкусовые качества и питательную ценность.
- Чтобы сохранить сок свежим надолго, закройте кувшин для сока крышкой после приготовления сока.
- Чтобы получить максимальное количество сока, надавливайте на толкатель медленно.

Примечание

- Прибор работает только тогда, когда все детали правильно установлены, и крышка плотно удерживается фиксаторами.
- Не включайте прибор более чем на 2 минуты непрерывной работы. Если выжимание сока не завершено, отключите прибор и дайте ему остыть в течение 2 минут.
- Не нажимайте на толкатель с большим усилием, так как это может повлиять на качество получаемого продукта. Это даже может послужить причиной остановки сита.
- Не допускайте попадания пальцев или посторонних предметов в камеру для подачи.
- После того, как все ингредиенты переработаны, и поступление сока прекратилось, выключите прибор и подождите, пока сито не перестанет вращаться.
- Если контейнер для мякоти заполнился во время работы, то необходимо выключить прибор, аккуратно извлечь контейнер и очистить его. Перед тем как продолжить приготовление сока, снова установите контейнер для мякоти.
- Если в кувшин для сока (при использовании модели HR1823) установлен пеноотделитель, то пена будет отделена от сока.

6 Советы по приготовлению сока

Совет

- Используйте свежие фрукты и овощи, так как они содержат больше сока. Для приготовления сока в соковыжималке подходят следующие фрукты и овощи: ананасы, свекла, корень сельдерея, яблоки, огурцы, морковь, шпинат, дыня, помидоры и виноград.
- Нет необходимости удалять тонкую пленку и кожуру. Следует удалять только толстую кожуру, например апельсинов, ананасов или сырой свеклы.
- Если вы хотите получить сок без косточек, удалите косточки перед приготовлением сока.
- Яблочный сок очень быстро окисляется. Окисление можно замедлить, добавив в него несколько капель лимонного сока.
- Крахмалосодержащие фрукты, такие как бананы, папайя, авокадо, инжир и манго, не подходят для обработки в соковыжималке. Для обработки этих фруктов используйте кухонный комбайн, блендер или ручной блендер.
- Листья и стебли латука отлично подходят для получения сока в соковыжималке.
- Соковыжималка не подходит для слишком твердых и/или волокнистых/крахмалистых овощей и фруктов, таких, например, как сахарный тростник.

7 Очистка (рис. 3)

Предупреждение

- Запрещается использовать для очистки прибора губки с абразивным покрытием, абразивные чистящие средства или растворители типа бензина или ацетона.
- Запрещается погружать блок электродвигателя в воду или другие жидкости, а также промывать его под струей воды.

Очистить прибор легче всего сразу после использования.

1 Выключите прибор, выньте сетевую вилку из розетки электросети и дождитесь, пока сито не перестанет вращаться.
2 Извлеките съемные детали из блока электродвигателя.
3 Вымойте эти детали с помощью щетки в горячей воде с добавлением жидкого моющего средства и ополосните под водой.
4 Для очистки блока электродвигателя пользуйтесь влажной тканью.

Примечание

- Для очистки сита используйте мягкую щетку.
- Все части прибора, кроме блока электродвигателя, можно мыть в посудомоечной машине.

8 Хранение (рис. 4)

Храните сетевой шнур в специальном отделении, обмотав его вокруг основания прибора.

Внимание

- Во время переноски не держите прибор за фиксаторы или носик.

9 Гарантия и обслуживание

При возникновении проблемы или при необходимости получения сервисного обслуживания или информации посетите веб-сайт www.philips.com или обратитесь в центр поддержки покупателей Philips в вашей стране (номер телефона центра указан на гарантийном талоне). Если в вашей стране нет центра поддержки потребителей Philips, обратитесь по месту приобретения изделия.

Slovensky

1 Úvod

Blahoželáme vám ku kúpe a vítame vás medzi používateľmi produktov spoločnosti Philips. Ak chcete naplno využívať podporu, ktorú spoločnosť Philips ponúka, zaregistrujte svoj výrobok na webovej stránke www.philips.com/welcome.
Zariadenie pracuje len vtedy, ak sú správne zmontované všetky jeho súčasti a ak je veko správne zabezpečené pomocou svoriek.
Recepty nájdete na stránke www.philips.com/kitchen.

2 Dôležité

Pred použitím zariadenia si pozorne prečítajte tento návod na použitie a uschovajte si ho na použitie v budúcnosti.

Nebezpečenstvo

- Pohonnú jednotku nikdy neponárajte do vody ani inej kvapaliny, ani ju neoplachujte pod tečúcou vodou.
- Pohonnú jednotku neumývajte v umývačke na riad.

Varovanie

- Pred pripojením zariadenia do siete sa presvedčite, či napätie uvedené na zariadení, je rovnaké ako napätie v miestnej sieti.
- Zariadenie nepoužívajte, ak sú zástrčka, sieťový kábel alebo iné súčiastky poškodené.
- Poškodený sieťový kábel smie vymeniť jedine personál spoločnosti Philips, servisné stredisko autorizované spoločnosťou Philips alebo osoba s podobnou kvalifikáciou, aby nedošlo k nebezpečnej situácii.
- Toto zariadenie nesmú používať deti. Zariadenie a jeho kábel uchovávajte mimo dosahu detí.
- Toto zariadenie môžu používať osoby, ktoré majú obmedzené telesné, zmyslové alebo mentálne schopnosti alebo nemajú dostatok skúseností a znalostí, pokiaľ sú pod dozorom alebo im bolo vysvetlené bezpečné používanie tohto zariadenia a za predpokladu, že rozumejú príslušným rizikám.
- Deti musia byť pod dozorom, aby sa nehrali so zariadením.
- Nikdy nenechávajte zariadenie zapnuté bez dozoru.
- Ak sú rotujúce sitko alebo ochranný kryt poškodené alebo objavíte viditeľné praskliny, obráťte sa na najbližšie servisné stredisko výrobkov značky Philips.
- Kým zariadenie pracuje, do dávkovacej trubice nikdy nesiahajte prstami ani inými predmetmi. Na tento účel sa môže použiť jedine zatláčací piest.
- Nedotýkajte sa malých čepelí v spodnej časti sitka. Sú veľmi ostré.
- Aby ste zabezpečili stabilné umiestnenie zariadenia, udržujte povrch, na ktorom sa zariadenie nachádza, a spodnú časť zariadenia čisté.
- Nesiahajte na sitko cez otvor na odvádzanie dužiny v zachytávači dužiny.
- Pred výmenou či dotýkaním sa častí zariadenia, ktoré sa počas používania pohybujú, zariadenie najskôr vypnite a odpojte od elektrickej siete. Ak zariadenie necháte dlhšiu dobu bez dozoru a taktiež pred montážou, demontážou alebo čistením, zariadenie vždy odpojte od elektrickej siete.

Upozornenie

- Toto zariadenie je určené len na domáce použitie.
- Nikdy nepoužívajte príslušenstvo ani súčiastky od iných výrobcov ani príslušenstvo, ktoré spoločnosť Philips výslovne neodporučila. Ak takéto príslušenstvo alebo súčiastky použijete, záruka stráca platnosť.
- Pred zapnutím zariadenia sa uistite, že sú správne namontované všetky súčiastky.
- Zariadenie používajte iba v prípade, ak sú uzamknuté obidve svorky.
- Svorky uvoľnite až potom, keď vypnete zariadenie a sitko sa prestane otáčať.
- Počas činnosti zariadenia nevyberajte nádobu na dužinu.
- Zariadenie smie bez prestávky pracovať maximálne 2 minúty. Ak ste ešte neskončili s odšťavovaním, zariadenie vypnite a nechajte ho pred ďalším používaním na 2 minúty vychladnúť.
- Po použití vždy odpojte zariadenie zo siete.
- Deklarovaná hodnota emisie hluku je 74 dB(A), čo predstavuje hladinu A akustického výkonu vzhľadom na referenčný akustický výkon 1 pW.

Elektromagnetické polia (EMF)

Tento spotrebič značky Philips vyhovuje všetkým príslušným normám a smerniciam týkajúcim sa vystavenia elektromagnetickým poliam.

Recyklácia

Pri navrhovaní a výrobe produktu sa použili vysokokvalitné materiály a súčasti, ktoré možno recyklovať a znova využiť.
Produkt označený symbolom preškrtnutého odpadkového koša je v súlade so smernicou EÚ č. 2002/96/EC:

Tento produkt sa nesmie nikdy likvidovať s iným domovým odpadom. Oboznámte sa s miestnymi predpismi pre separovaný zber elektrických a elektronických výrobkov. Správnou likvidáciou použitých produktov pomáhate znižovať potenciálne negatívne následky na životné prostredie a ľudské zdravie.

3 Prehľad (obr. 1)

①	Piest	⑧	Nádoba na šťavu (len model HR1823)
②	Dávkovacia trubica	⑨	Nádoba na dužinu
③	Veko	⑩	Hnací hriadeľ
④	Sitko	⑪	Svorka
⑤	Nádoba na zachytenie dužiny	⑫	Pohonná jednotka
⑥	Výpust	⑬	Vypínač
⑦	Veko nádoby na šťavu so zabudovaným oddeľovačom peny (len model HR1823)	⑭	Úložný priestor kábla

4 Príprava na použitie

Pred použitím zariadenia dôkladne očistite súčiastky, ktoré sa dostanú do kontaktu s potravinami (pozrite si kapitolu „Čistenie").

Poznámka

- Sitko pred použitím vždy skontrolujte. Ak zistíte akékoľvek praskliny alebo známky poškodenia, zariadenie nepoužívajte, ale kontaktujte najbližšie servisné stredisko výrobkov značky Philips alebo zaneste zariadenie k svojmu predajcovi.
- Uistite sa, že háčik na veku zapadol do otvoru v nádobe na zachytenie dužiny.
- Uistite sa, že na oboch stranách veka sú svorky bezpečne zaistené v správnej polohe.
- Na nádobu nasaďte veko, buď aby ste predišli rozliatiu džúsu, alebo keď chcete džús odložiť do chladničky.

5 Používanie odšťavovača (obr. 2)

Pred používaním poskladajte zariadenie podľa znázornenia na obr. 2.
Odšťavovač môžete používať na získanie šťavy z ovocia a zeleniny.

Tip

- Šťavu vypite ihneď po odšťavení. Ak ju určitý čas necháte stáť na vzduchu, šťava stratí chuť aj nutričnú hodnotu.
- Ak chcete uchovať džús dlhšie čerstvý, po odšťavovaní zakryte nádobu na džús vekom.
- Aby ste z ovocia získali maximálne množstvo šťavy, piest vždy tlačte nadol pomaly.

Poznámka

- Zariadenie funguje len vtedy, ak sú správne zmontované všetky jeho súčiastky a ak je veko správne zabezpečené pomocou svoriek.
- Zariadenie smie bez prestávky pracovať maximálne 2 minúty. Ak ste ešte neskončili s odšťavovaním, zariadenie vypnite a nechajte ho pred ďalším používaním na 2 minúty vychladnúť.
- Na piest netlačte príliš silno, pretože by to mohlo negatívne ovplyvniť kvalitu získanej šťavy. Mohli by ste tým dokonca zastaviť otáčanie sitka.
- Do dávkovacej trubice nikdy nesiahajte prstami ani žiadnymi predmetmi.
- Keď po spracovaní všetkých surovín prestane vytekať šťava, vypnite zariadenie a počkajte, kým sa sitko neprestane otáčať.
- Ak sa nádoba na dužinu počas používania zaplní, vypnite zariadenie, opatrne vyberte nádobu na dužinu a vyprázdnite ju. Prázdnu nádobu na dužinu pozorne vráťte späť a až potom pokračujte v odšťavovaní.
- Model HR1823: Ak je v nádobe na šťavu vložený oddeľovač peny, pena sa oddelí od džúsu.

6 Tipy na odšťavovanie

Tip

- Používajte čerstvé ovocie a zeleninu, pretože obsahujú viac šťavy. Ananás, červená repa, stonkový zeler, jablká, uhorky, mrkva, špenát, melóny, paradajky a hrozno sú obzvlášť vhodné na spracovanie v odšťavovači.
- Tenkú kôru alebo šupky ovocia nemusíte odstraňovať. Ošúpte len hrubé šupy, napr. šupy pomarančov, ananásu a nevarenej červenej repy.
- Ak chcete vytlačiť šťavu z ovocia s jadierkami, nezabudnite pred odšťavovaním jadierka vybrať.
- Jablková šťava veľmi rýchlo zhnedne. Tento proces spomalíte, ak do nej pridáte niekoľko kvapiek citrónovej šťavy.
- Ovocie, ktoré obsahuje škrob, ako napríklad banány, papája, avokádo, figy a mango, sa nehodí na spracovanie v odšťavovači. Na spracovanie týchto druhov ovocia použite mixér alebo ponorný mixér.
- V odšťavovači môžete spracovať aj listy a byle z listov napr. šalátu.
- Odšťavovač nie je vhodný na spracovanie veľmi tvrdých a/alebo vláknitých či škrobovitých druhov ovocia a zeleniny, ako napr. cukrovej trstiny.

7 Čistenie (obr. 3)

Varovanie

- Na čistenie zariadenia nikdy nepoužívajte drsný materiál, drsné čistiace prostriedky ani agresívne kvapaliny ako benzín alebo acetón.
- Pohonnú jednotku nikdy neponárajte do vody ani inej kvapaliny, ani ju neoplachujte pod tečúcou vodou.

Čistenie je jednoduchšie, ak ho vykonáte ihneď po použití zariadenia.

1 Zariadenie vypnite, odpojte zo siete a počkajte, kým sa sitko neprestane otáčať.
2 Odpojte odnímateľné diely od pohonnej jednotky.
3 Tieto diely očistite kefkou v teplej vode s trochou prostriedku na umývanie riadu a opláchnite ich tečúcou vodou.
4 Pohonnú jednotku očistite navlhčenou tkaninou.

Poznámka

- Na čistenie sitka používajte mäkkú kefku.
- Všetky súčiastky, okrem pohonnej jednotky, môžete tiež čistiť v umývačke na riad.

8 Odkladanie (obr. 4)

Sieťový kábel odložte do priestoru na odkladanie kábla jeho navinutím okolo podstavca zariadenia.

Výstraha

- Keď zariadenie prenášate, nikdy ho nedržte za svorky ani výpust.

9 Záruka a servis

Ak potrebujete informácie alebo máte problém, navštívte webovú stránku spoločnosti Philips na adrese www.philips.com alebo sa obráťte na Stredisko starostlivosti o zákazníkov spoločnosti Philips vo svojej krajine (telefónne číslo strediska nájdete v priloženom celosvetovo platnom záručnom liste). Ak sa vo vašej krajine toto stredisko nenachádza, obráťte sa na miestneho predajcu výrobkov Philips.

Slovenščina

1 Uvod

Čestitamo vam ob nakupu. Dobrodošli pri Philipsu! Da bi izkoristili vse prednosti Philipsove podpore, izdelek registrirajte na www.philips.com/welcome.
Aparat deluje samo, če so vsi deli pravilno nameščeni in je pokrov pritrjen z objemkama.
Za recepte obiščite www.philips.com/kitchen.

2 Pomembno

Pred uporabo aparata natančno preberite ta uporabniški priročnik in ga shranite za poznejšo uporabo.

Nevarnost

- Motorne enote nikoli ne potapljajte v vodo ali katerokoli drugo tekočino ter je ne spirajte pod pipo.
- Motorne enote ne pomivajte v pomivalnem stroju.

Opozorilo

- Preden aparat priključite na električno omrežje, preverite, ali na podstavku aparata navedena napetost ustreza napetosti lokalnega električnega omrežja.
- Aparata ne uporabljajte, če je poškodovan vtikač, kabel ali katera druga komponenta.
- Poškodovani omrežni kabel sme zaradi varnosti zamenjati samo predstavnik družbe Philips, pooblaščeni servisni center družbe Philips ali ustrezno usposobljeno osebje.
- Aparata ne smejo uporabljati otroci. Aparat in kabel hranite izven dosega otrok.
- Ta aparat lahko uporabljajo osebe z zmanjšanimi fizičnimi ali psihičnimi sposobnostmi ali s pomanjkljivimi izkušnjami in znanjem, če so prejele navodila glede varne uporabe aparata ali jih pri uporabi nadzoruje odgovorna oseba, ki jih opozori na morebitne nevarnosti.
- Pazite, da se otroci ne igrajo z aparatom.
- Aparata ne pustite delovati brez nadzora.
- Aparata ne uporabljajte, če je vrtljivo cedilo ali zaščitni pokrov poškodovan oziroma če na njen opazite vidne razpoke. Obrnite se na najbližji Philipsov servisni center.
- Med delovanjem aparata v kanal za polnjenje ne segajte s prsti ali drugimi predmeti. Za to lahko uporabljate samo potiskalo.
- Ne dotikajte se majhnih rezil na podstavku cedila. So zelo ostra.
- Da bo aparat stabilen, morata biti površina, na kateri je aparat, in spodnji del aparata čista.
- V cedilo ne segajte skozi odprtino zbiralnika tropin.
- Preden zamenjate nastavke ali se približate delom, ki se med uporabo premikajo, aparat izklopite in izključite iz električnega omrežja. Če aparata ne uporabljate oziroma preden ga sestavite, razstavite ali očistite, ga izključite iz električnega omrežja.

Pozor

- Aparat je namenjen izključno uporabi v gospodinjstvu.
- Ne uporabljajte nastavkov ali delov drugih proizvajalcev, ki jih Philips izrecno ne priporoča. Uporaba takšnih nastavkov razveljavi garancijo.
- Preden vklopite aparat, poskrbite, da so vsi sestavni deli pravilno nameščeni.
- Aparat uporabljajte samo, če sta zapeti obe zaponki.
- Objemke odklenite samo, če ste aparat izklopili in se je cedilo prenehalo vrteti.
- Med delovanjem aparata ne odstranjujte posode za tropine.
- Aparata neprekinjeno ne pustite delovati dlje kot 2 minuti. Če še niste končali z iztiskanjem soka, aparat izklopite in počakajte 2 minuti, da se ohladi, preden nadaljujete.
- Po uporabi aparat vedno izklopite iz omrežne vtičnice.
- Raven hrupa = 74 dB [A]

Elektromagnetna polja (EMF)

Ta Philipsov aparat ustreza vsem veljavnim standardom in predpisom glede izpostavljenosti elektromagnetnim poljem.

Recikliranje

Ta izdelek je narejen iz visokokakovostnih materialov in sestavnih delov, ki jih je mogoče reciklirati in uporabiti znova.
Če je na izdelku prečrtan simbol posode za smeti s kolesi, je izdelek zajet v evropski direktivi 2002/96/ES:

Izdelka ne zavrzite skupaj z ostalimi gospodinjskimi odpadki. Pozanimajte se o lokalnih pravilih za ločeno zbiranje električnih in elektronskih izdelkov. Pravilna odstranitev starega izdelka pomaga preprečiti morebitne negativne posledice za okolje in zdravje ljudi.

3 Pregled (slika 1)

①	Potiskalo	⑧	Vrč za sok (samo HR1823)
②	Kanal za polnjenje	⑨	Posoda za tropine
③	Pokrov	⑩	Pogonska os
④	Cedilo	⑪	Objemka
⑤	Zbiralnik tropin	⑫	Motorna enota
⑥	Dulec	⑬	Stikalo za vklop/izklop
⑦	Pokrov vrča za sok z vgrajenim ločevalnikom pene (samo HR1823)	⑭	Shranjevanje kabla

4 Priprava za uporabo

Pred uporabo temeljito očistite vse dele aparata, ki pridejo v stik s hrano (oglejte si poglavje "Čiščenje").

Opomba

- Cedilo pred uporabo preglejte. Če na njem odkrijete razpoke ali poškodbe, aparata ne uporabljajte in pokličite najbližji Philipsov servisni center oziroma aparat odnesite prodajalcu.
- Zapenec na pokrovu se mora prilegati reži v zbiralniku tropin.
- Preverite, da sta objemki pravilno pripeti na obe strani pokrova.
- Postavite pokrov na vrč za sok, da se izognete škropljenju ali če želite shraniti sok v hladilniku.

5 Uporaba sokovnika (slika 2)

Aparat pred začetkom uporabe sestavite, kot je prikazano na sliki 2.
S sokovnikom lahko iztiskate sok iz sadja in zelenjave.

Nasvet

- Sok popijte takoj, ko ga iztisnete. Če ga boste pustili nekaj časa stati na zraku, bo izgubil svoj okus in hranljivo vrednost.
- Da bo sok dlje časa svež, po iztiskanju soka na vrč namestite pokrov.
- Za doseganje največje možne količine soka zmeraj potiskajte potiskalo navzdol počasi.

Opomba

- Aparat deluje samo, če so vsi deli pravilno nameščeni in je pokrov pravilno pritrjen z objemkami.
- Aparata neprekinjeno ne pustite delovati dlje kot 2 minuti. Če še niste končali z iztiskanjem soka, aparat izklopite in počakajte 2 minuti, da se ohladi, preden nadaljujete.
- Na potiskalo ne pritiskajte premočno, ker lahko poslabšate kakovost soka. To lahko celo zaustavi delovanje cedila.
- V kanal za polnjenje ne segajte s prsti ali drugimi predmeti.
- Ko ste iztisnili vse sestavine in je sok prenehal teči, izklopite aparat in počakajte, da se cedilo ustavi.
- Če se posoda za tropine med uporabo napolni, izklopite aparat in posodo za tropine previdno odstranite in izpraznite. Preden nadaljujete z iztiskanjem soka, ponovno sestavite prazno posodo za tropine.
- Za HR1823: če je ločevalnik pene v vrču za sok, bo pena odstranjena iz soka.

6 Nasveti za iztiskanje soka

Nasvet

- Uporabljajte sveže sadje in zelenjavo, ker vsebujeta več soka. Za obdelavo v sokovniku so primerni predvsem ananas, pesa, stebla zelene, jabolka, kumare, korenje, špinača, melone, paradižniki in grozdje.
- Drobnih lupin ali luščin ni treba odstranjevati. Odstraniti morate samo debelejše lupine, na primer od pomaranč, ananasa in surove pese.
- Če želite iztiskati sadje s koščicami, jih pred iztiskanjem odstranite.
- Jabolčni sok zelo hitro porjavi. Ta proces lahko upočasnite tako, da soku dodate nekaj kapljic limoninega soka.
- Sadje, ki vsebuje škrob, kot so banane, papaje, avokado, fige in mango, ni primerno za obdelavo v sokovniku. Za obdelavo teh vrst sadja uporabite kuhinjski strojček, mešalnik ali ročni mešalnik.
- V sokovniku lahko obdelate tudi peclje in liste, ki jih ima npr. zelena solata.
- Sokovnik ni primeren za obdelavo zelo trdega in/ali vlaknastega/škrobnega sadja ali zelenjave, kot je sladkorni trs.

7 Čiščenje (slika 3)

Opozorilo

- Aparata ne čistite s čistilnimi gobicami, jedkimi čistili ali agresivnimi tekočinami, kot sta bencin ali aceton.
- Motorne enote nikoli ne potapljajte v vodo ali katerokoli drugo tekočino ter je ne spirajte pod pipo.

Čiščenje je enostavnejše takoj po uporabi.

1 Izklopite aparat, vtikač izključite iz omrežne vtičnice in počakajte, da se cedilo neha vrteti.
2 Odstranite snemljive dele z motorne enote.
3 Te dele očistite s ščetko v topli vodi z malo tekočega čistila in splaknite s tekočo vodo.
4 Motorno enoto očistite z vlažno krpo.

Opomba

- Cedilo očistite z mehko ščetko.
- Vse dele razen motorne enote lahko pomijete tudi v pomivalnem stroju.

8 Shranjevanje (slika 4)

Napajalni kabel na del za shranjevanje kabla shranite tako, da ga ovijete okoli podstavka aparata.

Pozor

- Aparata pri prenašanju ne držite za objemke ali dulec.

9 Garancija in servis

Če potrebujete servis ali informacije ali imate težavo, obiščite Philipsovo spletno mesto na naslovu www.philips.com oziroma se obrnite na Philipsov center za pomoč uporabnikom v vaši državi (telefonsko številko najdete v mednarodnem garancijskem listu). Če v vaši državi ni centra za pomoč uporabnikom, se obrnite na lokalnega Philipsovega prodajalca.

Srpski

1 Uvod

Čestitamo na kupovini i dobro došli u Philips! Da biste na najbolji način iskoristili podršku koju nudi kompanija Philips, registrujte proizvod na www.philips.com/welcome.
Aparat radi samo kada su svi delovi pravilno sastavljeni, a poklopac stezaljkama ispravno zatvoren na odgovarajućem mestu.
Recepte potražite na adresi www.philips.com/kitchen.

2 Važno

Pre upotrebe aparata pažljivo pročitajte ovaj korisnički priručnik i sačuvajte ga za buduće potrebe.

Opasnost

- Ne uranjajte jedinicu motora u vodu ili neku drugu tečnost, ne ispirajte je pod slavinom.
- Ne perite jedinicu motora u mašini za pranje posuđa.

Upozorenje

- Pre priključivanja aparata proverite da li napon naznačen na donjem delu aparata odgovara naponu lokalne električne mreže.
- Aparat ne upotrebljavajte ako su utikač, kabl ili drugi delovi oštećeni.
- Ako je kabl za napajanje oštećen, uvek mora da ga zameni kompanija Philips, ovlašćeni Philips servisni centar ili na sličan način kvalifikovane osobe kako bi se izbegla opasnost.
- Deca ne smeju da koriste aparat. Aparat i njegov kabl držite van domašaja dece.
- Ovaj aparat mogu da koriste osobe sa smanjenim fizičkim, senzornim ili mentalnim sposobnostima, ili nedostatkom iskustva i znanja, pod uslovom da su pod nadzorom ili da su dobile uputstva za bezbednu upotrebu aparata i da razumeju moguće opasnosti.
- Deca moraju da budu pod nadzorom da se ne bi igrala aparatom.
- Nikada ne ostavljajte uključen aparat bez nadzora.
- Nemojte da koristite aparat ako je rotirajuće sito ili zaštitni poklopac oštećen ili na njemu ima vidljivih pukotina i obratite se najbližem Philips servisnom centru.
- U otvor za punjenje nikada ne stavljajte prste ili predmete dok je aparat u upotrebi. Za ovu namenu upotrebljavajte isključivo potiskivač.
- Ne dodirujte mala sečiva u osnovi sita. Veoma su oštra.
- Da biste bili sigurni da aparat stoji stabilno, površina na kojoj aparat stoji i donja strana aparata trebalo bi da bude čista.
- Ne pružajte ruku u sito kroz otvor za pulpu na posudi za sakupljanje pulpe.
- Pre zamene dodataka ili pre nego što pristupite delovima koji se pomeraju tokom upotrebe, isključite aparat i isključite ga iz električne mreže. Uvek isključite aparat iz električne mreže ako ga ostavljate bez nadzora i pre sklapanja, rasklapanja ili čišćenja.

Oprez

- Ovaj aparat namenjen je isključivo za upotrebu u domaćinstvu.
- Nikada nemojte da koristite dodatke niti delove drugih proizvođača koje kompanija Philips nije izričito preporučila. U slučaju upotrebe takvih dodataka ili delova, garancija prestaje da važi.
- Proverite da li su svi delovi propisno montirani pre nego što uključite aparat.
- Aparat koristite samo kada su obe stezaljke zaključane.
- Stezaljke možete da otključate tek pošto isključite aparat i nakon što sito prestane da se okreće.
- Nemojte da skidate posudu za pulpu dok aparat radi.
- Nemojte ostavljati aparat da radi duže od 2 minuta bez pauze. Ako pravljenje soka još nije gotovo, isključite aparat i ostavite ga da se hladi 2 minuta, a zatim nastavite sa cеđenjem.
- Nakon upotrebe aparat uvek isključite iz utičnice.
- Nivo buke = 74 dB [A]

Elektromagnetna polja (EMF)

Ovaj Philips aparat usklađen je sa svim primenjivim standardima i propisima u vezi sa elektromagnetnim poljima.

Recikliranje

Proizvod je projektovan i proizveden uz upotrebu visokokvalitetnih materijala i komponenti koje mogu da se recikliraju i ponovo upotrebe.
Simbol precrtane kante za otpatke na proizvodu znači da se na taj proizvod odnosi Evropska direktiva 2002/96/EC.

Nikada nemojte da odlažete ovaj proizvod sa otpadom iz domaćinstva. Informišite se o lokalnoj regulativi u vezi sa zasebnim prikupljanjem otpadnih električnih i elektronskih proizvoda. Pravilno odlaganje starog proizvoda doprinosi sprečavanju potencijalno negativnih posledica po životnu sredinu i zdravlje ljudi.

3 Pregled (slika 1)

1	Potiskivač	8	Bokal za sok (samo HR1823)
2	Otvor za punjenje	9	Spremište za pulpu
3	Poklopac	10	Pogonska osovina
4	Sito	11	Stezaljka
5	Posuda za sakupljanje pulpe	12	Jedinica motora
6	Grlić	13	Prekidač za uključivanje/isključivanje
7	Poklopac bokala za sok sa ugrađenim mehanizmom za odvajanje pene (samo HR1823)	14	Pregrada za kabl

4 Pre upotrebe

Pre upotrebe aparata temeljno očistite delove koji dolaze u dodir sa hranom (pogledajte poglavlje „Čišćenje").

Napomena

- Obavezno proverite sito pre upotrebe. Ako primetite bilo kakve naprsline ili oštećenja, nemojte koristiti aparat i obratite se najbližem servisnom centru kompanije Philips ili odnesite aparat kod vašeg prodavca.
- Vodite računa da kukica na poklopcu uđe u otvor na posudi za sakupljanje pulpe.
- Proverite da li su stezaljke sa obe strane poklopca zatvorene u predviđenom položaju.
- Stavite poklopac na bokal za sok da biste izbegli prskanje ili ako želite da odložite sok u frižider.

5 Upotreba sokovnika (sl. 2)

Pre nego što počnete proverite da li ste sastavili aparat kao što je prikazano na sl. 2.
Sokovnik možete da koristite za pravljenje soka od voća i povrća.

Savet

- Popijte sok odmah nakon cеđenja. Ako sok neko vreme bude izložen vazduhu, izgubiće na ukusu i hranljivoj vrednosti.
- Da bi vam sok duže ostao svež, stavite poklopac na bokal za sok posle cеđenja.
- Da biste iscedili što više soka, uvek polako pritiskajte potiskivač.

Napomena

- Ovaj aparat radi samo kada su svi delovi pravilno montirani, a poklopac ispravno zatvoren stezaljkama.
- Nemojte ostavljati aparat da radi duže od 2 minuta bez pauze. Ako pravljenje soka još nije gotovo, isključite aparat i ostavite ga da se hladi 2 minuta, a zatim nastavite sa cеđenjem.
- Nemojte da primenjujete preveliki pritisak na potiskivač pošto to može da utiče na kvalitet konačnog rezultata. To može čak da izazove i zaglavljivanje sita.
- Nikada ne gurajte prste niti predmete u otvor za punjenje.
- Nakon što obradite sve sastojke i sok prestane da ističe, isključite aparat i sačekajte da sito prestane da se okreće.
- Ukoliko se posuda za pulpu napuni tokom upotrebe, isključite aparat, pažljivo izvadite posudu sa pulpom i ispraznite je. Ponovo sastavite ispražnjeno spremište za pulpu pre nego što nastavite sa cеđenjem.
- Za HR1823: Ukoliko se mehanizam za uklanjanje pene nalazi u bokalu za sok, pena se uklanja sa soka.

6 Saveti za cеđenje

Savet

- Koristite sveže voće i povrće jer ono sadrži više soka. Ananas, cvekla, stabljike celera, jabuke, krastavac, šargarepa, spanać, dinje, paradajz i grožđe naročito su pogodni za obradu pomoću sokovnika.
- Ne morate da skidate tanku koru ili opnu. Potrebno je ukloniti samo debelu koru, npr. sa pomorandži, ananasa i cvekle.
- Ako želite da cedite voće koje ima koštice, izvadite ih pre cеđenja.
- Sok od jabuke veoma brzo dobija braon boju. Da biste usporili ovaj proces, dodajte nekoliko kapi limunovog soka.
- Voće koje sadrži skrob, kao što su banane, papaja, avokado, smokva i mango, nije pogodno za obradu pomoću sokovnika. Za obradu tog voća koristite multipraktik, blender ili ručni blender.
- Lišće i peteljke od, na primer, zelene salate možete obraditi pomoću sokovnika.
- Sokovnik nije pogodan za obradu vrlo čvrstog i/ili vlaknastog, odnosno voća i povrća koje sadrži skrob, kao što je šećerna trska.

7 Čišćenje (sl. 3)

Upozorenje

- Za čišćenje aparata nemojte da koristite jastučiće za ribanje i abrazivna sredstva za čišćenje niti agresivne tečnosti kao što su benzin ili aceton.
- Ne uranjajte jedinicu motora u vodu ili neku drugu tečnost, ne ispirajte je pod slavinom.

Čišćenje je lakše odmah posle upotrebe.

1 Isključite aparat, izvucite utikač iz zidne utičnice i sačekajte da sito prestane da se okreće.
2 Uklonite delove koji se skidaju sa jedinice motora.
3 Očistite ove delove pomoću četke za čišćenje, u vrućoj vodi sa nekim tečnim sredstvom za čišćenje i isperite ih pod mlazom vode.
4 Jedinicu motora čistite vlažnom tkaninom.

Napomena

- Koristite meku četku za čišćenje sita.
- Možete takođe prati sve delove osim motora u mašini za pranje posuđa.

8 Odlaganje (sl. 4)

Kabl za napajanje odložite u pregradu za kabl tako što ćete ga namotati oko držača na postolju aparata.

Oprez

- Aparat nemojte da držite za stezaljke niti grlić dok ga nosite.

9 Garancija i servis

Ukoliko vam je potreban servis, informacije ili ako imate neki problem, posetite Web lokaciju kompanije Philips na adresi www.philips.com ili se obratite centru za korisničku podršku kompanije Philips u svojoj zemlji (broj telefona ćete pronaći na međunarodnom garantnom listu). Ako u vašoj zemlji ne postoji centar za korisničku podršku, obratite se lokalnim distributeru Philips proizvoda.

Українська

1 Вступ

Вітаємо вас із покупкою і ласкаво просимо до клубу Philips! Щоб у повній мірі скористатися підтримкою, яку пропонує компанія Philips, зареєструйте свій виріб на веб-сайті www.philips.com/welcome.
Пристрій працює лише тоді, коли всі частини правильно зібрані, а кришка належним чином зафіксована затискачами.
Рецепти можна переглянути на веб-сайті www.philips.com/kitchen.

2 Важлива інформація

Перед тим як використовувати пристрій, уважно прочитайте цей посібник користувача і зберігайте його для майбутньої довідки.

Небезпечно

- Ніколи не занурюйте блок двигуна у воду чи іншу рідину та не мийте його під краном.
- Не мийте блок двигуна в посудомийній машині.

Попередження

- Перед тим, як приєднувати пристрій до мережі, перевірте, чи збігається напруга, вказана на корпусі пристрою, із напругою у мережі.
- Не використовуйте пристрій, якщо штекер, шнур живлення або інші компоненти пошкоджено.
- Якщо шнур живлення пошкоджено, для уникнення небезпеки його необхідно замінити, звернувшись до сервісного центру, уповноваженого Philips, або фахівців із належною кваліфікацією.
- Цим пристроєм не можна користуватися дітям. Тримайте пристрій і шнур подалі від дітей.
- Цим пристроєм можуть користуватися особи із послабленими фізичними відчуттями або розумовими здібностями, чи без належного досвіду та знань, за умови, що користування відбувається під наглядом, їм було проведено інструктаж щодо безпечного користування пристроєм та їх було повідомлено про можливі ризики.
- Дорослі повинні стежити, щоб діти не бавилися пристроєм.
- Не залишайте пристрій працювати без нагляду.
- Не користуйтеся пристроєм, якщо поворотне сито або захисну кришку пошкоджено або якщо на пристрої з'явилися тріщини, а зверніться до найближчого сервісного центру Philips.
- У жодному разі не вставляйте в отвір для подачі пальці чи інші предмети, коли пристрій працює. Для цього використовуйте лише штовхач.
- Не торкайтеся малих ножів на основі сита. Вони дуже гострі.
- Для забезпечення стійкості пристрою поверхня, на якій він стоїть, і його нижня частина мають бути чистими.
- Не вставляйте в сито через отвір для виведення м'якоті збирача м'якоті жодних предметів.
- Перед тим як заміняти приладдя або торкатися частин, які рухаються під час використання, вимкніть пристрій та від'єднайте його від мережі. Завжди від'єднуйте пристрій від мережі, якщо залишаєте його без нагляду та перед тим як його збирати, розбирати або чистити.

Увага!

- Цей пристрій призначений виключно для побутового використання.
- Не використовуйте приладдя чи деталі інших виробників, за винятком тих, які рекомендує компанія Philips. Використання такого приладдя чи деталей призведе до втрати гарантії.
- Перед тим, як вмикати пристрій, перевірте, чи усі деталі правильно встановлені.
- Використовуйте пристрій лише тоді, коли обидва затискачі зафіксовані.
- Розблоковуйте затискачі лише тоді, коли Ви вимкнули пристрій, а сито перестало обертатися.
- Не виймайте контейнер для м'якоті, коли пристрій працює.
- Не залишайте пристрій увімкненим без перерви довше, ніж на 2 хвилини. Якщо Ви ще не завершили вичавлювати сік, вимкніть пристрій та дайте йому охолонути протягом 2 хвилин, а тоді продовжіть роботу.
- Після використання завжди від'єднуйте пристрій від мережі.
- Рівень шуму = 74 дБ [A]

Електромагнітні поля (ЕМП)

Цей пристрій Philips відповідає усім чинним стандартам та правовим нормам, що стосуються впливу електромагнітних полів.

Утилізація

Виріб виготовлено з високоякісних матеріалів і компонентів, які можна переробити та використовувати повторно.
Позначення у вигляді перекресленого контейнера для сміття на виробі означає, що на цей виріб поширюється дія Директиви Ради Європи 2002/96/EC:

Не утилізуйте цей виріб з іншими побутовими відходами. Дізнайтеся про місцеву систему розділеного збору електричних та електронних пристроїв. Належна утилізація старого пристрою допоможе запобігти негативному впливу на навколишнє середовище та здоров'я людей.

3 Огляд (мал. 1)

1	Штовхач	8	Глек для соку (лише HR1823)
2	Отвір для подачі	9	Контейнер для м'якоті
3	Кришка	10	Привідний вал
4	Сито	11	Затискач
5	Збирач м'якоті	12	Блок двигуна
6	Носик	13	Перемикач "увімк./вимк."
7	Кришка глека для соку із вбудованим відокремлювачем піни (лише HR1823)	14	Зберігання шнура

4 Підготовка до використання

Перед тим як користуватися пристроєм, ретельно помийте усі частини, які контактуватимуть із продуктами (див. розділ "Чищення").

Примітка

- Завжди перевіряйте сіточку перед використанням. Якщо Ви виявите будь-які тріщини чи пошкодження, не використовуйте пристрій і зверніться до найближчого сервісного центру Philips або віднесіть пристрій до продавця.
- Перевірте, чи гачок на кришці потрапляє до отвору на збирачі.
- Затискачі повинні бути зафіксовані з обох сторін кришки.
- Накрийте глек кришкою, щоб сік не бризкав, або якщо Ви хочете зберігати сік в холодильнику.

5 Використання соковижималки (мал. 2)

Перед початком використання перевірте, чи пристрій зібрано відповідно до мал. 2.
Соковижималку можна використовувати для приготування фруктового й овочевого соків.

Порада

- Пийте сік одразу ж після приготування. Під дією повітря через деякий час сік втрачає смак і харчову цінність.
- Щоб після приготування сік надовго залишався свіжим, накрийте глек для соку кришкою.
- Щоб вичавити максимальну кількість соку, завжди повільно натискайте штовхач донизу.

Примітка

- Цей пристрій працює лише тоді, коли всі частини правильно закріплені, а кришка належним чином зафіксована затискачами.
- Не залишайте пристрій увімкненим без перерви довше, ніж на 2 хвилини. Якщо Ви ще не завершили вичавлювати сік, вимкніть пристрій та дайте йому охолонути протягом 2 хвилин, а тоді продовжіть роботу.
- Не тисніть на штовхач надто сильно, оскільки це може вплинути на якість соку. Це може навіть спричинити зупинку сита.
- Ніколи не встромляйте пальці чи інші об'єкти в отвір подачі.
- Коли всі продукти оброблені, і весь сік витік, вимкніть пристрій і почекайте, поки сито перестане обертатися.
- Якщо під час використання збирач м'якоті наповнюється, вимкніть пристрій, обережно вийміть збирач м'якоті та спорожніть його. Знову закріпіть порожній контейнер для м'якоті перед тим, як продовжувати роботу.
- Для HR1823: якщо у глеку для соку є відокремлювач піни, піна зніматиметься із соку.

6 Поради щодо приготування соку

Порада

- Використовуйте свіжі фрукти та овочі, адже в них міститься більше соку. Особливо підходять для соковижималки ананаси, буряки, пагінці селери, яблука, огірки, морква, шпинат, дині, помідори та виноград.
- Знімати тонку шкірку з продуктів не потрібно. Знімайте лише товсту шкірку, наприклад з апельсинів, ананасів і сирих буряків.
- Якщо Ви бажаєте приготувати фруктовий сік з кісточками, перед вичавлюванням видаліть кісточки.
- Яблучний сік дуже швидко темніє. Щоб сповільнити цей процес, додайте кілька крапель лимонного соку.
- У соковижималці не можна обробляти фрукти, які містять крохмаль, такі як банани, папайя, авокадо, фіги та манго. Для вичавлювання соку з цих фруктів використовуйте кухонний комбайн, блендер чи ручний блендер.
- В соковижималці можна також обробляти листя та пагінці салату та інших аналогічних продуктів .
- Соковижималка не підходить для отримання соку з дуже твердих та/або волокнистих фруктів/фруктів з крохмалем або таких овочів, як цукрова тростина.

7 Чищення (мал. 3)

Попередження

- Ніколи не використовуйте для чищення пристрою жорстких губок, абразивних засобів чи рідин для чищення, таких як бензин чи ацетон.
- Ніколи не занурюйте блок двигуна у воду чи іншу рідину та не мийте його під краном.

Пристрій легше чистити одразу ж після використання.

1 Вимкніть пристрій, вийміть штекер із розетки і почекайте, поки сито перестане обертатися.
2 Вийміть знімні частини з блока двигуна.
3 Помийте ці частини щіткою для чищення у гарячій воді з миючим засобом і сполосніть їх під краном.
4 Блок двигуна почистіть вологою ганчіркою.

Примітка

- Сито чистіть м'якою щіточкою.
- Усі частини, крім блока двигуна, можна також мити у посудомийній машині.

8 Зберігання (мал. 4)

Зберігайте шнур живлення на пристосуванні для шнура, намотавши його довкола барабана на платформі пристрою.

Увага!

- Не тримайте пристрій за затискачі або носик під час перенесення.

9 Гарантія та обслуговування

Для отримання додаткової інформації чи обслуговування та у разі виникнення проблем відвідайте веб-сайт Philips www.philips.com або зверніться до центру обслуговування клієнтів Philips у Вашій країні (номер телефону можна знайти в гарантійному талоні). Якщо у Вашій країні немає Центру обслуговування клієнтів, зверніться до місцевого дилера Philips.