Register your product and get support at
www.philips.com/welcome

HP8362

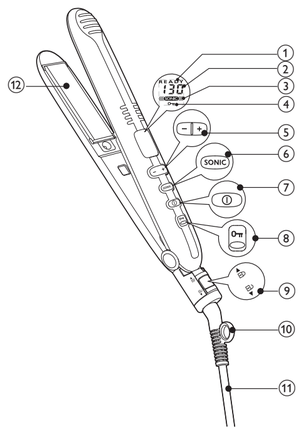


| | | | |
|---|---|---|---|
| EN | User manual | ES | Manual del usuario |
| DA | Brugervejledning | FI | Käyttöopas |
| DE | Benutzerhandbuch | FR | Mode d'emploi |
| EL | Εγχειρίδιο χρήσης | ID | Buku Petunjuk Pengguna |

PHILIPS

Specifications are subject to change without notice
© 2015 Koninklijke Philips N.V.
All rights reserved.

3140 035 41401

## English

Congratulations on your purchase, and welcome to Philips! To fully benefit from the support that Philips offers, register your product at www.philips.com/welcome.

### 1 Important

Read this user manual carefully before you use the appliance and keep it for future reference.

- WARNING: Do not use this appliance near water.
- When the appliance is used in a bathroom, unplug it after use since the proximity of water presents a risk, even when the appliance is switched off.
- WARNING: Do not use this appliance near bathtubs, showers, basins or other vessels containing water.
- Always unplug the appliance after use.
- If the mains cord is damaged, you must have it replaced by Philips, a service centre authorised by Philips or similarly qualified persons in order to avoid a hazard.
- This appliance can be used by children aged from 8 years and above and persons with reduced physical, sensory or mental capabilities or lack of experience and knowledge if they have been given supervision or instruction concerning use of the appliance in a safe way and understand the hazards involved. Children shall not play with the appliance. Cleaning and user maintenance shall not be made by children without supervision.
- Before you connect the appliance, ensure that the voltage indicated on the appliance corresponds to the local power voltage.
- Do not use the appliance for any other purpose than described in this manual.
- When the appliance is connected to the power, never leave it unattended.
- Never use any accessories or parts from other manufacturers or that Philips does not specifically recommend. If you use such accessories or parts, your guarantee becomes invalid.
- Do not wind the mains cord round the appliance.
- Wait until the appliance has cooled down before you store it.
- Pay full attention when using the appliance since it could be extremely hot. Only hold the handle as other parts are hot and avoid contact with the skin.
- Always place the appliance with the stand on a heat-resistant, stable flat surface. The hot heating plates should never touch the surface or other flammable material.
- Avoid the mains cord from coming into contact with the hot parts of the appliance.
- Keep the appliance away from flammable objects and material when it is switched on.
- Never cover the appliance with anything (e.g. a towel or clothing) when it is hot.
- Only use the appliance on dry hair. Do not operate the appliance with wet hands.
- Keep the heating plates clean and free of dust and styling products such as mousse, spray and gel. Never use the appliance in combination with styling products.
- The heating plates has coating. This coating might slowly wear away over time. However, this does not affect the performance of the appliance.
- If the appliance is used on color-treated hair, the heating plates may be stained. Before using it on artificial hair, always consult their distributor.
- Always return the appliance to a service centre authorized by Philips for examination or repair. Repair by unqualified people could result in an extremely hazardous situation for the user.
- Do not insert metal objects into openings to avoid electric shock.
- Do not pull on the power cord after using. Always unplug the appliance by holding the plug.

#### Electromagnetic fields (EMF)

This Philips appliance complies with all applicable standards and regulations regarding exposure to electromagnetic fields.

#### Environment

This symbol means that this product shall not be disposed of with normal household waste (2012/19/EU). Follow your country's rules for the separate collection of electrical and electronic products. Correct disposal helps prevent negative consequences for the environment and human health.

### 2 Introduction

The Philips ActiveCare Straightener has newly developed Triple-Care™ plates that ensure every hair is protected from too high heat and give you the reassurance of the best results. The Triple-Care™ plates are equipped with 3 hair caring technologies working together:

- TempPrecision Technology - Thanks to its high-performance heater, the straightener keeps a more constant temperature which allows you to straighten your hair at a stabilized and therefore more caring temperature, just below 200°C, while getting the style you want!
- Philips EHD+ Technology ™ – The entire plates always distribute the heat evenly which prevents damaging hot spots.
- Sonic Vibration Technology ™ – Gentle and pleasant vibrations evenly distribute the hairs over the plates so that each hair benefits from the care effects.

#### Overview of the Straightener

1. Indication of ready to work.
2. Temperature indication.
3. Indication of sonic function.
4. Indication of key-lock function.
5. Temperature buttons.
6. SONIC button.
   - Press to switch on/off the sonic function, which provides faster straightening results and perfect gliding.
7. Power button.
8. Key-lock button.
   - Slide and hold to lock all the buttons on the appliance.
9. Straightening plates lock.
   - Slide to lock and release the plates arms of the appliance.
10. Hanging loop.
11. Power cord.
12. Straightening plates.

### 3 Straighten your hair

Ensure that you select a temperature setting that is suitable for your hair. Always select a low setting when you use the straightener for the first time.

| Hair Type | Temperature Setting |
|---|---|
| Coarse, curly, hard-to-straighten | Mid to High (170°C - 199°C) |
| Fine, medium-textured or softly waved | Low to Mid (160°C and below) |
| Pale, blonde, bleached or color-treated | Low (Below 160°C) |

1 Connect the plug to a power supply socket.
2 Press and hold the ⏻ button ( 7 ) until the LCD screen lights up.
   ↳ The default temperature setting is displayed on the LCD screen ( 2 ).
3 Press the temperature buttons ( 5 ) to select a suitable temperature setting for your hair.
   ↳ When the straightening plates have heated up to the selected temperature, the indication 'READY' ( 1 ) is displayed.
   ↳ **Note**: If no button is pressed over 4 seconds, the key-lock function will activate automatically, with all the buttons on the appliance deactivated. When the key-lock function is activated, the key-lock indication ( 4 ) is displayed on the LCD screen. To deactivate the key-lock function, slide and hold the key-lock button ( 8 ) for 1.5 seconds.
   ↳ **Tip**: To avoid unintentional switching of buttons during process, you can also activate the key-lock function manually by sliding and holding the key-lock button ( 8 ).
   ↳ **Note**: The appliance is equipped with an auto-shut off function. After 60 minutes, the appliance switches off automatically. You can re-start the appliance by pressing and holding the ⏻ button until the LCD screen lights up.
4 Slide the straightening plates lock ( 9 ) to 🔒 to unlock the plate arms.
5 Comb your hair and take a section that is not wider than 5cm for straightening.
6 Place it between the straightening plates ( 12 ) and press the plate arms together.
   - Sonic function is on by default with the SONIC indication displayed ( 3 ) on the LED screen.
   - The sonic vibration only starts when the straightening plates are pressed together. The straightening plates make a rattling sound when they are slightly in contact, which does not affect the performance of the appliance.
   - To switch off or on the sonic function, press the SONIC button ( 6 ).
7 Slide the straightener down the length of the hair in a single motion (max. 5 seconds) from root to end, without stopping to prevent overheating.
   - To create flicks, turn the straightener half-circle inwards (or outwards) when it reaches the hair ends. Hold the straightener in that position for 2 to 3 seconds, and then release it.
8 After 20 seconds, repeat step 6 and 7 until you achieve the desired look.
9 To straighten the rest of your hair, repeat steps 6 to 8.

**After use**:

1 Deactivate the key-lock function by sliding and holding the key-lock button ( 8 ) for 1.5 seconds.
2 Switch off the appliance and unplug it.
3 Place it on a heat-resistant surface until it cools down.
4 Clean the appliance and straightening plates with damp cloth.
5 Lock the straightening plates by closing the plate arms and sliding the plates lock to 🔒.
6 Keep it in a safe and dry place, free of dust. You can also hang it with the hanging loop ( 10 ).

### 4 Guarantee and service

If you need information e.g. about replacement of an attachment or if you have a problem, please visit the Philips website at www.philips.com/support or contact the Philips Customer Care Centre in your country. The phone number is in the worldwide guarantee leaflet. If there is no Consumer Care Centre in your country, go to your local Philips dealer.

## Dansk

Tillykke med dit køb, og velkommen til Philips! Hvis du vil have fuldt udbytte af den support, som Philips tilbyder, kan du registrere dit produkt på www.philips.com/welcome.

### 1 Vigtigt

Læs denne brugervejledning grundigt, før du tager apparatet i brug, og opbevar den til senere brug.

- ADVARSEL: Anvend ikke dette apparat i nærheden af vand.
- Hvis du anvender apparatet i badeværelset, skal du trække stikket ud efter brug, da vand udgør en risiko, selvom apparatet er slukket.
- ADVARSEL: Brug ikke dette apparat i nærheden af badekar, brusekabiner, kummer eller andre kar, der indeholder vand.
- Tag altid stikket ud, efter du har brugt apparatet.
- Hvis netledningen beskadiges, må den kun udskiftes af Philips, et autoriseret Philips-serviceværksted eller en tilsvarende kvalificeret fagmand for at undgå enhver risiko.
- Dette apparat kan bruges af børn fra 8 år og opefter og personer med reducerede fysiske, sensoriske eller mentale evner eller manglende erfaring og viden, hvis de er blevet instrueret i sikker brug af apparatet og forstår de medfølgende risici. Lad ikke børn lege med apparatet. Rengøring og vedligeholdelse må ikke foretages af børn uden opsyn.
- Før du tilslutter apparatet, skal du sikre dig, at den spænding, der er angivet på apparatet, svarer til den lokale spænding.
- Brug ikke apparatet til andre formål end dem, der er beskrevet i vejledningen.
- Hold konstant opsyn med apparatet, når det er sluttet til stikkontakten.
- Brug aldrig tilbehør eller dele fra andre fabrikanter eller tilbehør/dele, som ikke specifikt er anbefalet af Philips. Hvis du anvender en sådan type tilbehør eller dele, annulleres garantien.
- Du må ikke sno ledningen rundt om apparatet.
- Læg aldrig apparatet væk, før det er helt afkølet.
- Vær meget opmærksom, når du bruger apparatet, da det kan være meget varmt. Hold kun i håndtaget, da de øvrige dele er varme, og undgå kontakt med huden.
- Placer altid apparatet med holderen på en varmebestandig, stabil og jævn overflade. De varme varmeplader må ikke berøre overfladen eller andre brændbare materialer.
- Netledningen må ikke komme i kontakt med apparatets varme dele.
- Når apparatet er tændt, skal det holdes væk fra brændbare genstande og materialer.
- Når apparatet er varmt, må der ikke lægges noget hen over det (f.eks. håndklæder eller tøj).
- Brug kun apparatet på tørt hår. Undlad at betjene apparatet med våde hænder.
- Hold varmepladerne rene og fri for støv og stylingprodukter som f.eks. mousse, spray og gel. Brug aldrig apparatet sammen med stylingprodukter.
- Varmepladerne har en belægning. Denne belægning slides muligvis væk med tiden. Dette påvirker dog ikke apparatets ydeevne.
- Hvis apparatet bruges til farvet hår, kan det smitte af på varmepladerne. Kontakt altid forhandleren, før apparatet bruges på kunstigt hår.
- Reparation og eftersyn af apparatet skal altid foretages på et autoriseret Philips-serviceværksted. Reparation udført af ukvalificeret personale kan medføre ekstremt farlige situationer for brugeren.
- Stik aldrig metalgenstande ind i åbningerne, da dette kan give elektrisk stød.
- Træk ikke i netledningen efter brug. Tag altid stikket ud af stikkontakten ved at holde fast i stikket.

#### Elektromagnetiske felter (EMF)

Dette Philips-apparat overholder alle branchens gældende standarder og regler angående eksponering for elektromagnetiske felter.

#### Miljø

Dette symbol betyder, at dette produkt ikke må bortskaffes sammen med almindeligt husholdningsaffald (2012/19/EU). Følg dit lands regler for særskilt indsamling af elektriske og elektroniske produkter. Korrekt bortskaffelse er med til at forhindre negativ påvirkning af miljøet og menneskers helbred.

### 2 Indledning

Philips ActiveCare Straightener har nyudviklede Dual-Care™-plader, der sikrer, at hvert enkelt hår beskyttes mod for meget varme, og giver dig sikkerhed for det bedste resultat. Dual-Care™-pladerne er udstyret med 3 hårbehandlingsteknologier, der fungerer sammen:

- TempPrecision Technology - Takket være det højtydende varmeelement holder fladjernet en mere konstant temperatur, hvilket giver dig mulighed for at glatte dit hår ved en stabil og derfor mere plejende temperatur lige under 200 °C - mens du får den frisure, du ønsker!
- Philips EHD+ Technology ™ – Varmen distribueres altid jævnt over hele pladen, så skadelige overophedede punkter undgås.
- Sonic Vibration Technology ™ – Blide og behagelige vibrationer fordeler hårene ligeligt over pladerne, så hvert hår har glæde af plejen.

#### Oversigt over glattejernet

1. Angivelse af, at det er klar til brug.
2. Temperaturangivelse.
3. Indikation af sonisk funktion.
4. Angivelse af hovedlåsfunktion.
5. Temperaturknapper.
6. SONIC-knap.
   - Tryk for at tænde/slukke den soniske funktion, som giver hurtigere glatteresultater og perfekt glidning.
7. Tænd/sluk-knap.
8. Hovedlåsknap.
   - Skub og hold for at låse alle apparatets knapper.
9. Glattepladelås.
   - Skub for at låse og udløse apparatets pladearme.
10. Ophængningskrog.
11. Netledning.
12. Glatteplader.

### 3 Glat håret ud

Sørg for at vælge den temperaturindstilling, der passer til din hårtype. Vælg altid en lav temperatur, når du anvender fladjernet første gang.

| Hårtype | Temperaturindstilling |
|---|---|
| Kraftigt, krøllet eller genstridigt hår | Mellem til høj (170 °C - 199 °C) |
| Fint, almindeligt eller let krøllet hår | Lav til medium (160°C og derunder) |
| Lyst, blondt, afbleget eller farvet hår | Lav (under 160°C) |

1 Sæt stikket i stikkontakten.
2 Tryk og hold ⏻ -knappen ( 7 ) nede, indtil LCD-skærmen lyser.
   ↳ Standardtemperaturindstillingen vises på LCD-skærmen ( 2 ).
3 Tryk på temperaturknapperne ( 5 ) for at vælge en passende temperaturindstilling til dit hår.
   ↳ Når glattepladerne er varmet op til den valgte temperatur, vises "READY" ( 1 ).
   ↳ **Bemærk**: Hvis der ikke er blevet trykket på nogen af knapperne i 4 sekunder, aktiveres hovedlåsfunktionen automatisk, så alle knapper på apparatet deaktiveres. Når hovedlåsfunktionen aktiveres, vises hovedlåsindikatoren ( 4 ) på LCD-skærmen. Hvis du vil deaktivere hovedlåsfunktionen, skal du skubbe og holde hovedlåsknappen ( 8 ) i 1,5 sekund.
   ↳ **Tip**: Hvis du vil undgå at komme til at skifte knap under glatteprocessen, kan du også aktivere hovedlåsfunktionen manuelt ved at skubbe og holde hovedlåsknappen ( 8 ).
   ↳ **Bemærk**: Apparatet har en automatisk sikkerhedsafbryder. Efter 60 minutter slukker apparatet automatisk. Du kan genstarte apparatet ved at trykke på knappen ⏻ og holde den nede, indtil LCD-skærmen lyser.
4 Skub glattepladelåsen ( 9 ) til 🔒 for at låse pladearmene op.
5 Red dit hår, og tag en hårlok, der ikke er bredere end 5 cm.
6 Placer den mellem glattepladerne ( 12 ), og pres pladearmene godt sammen.
   - Den soniske funktion er som standard tændt med visning af SONIC-indikationen ( 3 ) på LED-skærmen.
   - De soniske vibrationer starter først, når glattepladerne presses sammen. Glattepladerne laver en raslende lyd, selv ved ganske let kontakt, men det berører ikke apparatets ydeevne.
   - Tænd den soniske funktion ved at trykke på SONIC-knappen ( 6 ).
7 Lad fladjernet glide i hårets retning i én bevægelse (maks. 5 sekunder) fra rod til spids uden at stoppe for at undgå overophedning.
   - For at lave buede spidser skal du dreje fladjernet i en halv cirkel indad (eller udad), når du når enden af håret. Hold fladjernet i denne position i 2 til 3 sekunder, og slip derefter hårlokken.
8 Efter 20 sekunder, skal du gentage trin 6 og 7, indtil du opnår det ønskede resultat.
9 For at glatte resten af håret skal du gentage trin 6 til 8.

**Efter brug**:

1 Deaktiver hovedlåsfunktionen ved at skubbe og holde hovedlåsknappen ( 8 ) i 1,5 sekund.
2 Sluk for apparatet, og tag stikket ud af stikkontakten.
3 Placer det på en overflade, der kan tåle varme, mens det køler ned.
4 Rengør apparatet og glattepladerne med en fugtig klud.
5 Lås glattepladerne ved at lukke pladearmene og skubbe pladelåsen til 🔒.
6 Opbevar det på et sikkert og tørt sted, der er frit for støv. Du kan også hænge det op i ophængningsstroppen ( 10 ).

### 4 Garanti og service

Hvis du har behov for oplysninger, f.eks. om udskiftning af tilbehør, eller har et problem, kan du besøge Philips' websted på www.philips.com/support eller kontakte Philips Kundecenter i dit land Telefonnummeret findes i folderen "World-Wide Guarantee". Hvis der ikke findes et kundecenter i dit land, bedes du kontakte din lokale Philips-forhandler.

## Deutsch

Herzlichen Glückwunsch zu Ihrem Kauf und willkommen bei Philips! Um das Kundendienstangebot von Philips vollständig nutzen zu können, sollten Sie Ihr Produkt unter www.philips.com/welcome registrieren.

### 1 Wichtig

Lesen Sie vor Gebrauch des Geräts das Benutzerhandbuch sorgfältig durch, und bewahren Sie es für die Zukunft auf.

- WARNUNG: Verwenden Sie das Gerät nicht in der Nähe von Wasser.
- Wenn das Gerät in einem Badezimmer verwendet wird, trennen Sie es nach dem Gebrauch von der Stromversorgung. Die Nähe zum Wasser stellt ein Risiko dar, sogar wenn das Gerät abgeschaltet ist.
- WARNUNG: Verwenden Sie das Gerät nicht in der Nähe von Badewannen, Duschen, Waschbecken oder sonstigen Behältern mit Wasser.
- Ziehen Sie nach jedem Gebrauch den Netzstecker aus der Steckdose.
- Um Gefährdungen zu vermeiden, darf ein defektes Netzkabel nur von einem Philips Service-Center, einer von Philips autorisierten Werkstatt oder einer ähnlich qualifizierten Person durch ein Original-Ersatzkabel ersetzt werden.
- Dieses Gerät kann von Kindern ab 8 Jahren und Personen mit verringerten physischen, sensorischen oder psychischen Fähigkeiten oder Mangel an Erfahrung und Kenntnis verwendet werden, wenn sie bei der Verwendung beaufsichtigt wurden oder Anweisung zum sicheren Gebrauch des Geräts erhalten und die Gefahren verstanden haben. Kinder dürfen nicht mit dem Gerät spielen. Die Reinigung und Wartung darf nicht von Kindern ohne Aufsicht durchgeführt werden.
- Bevor Sie das Gerät an eine Steckdose anschließen, überprüfen Sie, ob die auf dem Gerät angegebene Spannung mit der Netzspannung vor Ort übereinstimmt.
- Verwenden Sie das Gerät nie für andere als in dieser Bedienungsanleitung beschriebene Zwecke.
- Wenn das Gerät an eine Steckdose angeschlossen ist, lassen Sie es zu keiner Zeit unbeaufsichtigt.
- Verwenden Sie niemals Zubehör oder Teile, die von Drittherstellern stammen bzw. nicht von Philips empfohlen werden. Wenn Sie diese(s) Zubehör oder Teile verwenden, erlischt Ihre Garantie.
- Wickeln Sie das Netzkabel nicht um das Gerät.
- Lassen Sie das Gerät abkühlen, bevor Sie es wegräumen.
- Geben Sie acht bei der Verwendung des Geräts, da es äußerst heiß sein könnte. Halten Sie nur den Griff, da die anderen Teile heiß sind, und vermeiden Sie Kontakt mit der Haut.
- Stellen Sie das Gerät immer mit dem Ständer auf eine hitzebeständige, stabile ebene Fläche. Die heißen Heizplatten sollten nie die Oberfläche oder anderes brennbares Material berühren.
- Achten Sie darauf, dass das Netzkabel nicht mit den heißen Teilen des Geräts in Berührung kommt.
- Halten Sie das eingeschaltete Gerät fern von leicht entzündbaren Gegenständen und Materialien.
- Bedecken Sie das heiße Gerät niemals mit Handtüchern, Kleidungsstücken oder anderen Gegenständen.
- Verwenden Sie das Gerät nur an trockenem Haar. Bedienen Sie das Gerät nicht mit nassen Händen.
- Halten Sie die Heizplatten sauber und frei von Staub sowie von Stylingprodukten, wie Schaumfestiger, Styling-Spray, Gel. Verwenden Sie das Gerät nie in Kombination mit Stylingprodukten.
- Die Heizplatten verfügen über eine Beschichtung. Diese Beschichtung nutzt sich im Laufe der Zeit ab. Dies hat jedoch keinerlei Einfluss auf die Leistung des Geräts.
- Bei Verwendung mit getöntem oder gefärbtem Haar können sich die Heizplatten möglicherweise verfärben. Wenden Sie sich an Ihren Händler, bevor Sie es für künstliches Haar verwenden.
- Geben Sie das Gerät zur Überprüfung bzw. Reparatur stets an ein von Philips autorisiertes Service-Center. Eine Reparatur durch unqualifizierte Personen kann zu einer hohen Gefährdung für den Verbraucher führen.
- Führen Sie keine Metallgegenstände in die Öffnungen ein, da dies zu Stromschlägen führen kann.
- Ziehen Sie nach der Verwendung nicht am Netzkabel. Ziehen Sie stattdessen am Netzstecker, um das Gerät von der Stromversorgung zu trennen.

#### Elektromagnetische Felder

Dieses Philips Gerät erfüllt sämtliche Normen und Regelungen bezüglich der Exposition in elektromagnetischen Feldern.

#### Umgebung

Dieses Symbol bedeutet, dass das Produkt nicht mit dem normalen Hausmüll entsorgt werden kann (2012/19/EU). Befolgen Sie die örtlichen Bestimmungen zur getrennten Entsorgung von elektrischen und elektronischen Produkten. Eine ordnungsgemäße Entsorgung hilft, negative Auswirkungen auf Umwelt und Gesundheit zu vermeiden.

### 2 Einführung

Herzlichen Glückwunsch zu Ihrem Kauf und willkommen bei Philips! Um das Kundendienstangebot von Philips vollständig nutzen zu können, sollten Sie Ihr Produkt unter www.philips.com/welcome registrieren.

Der Philips ActiveCare Haarglätter besitzt neu entwickelte Triple-Care™-Platten, die sicherstellen, dass jedes Haar vor zu großer Hitze geschützt wird und Sie mit Sicherheit die besten Ergebnisse erhalten. Die Triple-Care™-Platten verfügen über 3 Haarpflegetechnologien, die zusammenarbeiten:

- TempPrecision-Technologie – Das leistungsstarke Heizelement ermöglicht ein schonendes Glätten bei einer konstanten Temperatur (knapp unter 200 °C). So erzielen Sie das Styling, das Sie möchten!
- Philips EHD +-Technologie™ – Die Platten verteilen die Wärme gleichmäßig, was die Haare optimal schützt.
- Sonic-Vibration-Technologie™ – Leichte und angenehme Vibrationen verteilen das Haar gleichmäßig über die Platten, sodass jedes einzelne Haar optimal gepflegt wird.

#### Übersicht über die Haarglätter

1. Betriebsanzeige.
2. Temperaturanzeige.
3. Anzeige der Sonic-Funktion.
4. Anzeige der Tastensperre.
5. Temperaturtasten.
6. SONIC-Taste.
   - Drücken, um die Sonic-Funktion ein-/auszuschalten, die schnelleres Glätten und optimales Gleiten garantiert.
7. Ein-/Austaste.
8. Taste für die Tastensperre.
   - Schieben und halten, um alle Tasten am Gerät zu sperren.
9. Sperre der Glätterplatten.
   - Schieben, um die Arme der Glätterplatten zu sperren und freizugeben.
10. Aufhängeöse.
11. Netzkabel.
12. Glätterplatten.

### 3 Haarglättung

Wählen Sie eine Temperatur aus, die Ihrem Haartyp entspricht. Wählen Sie beim ersten Gebrauch des Haarglätters immer eine niedrige Temperaturstufe.

| Haartyp | Temperaturstufe |
|---|---|
| Dick, lockig, schwer zu glätten | Mittel bis hoch (170 °C bis 199 °C) |
| Fein, normal oder leicht gewellt | Niedrig bis mittel (160 °C und niedriger) |
| Hell, blond, gebleicht oder gefärbt | Niedrig (Unter 160 °C) |

1 Verbinden Sie das Netzkabel mit einer Steckdose.
2 Halten Sie die Taste ⏻ (7) gedrückt, bis der LCD-Bildschirm aufleuchtet.
   ↳ Die Standard-Temperaturstufe wird auf dem LCD-Bildschirm (2) angezeigt.
3 Drücken Sie die Temperaturtasten (5), um eine für Ihren Haartyp geeignete Temperaturstufe auszuwählen.
   ↳ Wenn die Glätterplatten auf die gewünschte Temperatur aufgeheizt wurden, wird auf dem Display READY (1) angezeigt.
   ↳ **Hinweis:** Wenn keine Taste länger als 4 Sekunden gedrückt wird, aktiviert sich die Tastensperre automatisch, und es werden alle Tasten am Gerät deaktiviert. Wenn die Tastensperre aktiviert ist, wird die Tastensperrenanzeige (4) auf dem LCD-Bildschirm angezeigt. Um die Tastensperre zu deaktivieren, schieben und halten Sie die Taste für die Tastensperre (8) 1,5 Sekunden lang gedrückt.
   ↳ **Tipp**: Um ein unbeabsichtigtes Wechseln der Tasten während des Gebrauchs zu vermeiden, können Sie die Tastensperre auch manuell aktivieren, indem Sie die Taste für die Tastensperre (8) schieben und halten.
   ↳ **Hinweis**: Das Gerät ist mit einer automatischen Abschaltung ausgestattet. Nach 60 Minuten schaltet sich das Gerät automatisch aus. Sie können das Gerät neu starten, indem Sie die ⏻ -Taste gedrückt halten, bis der LCD-Bildschirm aufleuchtet
4 Schieben Sie die Sperre der Glätterplatten (9) auf 🔓 um die Plattenarme zu entsperren.
5 Kämmen Sie Ihr Haar, und nehmen Sie eine höchstens 5 cm breite Haarsträhne.
6 Legen Sie sie zwischen die Glätterplatten (12), und drücken Sie die Plattenarme zusammen.
   - Die Sonic-Funktion ist standardmäßig eingeschaltet, und die SONIC-Anzeige (3) wird auf dem LED-Bildschirm angezeigt.
   - Die Sonic-Vibration beginnt erst, wenn Sie die Glätterplatten zusammendrücken. Die Glätterplatten erzeugen ein klapperndes Geräusch, wenn sie leicht in Kontakt kommen. Dies hat aber keinen Einfluss auf die Leistung des Geräts.
   - Um die Sonic-Funktion ein- oder auszuschalten, drücken Sie die SONIC-Taste (6).
7 Führen Sie das Gerät in einer einzigen Bewegung (innerhalb von max. 5 Sekunden) ohne Unterbrechung vom Haaransatz bis zu den Spitzen. So schützen Sie das Haar vor Überhitzung.
   - Um Wellen zu stylen, drehen Sie den Haarglätter um 180° nach innen oder außen, wenn Sie die Haarspitzen erreicht haben. Halten Sie den Glätter 2 bis 3 Sekunden in dieser Position, und lassen Sie anschließend los.
8 Wiederholen Sie nach 20 Sekunden die Schritte 6 und 7, bis Sie den gewünschten Look erzielt haben.
9 Um Ihr restliches Haar zu glätten, wiederholen Sie die Schritte 6 bis 8.

**Nach der Verwendung**:

1 Deaktivieren Sie die Tastensperre, indem Sie die Taste für die Tastensperre (8) 1,5 Sekunden lang gedrückt halten.
2 Schalten Sie das Gerät aus, und ziehen Sie den Netzstecker aus der Steckdose.
3 Legen Sie das Gerät auf eine hitzebeständige Unterlage, und lassen Sie es abkühlen.
4 Reinigen Sie das Gerät und die Glätterplatten mit einem feuchten Tuch.
5 Sperren Sie die Glätterplatten, indem Sie die Plattenarme schließen und die Plattensperre auf 🔒 schieben.
6 Bewahren Sie das Gerät an einem sicheren, trockenen und staubfreien Ort auf. Sie können das Gerät auch an der Aufhängeöse aufhängen (10).

### 4 Garantie und Kundendienst

Benötigen Sie weitere Informationen, z. B. zu einem Ersatzgerät, oder treten Probleme auf, besuchen Sie die Philips Website www.philips.com/support, oder setzen Sie sich mit einem Philips Service-Center in Ihrem Land in Verbindung. Die Telefonnummer befindet sich in der Garantieschrift. Sollte es in Ihrem Land kein Service-Center geben, wenden Sie sich bitte an Ihren lokalen Philips Händler.

## Ελληνικά

Συγχαρητήρια για την αγορά σας και καλωσορίσατε στη Philips! Για να επωφεληθείτε πλήρως από την υποστήριξη που προσφέρει η Philips, καταχωρήστε το προϊόν σας στη διεύθυνση www.philips.com/welcome.

### 1 Σημαντικό

Διαβάστε το παρόν εγχειρίδιο χρήσης προτού χρησιμοποιήσετε τη συσκευή και κρατήστε το για μελλοντική αναφορά.

- ΠΡΟΕΙΔΟΠΟΙΗΣΗ: Μην χρησιμοποιείτε αυτή τη συσκευή κοντά σε νερό.
- Όταν χρησιμοποιείτε τη συσκευή στο μπάνιο, αποσυνδέετέ την από την πρίζα μετά τη χρήση καθώς η εγγύτητα με νερό αποτελεί κίνδυνο ακόμα και όταν η συσκευή είναι απενεργοποιημένη.
- ΠΡΟΕΙΔΟΠΟΙΗΣΗ: Μην χρησιμοποιείτε αυτή τη συσκευή κοντά σε μπανιέρες, ντουζιέρες, λεκάνες ή άλλα δοχεία που περιέχουν νερό.
- Να αποσυνδέετε πάντα τη συσκευή από το ρεύμα μετά τη χρήση.
- Αν το καλώδιο υποστεί φθορά, θα πρέπει να αντικατασταθεί από τη Philips, από κάποιο κέντρο επισκευών εξουσιοδοτημένο από τη Philips ή από εξίσου εξειδικευμένα άτομα, προς αποφυγή κινδύνου.
- Αυτή η συσκευή μπορεί να χρησιμοποιηθεί από παιδιά από 8 ετών και πάνω και από άτομα με περιορισμένες σωματικές, αισθητήριες ή διανοητικές ικανότητες ή από άτομα χωρίς εμπειρία και γνώση, με την προϋπόθεση ότι τη χρησιμοποιούν υπό επιτήρηση ή ότι έχουν λάβει οδηγίες σχετικά με την ασφαλή χρήση της συσκευής και κατανοούν τους ενεχόμενους κινδύνους. Τα παιδιά δεν πρέπει να παίζουν με τη συσκευή. Τα παιδιά δεν πρέπει να καθαρίζουν και να συντηρούν τη συσκευή χωρίς επιτήρηση.
- Προτού συνδέσετε τη συσκευή, βεβαιωθείτε ότι η τάση που αναγράφεται στη συσκευή αντιστοιχεί στην τοπική τάση ρεύματος.
- Μην χρησιμοποιείτε τη συσκευή για οποιονδήποτε άλλο σκοπό από αυτόν που περιγράφεται στο παρόν εγχειρίδιο.
- Όταν η συσκευή είναι συνδεδεμένη στην πρίζα, μην την αφήνετε χωρίς παρακολούθηση.
- Μην χρησιμοποιείτε ποτέ εξαρτήματα ή μέρη από άλλους κατασκευαστές ή που η Philips δεν συνιστά ρητώς. Αν χρησιμοποιήσετε τέτοια εξαρτήματα ή μέρη, η εγγύησή σας καθίσταται άκυρη.
- Μην τυλίγετε το καλώδιο γύρω από τη συσκευή.
- Περιμένετε έως ότου κρυώσει η συσκευή για να την αποθηκεύσετε.
- Να χρησιμοποιείτε τη συσκευή με πολλή προσοχή, καθώς μπορεί να αναπτύξει ιδιαίτερα υψηλή θερμοκρασία. Να κρατάτε μόνο τη λαβή, καθώς τα υπόλοιπα μέρη είναι ζεστά, και να αποφεύγετε την επαφή με την επιδερμίδα.
- Να τοποθετείτε πάντα τη συσκευή με τη βάση της σε μια επίπεδη, σταθερή επιφάνεια που είναι ανθεκτική στη θερμότητα. Οι καυτές πλάκες δεν πρέπει να έρχονται σε επαφή με την επιφάνεια ή με οποιοδήποτε άλλο εύφλεκτο υλικό.
- Μην αφήνετε το καλώδιο να έρθει σε επαφή με τα ζεστά μέρη της συσκευής.
- Όταν η συσκευή είναι ενεργοποιημένη, κρατήστε τη μακριά από εύφλεκτα αντικείμενα και υλικά.
- Ποτέ μην καλύπτετε τη συσκευή με οτιδήποτε (π.χ. πετσέτα ή ρούχα) όταν είναι ζεστή.
- Χρησιμοποιείτε τη συσκευή μόνο σε στεγνά μαλλιά. Μην χρησιμοποιείτε τη συσκευή με βρεγμένα χέρια.
- Να διατηρείτε τις πλάκες της συσκευής καθαρές, χωρίς σκόνη και υπολείμματα από προϊόντα φορμαρίσματος όπως αφρό, σπρέι και τζελ. Μην χρησιμοποιείτε ποτέ τη συσκευή σε συνδυασμό με προϊόντα φορμαρίσματος.
- Οι πλάκες της συσκευής έχουν επικάλυψη. Η επίστρωση μπορεί να φθαρεί με το πέρασμα του χρόνου. Ωστόσο, το φαινόμενο αυτό δεν επηρεάζει την απόδοση της συσκευής.
- Αν η συσκευή χρησιμοποιηθεί σε βαμμένα μαλλιά, ενδέχεται να εμφανιστούν κηλίδες στις πλάκες. Αν πρόκειται να χρησιμοποιήσετε τη συσκευή σε τεχνητά μαλλιά, συμβουλευτείτε πρώτα τον διανομέα που σας τα προμήθευσε.
- Για έλεγχο ή επισκευή της συσκευής, να απευθύνεστε πάντα σε ένα εξουσιοδοτημένο κέντρο επισκευών της Philips. Η επισκευή από μη εξουσιοδοτημένα άτομα μπορεί να αποβεί άκρως επικίνδυνη για το χρήστη.
- Για να αποφύγετε τον κίνδυνο ηλεκτροπληξίας, μην βάζετε μεταλλικά αντικείμενα μέσα στις γρίλιες.
- Μετά τη χρήση, μην τραβάτε το καλώδιο από την πρίζα. Να αποσυνδέετε πάντα τη συσκευή από την πρίζα κρατώντας την από το βύσμα.

#### Ηλεκτρομαγνητικά Πεδία (EMF)

Η συγκεκριμένη συσκευή της Philips συμμορφώνεται με όλα τα ισχύοντα πρότυπα και τους κανονισμούς σχετικά με την έκθεση σε ηλεκτρομαγνητικά πεδία.

#### Περιβάλλον

Αυτό το σύμβολο υποδεικνύει ότι το παρόν προϊόν δεν πρέπει να απορριφθεί μαζί με τα συνηθισμένα απορρίμματα του σπιτιού σας (2012/19/ΕΕ). Ακολουθήστε τους κανονισμούς της χώρας σας για την ξεχωριστή συλλογή των ηλεκτρικών και ηλεκτρονικών προϊόντων. Η σωστή απόρριψη συμβάλλει στην αποφυγή αρνητικών επιπτώσεων για το περιβάλλον και την ανθρώπινη υγεία.

### 2 Εισαγωγή

Ο ισιωτής μαλλιών ActiveCare της Philips διαθέτει τις πλάκες τελευταίας τεχνολογίας Triple-Care™, οι οποίες διασφαλίζουν την προστασία των μαλλιών σας από τις υψηλές θερμοκρασίες και σας προσφέρουν τα καλύτερα αποτελέσματα για τα χτενίσματά σας. Οι πλάκες Triple-Care™ είναι εξοπλισμένες με 3 τεχνολογίες περιποίησης της τρίχας, οι οποίες συνεργάζονται:

- Τεχνολογία TempPrecision - Χάρη στο θερμαντήρα υψηλής απόδοσης, ο ισιωτής διατηρεί μια πιο σταθερή θερμότητα, για να ισιώνετε τα μαλλιά σας σε μια σταθερή (και επομένως πιο ήπια) θερμοκρασία, μόλις κάτω από τους 200°C, και να πετυχαίνετε το αποτέλεσμα που θέλετε!
- Philips EHD+ Technology™ – Οι πλάκες διανέμουν πάντοτε τη θερμοκρασία ομοιόμορφα, εμποδίζοντας την καταστροφή της τρίχας στα δύσκολα σημεία.
- Sonic Vibration Technology™ – Οι απαλές και ευχάριστες δονήσεις κατανέμουν ομοιόμορφα τις τρίχες στις πλάκες, για συνολική περιποίηση.

#### Γενική εικόνα του ισιωτή

1. Ένδειξη ότι η συσκευή είναι έτοιμη για χρήση.
2. Ένδειξη θερμοκρασίας.
3. Ένδειξη της λειτουργίας sonic.
4. Ένδειξη λειτουργίας κλειδώματος.
5. Κουμπά θερμοκρασίας.
6. Κουμπί SONIC.
   - Πατήστε το για να ενεργοποιήσετε ή να απενεργοποιήσετε τη λειτουργία sonic, για πιο γρήγορο ίσιωμα και τέλεια ολίσθηση.
7. Κουμπί ενεργοποίησης/απενεργο

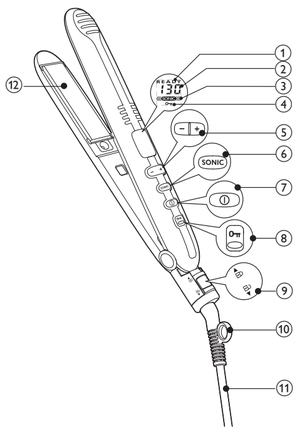


- Για να ενεργοποιήσετε ή να απενεργοποιήσετε τη λειτουργία sonic, πατήστε το κουμπί SONIC (⑥).

7 Τραβήξτε τον ισιωτή μαλλιών κατά μήκος των μαλλιών σας με μία κίνηση (μέγ. 5 δευτερόλεπτα) από τις ρίζες ως τις άκρες, χωρίς να σταματήσετε, για να αποφύγετε την υπερθέρμανση.
- Για να δημιουργήσετε μύτες, γυρίστε τον ισιωτή 180 μοίρες προς τα μέσα (ή προς τα έξω) όταν φτάσετε στην άκρη. Κρατήστε τον ισιωτή μαλλιών σε αυτή τη θέση για 2-3 δευτερόλεπτα και, στη συνέχεια, αφήστε την τούφα.

8 Μετά από 20 δευτερόλεπτα, επαναλάβετε τα βήματα 6 και 7 μέχρι να επιτύχετε το επιθυμητό αποτέλεσμα.

9 Για να ισιώσετε τα υπόλοιπα μαλλιά σας, επαναλάβετε τα βήματα 6 έως 8.

**Μετά τη χρήση**:

1 Απενεργοποιήστε τη λειτουργία κλειδώματος, σύροντας το κουμπί κλειδώματος (⑨) και κρατώντας το στην ίδια θέση για 1,5 δευτερόλεπτο.

2 Απενεργοποιήστε τη συσκευή και αποσυνδέστε την από την πρίζα.

3 Τοποθετήστε τον σε μια αντιθερμική επιφάνεια μέχρι να κρυώσει.

4 Καθαρίστε τη συσκευή και τις πλάκες ισιώματος με ένα νωπό πανί.

5 Κλειδώστε τις πλάκες ισιώματος, κλείνοντας τους βραχίονες και σύροντας το κουμπί κλειδώματος των πλακών στη θέση 🔒.

6 Διατηρήστε τη σε ασφαλές και ξηρό μέρος, προστατευμένο από τη σκόνη. Μπορείτε επίσης να την κρεμάσετε από το γαντζάκι για κρέμασμα (⑱).

## 4 Εγγύηση και σέρβις

Εάν χρειάζεστε πληροφορίες, π.χ. σχετικά με την αντικατάσταση ενός εξαρτήματος ή αν αντιμετωπίζετε κάποιο πρόβλημα, επισκεφθείτε το δικτυακό τόπο της Philips στο www.philips.com/support ή επικοινωνήστε με το Κέντρο Εξυπηρέτησης Καταναλωτών της Philips στη χώρα σας. Ο αριθμός τηλεφώνου βρίσκεται στο διεθνές φυλλάδιο εγγύησης. Εάν δεν υπάρχει Κέντρο Εξυπηρέτησης Καταναλωτών της Philips στη χώρα σας, απευθυνθείτε στον τοπικό αντιπρόσωπο της Philips.

# Español

Le felicitamos por su compra y le damos la bienvenida a Philips. Para beneficiarse totalmente de la asistencia que ofrece Philips, registre su producto en www.philips.com/welcome.

## 1 Importante

Antes de usar el aparato, lea atentamente este manual de usuario y consérvelo por si necesitara consultarlo en el futuro.

- ADVERTENCIA: No utilice este aparato cerca del agua.
- Si utiliza el aparato en el cuarto de baño, desenchúfelo después de usarlo. La proximidad de agua representa un riesgo, aunque el aparato esté apagado.
- ADVERTENCIA: No utilice este aparato cerca del agua ni cerca de bañeras, duchas, cubetas u otros recipientes que contengan agua.
- Desenchufe siempre el aparato después de usarlo.
- Si el cable de alimentación está dañado, deberá ser sustituido por Philips, por un centro de servicio autorizado por Philips o por personal cualificado, con el fin de evitar situaciones de peligro.
- Este aparato puede ser usado por niños a partir de 8 años y por personas con su capacidad física, psíquica o sensorial reducida y por quienes no tengan los conocimientos y la experiencia necesarios, si han sido supervisados o instruidos acerca del uso del aparato de forma segura y siempre que sepan los riesgos que conlleva su uso. No permita que los niños jueguen con el aparato. Los niños no deben llevar a cabo la limpieza ni el mantenimiento sin supervisión.
- Antes de enchufar el aparato, compruebe que el voltaje indicado en el mismo se corresponde con el voltaje de la red eléctrica local.
- No utilice este aparato para otros fines distintos a los descritos en este manual.
- Nunca deje el aparato sin vigilancia cuando esté enchufado a la red eléctrica.
- No utilice nunca accesorios ni piezas de otros fabricantes o que Philips no recomiende específicamente. Si lo hace, quedará anulada su garantía.
- No enrolle el cable de alimentación alrededor del aparato.
- Espere a que se enfríe el aparato antes de guardarlo.
- Preste total atención cuando utilice el aparato, ya que puede estar muy caliente. Agarre solo el mango, ya que el resto de piezas están calientes, y evite el contacto con al piel.
- Coloque siempre el aparato con el soporte sobre una superficie plana, estable y resistente al calor. Las placas de calentamiento calientes nunca deben tocar superficies ni otros materiales inflamables.
- Evite que el cable de red entre en contacto con las piezas calientes del aparato.
- Mantenga el aparato lejos de objetos y materiales inflamables mientras esté encendido.
- Nunca cubra el aparato (por ejemplo, con una toalla o ropa) mientras esté caliente.
- Utilice el aparato sólo sobre el pelo seco. No utilice el aparato con las manos mojadas.
- Mantenga las placas de calentamiento limpias y sin polvo ni productos para moldear el pelo, tales como espuma moldeadora, laca o gel. Nunca utilice el aparato junto con productos para moldear.
- Las placas de calentamiento tienen un revestimiento. Este revestimiento se puede desgastar lentamente con el tiempo. No obstante, esto no afecta al rendimiento del aparato.
- Si se utiliza el aparato con cabello teñido, las placas de calentamiento pueden mancharse. Antes de utilizarlo en cabello artificial, consulte siempre a su distribuidor.
- Lleve siempre el aparato a un centro de servicio autorizado por Philips para su comprobación y reparación. Las reparaciones llevadas a cabo por personal no cualificado pueden dar lugar a situaciones extremadamente peligrosas para el usuario.
- Para evitar descargas eléctricas, no introduzca objetos metálicos por las aberturas.
- No tire del cable de alimentación después de cada uso. Desenchufe siempre el aparato sujetándolo por la clavija.

### Campos electromagnéticos (CEM)

Este aparato de Philips cumple los estándares y las normativas aplicables sobre exposición a campos electromagnéticos.

### Medioambiental

Este símbolo significa que este producto no debe desecharse con la basura normal del hogar (2012/19/UE). Siga la normativa de su país con respecto a la recogida de productos eléctricos y electrónicos El correcto desecho de los productos ayuda a evitar consecuencias negativas para el medioambiente y la salud humana.

## 2 Introducción

La plancha para el pelo ActiveCare de Philips dispone de las placas Triple-Care™ desarrolladas recientemente, que garantizan que cada pelo esté protegido de las altas temperaturas además de darle la tranquilidad de obtener los mejores resultados. Las placas Triple-Care™ están equipadas con 3 tecnologías de cuidado del pelo que funcionan a la vez:

- TempPrecision Technology: gracias a su resistencia de gran rendimiento, la plancha para el pelo mantiene una temperatura más constante lo que le permite planchar el pelo a una temperatura estable y por tanto más cuidadosa con el cabello, sólo por debajo de 200° C, a la vez que consigue el estilo que desea.
- Philips EHD + Technology ™: las placas siempre distribuyen el calor uniformemente por toda su superficie lo que evita puntos calientes que puedan dañar el pelo.
- Sonic Vibration Technology ™: las suaves y agradables vibraciones distribuyen el cabello uniformemente en las placas para que cada pelo se beneficie de los cuidados.

### Descripción general de la plancha para el pelo

① **Indicación de lista para funcionar.**
② **Indicación de temperatura.**
③ **Indicación de función sónica.**
④ **Indicación de función de bloqueo.**
⑤ **Botones de temperatura.**
⑥ **Botón SONIC.**
- Púlselo para activar o desactivar la función sónica, que proporciona un alisado más rápido y un deslizamiento perfecto.

⑦ **Botón de encendido.**
⑧ **Botón de bloqueo.**
- Mantenga pulsado el botón deslizante para bloquear todos los botones del aparato.

⑨ **Bloqueo de las placas alisadoras.**
- Deslice el botón de bloqueo para abrir los mangos que sujetan las placas del aparato.

⑩ **Anilla para colgar.**
⑪ **Cable de alimentación.**
⑫ **Placas alisadoras.**

## 3 Alisado del pelo

Asegúrese de seleccionar una temperatura adecuada para su tipo de cabello. Seleccione siempre una posición de temperatura baja cuando utilice la plancha por primera vez.

| Tipo de cabello | Posición de temperatura |
|---|---|
| Grueso, rizado o difícil de alisar | Media a alta (170° C - 199° C) |
| Fino, de textura media o ligeramente ondulado | Baja a media (160 °C o inferior) |
| Claro, rubio, decolorado o teñido | Baja (inferior a 160 °C) |

1 Enchufe la clavija a una toma de corriente.

2 Mantenga pulsado el botón ① (⑦) hasta que se encienda el LCD.
↳ El ajuste de temperatura predeterminada se muestra en la pantalla LCD (②).

3 Pulse los botones de ajuste de temperatura (⑤) para seleccionar una temperatura adecuada para su tipo de cabello.
↳ Cuando la plancha para el pelo alcance la temperatura seleccionada, se encenderá el indicador de lista para usar (①).
↳ **Nota**: Si no se pulsa ningún botón durante más de 4 segundos, la función de bloqueo se activará automáticamente, y desactivarán todos los botones del aparato. Cuando se activa la función de bloqueo, la indicación de bloqueo (④) aparece en la pantalla LCD. Para desactivar la función de bloqueo, deslice y mantenga pulsado el botón de bloqueo (⑧) durante 1,5 segundos.
↳ **Consejo**: Para evitar la activación involuntaria de botones durante el proceso, también puede activar la función de bloqueo manualmente, deslizando y manteniendo pulsado el botón de bloqueo (⑧).
↳ **Nota**: El aparato está equipado con una función de apagado automático. Después de 60 minutos, el aparato se apaga automáticamente. Puede volver a encender el aparato, manteniendo pulsado el botón ⏻ hasta que la pantalla LCD se ilumine.

4 Deslice el bloqueo de las placas (⑨) a la posición 🔓 para desbloquear los mangos de las placas.

5 Peine el pelo y tome un mechón de menos de 5 cm de ancho para alisarlo.

6 Colóquelo entre las placas alisadoras (⑫) y junte los mangos de las placas firmemente.
- La función sónica está activada de manera predeterminada con la indicación de SONIC (③) en la pantalla LED.
- La vibración sónica comienza cuando se juntan las dos placas alisadoras. Las placas alisadoras emiten un sonido vibratorio al entrar ligeramente en contacto, lo cual no influye en el rendimiento del aparato.
- Para activar o desactivar la función sónica, pulse el botón SONIC (⑥).

7 Deslice la plancha a lo largo del pelo en un solo movimiento (máximo 5 segundos) de la raíz a las puntas, sin detenerse para evitar que se caliente en exceso.
- Para dar forma a las puntas del cabello, gire la plancha del pelo en semicírculo hacia dentro (o hacia fuera) cuando llegue a las puntas. Mantenga el moldeador en esa misma posición durante 2 o 3 segundos y después, suéltelo.

8 Después de 20 segundos, repita los pasos 6 y 7 hasta conseguir el aspecto deseado.

9 Para alisar el pelo restante, repita los pasos del 6 al 8.

**Después del uso**:

1 Desactive la función de bloqueo deslizando y manteniendo pulsado el botón de bloqueo (⑧) durante 1,5 segundos.

2 Apague el aparato y desenchúfelo.

3 Colóquela en una superficie resistente al calor hasta que se enfríe.

4 Limpie bien el aparato y las placas alisadoras con un paño húmedo.

5 Bloquee las placas alisadoras cerrando los mangos de las placas y deslizando el bloqueo de las placas hasta 🔒.

6 Guárdelo en un lugar seco, seguro y sin polvo. También puede guardarlo colgándolo por su anilla (⑱).

## 4 Garantía y servicio

Si necesita información por ejemplo, sobre la sustitución de una pieza o si tiene algún problema, visite la página Web de Philips en www.philips.com/support o póngase en contacto con el Servicio de Atención al Cliente de Philips en su país. El número de teléfono se encuentra en el folleto de garantía mundial. Si no hay Servicio de Atención al Cliente en su país, diríjase al distribuidor Philips local.

# Suomi

Olet tehnyt erinomaisen valinnan ostaessasi Philipsin laitteen! Käytä hyväksesi Philipsin tuki ja rekisteröi tuote osoitteessa www.philips.com/welcome.

## 1 Tärkeää

Lue tämä käyttöopas ennen laitteen käyttämistä ja säilytä se myöhempää käyttöä varten.

- VAROITUS: Älä käytä tätä laitetta veden lähellä.
- Jos käytät laitetta kylpyhuoneessa, irrota pistoke pistorasiasta käytön jälkeen, sillä laitteessa on jännitettä, vaikka virta olisi katkaistu.
- VAROITUS: älä käytä laitetta kylpyammeen, suihkun, altaan tai muiden vesiastioiden lähellä.
- Irrota pistoke pistorasiasta aina käytön jälkeen.
- Jos virtajohto on vahingoittunut, se on oman turvallisuutesi vuoksi hyvä vaihdattaa Philipsin valtuuttamassa huoltoliikkeessä tai muulla ammattitaitoisella korjaajalla.
- Laitetta voivat käyttää myös yli 8-vuotiaat lapset ja henkilöt, joiden fyysinen tai henkinen toimintakyky on rajoittunut tai joilla ei ole kokemusta tai tietoa laitteen käytöstä, jos heitä on neuvottu laitteen turvallisesta käytöstä tai tarjolla on turvallisen käytön edellyttämä valvonta ja jos he ymmärtävät laitteeseen liittyvät vaarat. Lasten ei pidä leikkiä laitteella. Lasten ei saa antaa puhdistaa tai huoltaa laitetta ilman valvontaa.
- Varmista ennen laitteen liittämistä, että laitteeseen merkitty jännite vastaa paikallista jännitettä.
- Älä käytä laitetta muuhun kuin tässä oppaassa kuvattuun tarkoitukseen.
- Kun laite on liitetty pistorasiaan, älä jätä sitä ilman valvontaa.
- Älä koskaan käytä muita kuin Philipsin valmistamia tai suosittelemia lisävarusteita tai -osia. Jos käytät muita osia, takuu ei ole voimassa.
- Älä kierrä virtajohtoa laitteen ympärille.
- Anna laitteen jäähtyä ennen säilytykseen asettamista.
- Keskity yksinomaan laitteen käyttöön, kun käytät sitä, koska se voi olla erittäin kuuma. Pidä kiinni vain kahvasta, koska muut osat ovat kuumia. Vältä ihokosketusta.
- Aseta aina laite telineen kanssa lämmönkestävälle, tukevalle ja tasaiselle alustalle. Kuumaa lämpölevyä ei saa päästää kosketuksiin alustan tai minkään tulenaran materiaalin kanssa.
- Pidä huoli, ettei virtajohto joudu kosketuksiin laitteen kuumien osien kanssa.
- Pidä laite poissa helposti syttyvistä esineistä ja materiaaleista, kun sen virta on kytkettynä.
- Älä peitä laitetta esimerkiksi pyyhkeellä tai vaatteella, kun se on kuuma.
- Käsittele laitteella vain kuivia hiuksia. Älä käytä laitetta märillä käsillä.
- Puhdista lämpölevyt säännöllisesti, ettei niihin kerry pölyä ja muotoilutuotteita, kuten muotoiluvaahtoa, hiuslakkaa tai geeliä. Älä koskaan käytä laitetta muotoilutuotteiden kanssa.
- Lämpölevyissä on pinnoite. Ajan myötä pinnoite saattaa hiljalleen kulua. Tämä ei vaikuta laitteen suorituskykyyn.
- Jos laitteella käsitellään värjättyjä hiuksia, lämpölevyt saattavat värjäytyä. Ennen kuin käytät laitetta keinohiuksiin, tarkista jälleenmyyjältä, voiko niin tehdä.
- Toimita laite vianmääritystä ja korjaamista varten Philipsin valtuuttamaan huoltoliikkeeseen. Asiantuntematon korjaus saattaa aiheuttaa vaaratilanteita laitteen käyttäjälle.
- Älä työnnä laitteen aukkoihin metalliesineitä, ettet saa sähköiskua.
- Älä vedä laitteen virtajohdosta laitteen käytön jälkeen. Irrota laitteen pistoke pistorasiasta aina pitämällä kiinni pistokkeesta.

### Sähkömagneettiset kentät (EMF)

Tämä Philips-laite vastaa kaikkia sähkömagneettisia kenttiä (EMF) koskevia standardeja ja säännöksiä.

### Ympäristö

Tämä merkki tarkoittaa, että tätä tuotetta ei saa hävittää tavallisen kotitalousjätteen mukana (2012/19/EU). Noudata maasi sähkö- ja elektroniikkalaitteiden erillistä keräystä koskevia sääntöjä. Asianmukainen hävittäminen auttaa ehkäisemään ympäristölle ja ihmisille mahdollisesti koituvia haittavaikutuksia.

## 2 Johdanto

Philips ActiveCare -suoristimessa on uudet Triple-Care™-levyt, jotka suojelevat hiuksia liialta kuumuudelta ja takaavat parhaan tuloksen. Triple-Care™-levyissä on yhdistettynä 3 hiuksia hoitavaa tekniikkaa:

- TempPrecision-tekniikan ja tehokkaan lämmittimen avulla suoristuslämpötila (hieman alle 200 °C) on tasapainotettu ja hellävarainen ja voit luoda haluamasi tyylin.
- Philipsin EHD+-tekniikan avulla levyt jakavat lämmön tasaisesti, mikä estää hiuksia vahingoittavien kuumien kohtien muodostumisen.
- Sonic Vibration -tekniikan avulla levyt värisevät kevyesti ja miellyttävästi, jolloin hiukset jakaantuvat niille tasaisesti ja levyjen hoitava vaikutus leviää kaikkiin hiuksiin.

### Suoristimen yleiskuvaus

① **Käyttövalmis-ilmaisin.**
② **Lämpötilan ilmaisin.**
③ **Äänivärähtelytoiminnon ilmaisin.**
④ **Lukitustoiminnon ilmaisin.**
⑤ **Lämpötilapainikkeet.**
⑥ **SONIC-painike.**
- Ota äänivärähtelytoiminto käyttöön tai poista se käytöstä painamalla painiketta. Toiminnon avulla hiukset suoristuvat nopeammin ja muuttuvat silkinsileiksi.

⑦ **Virtapainike.**
⑧ **Lukituspainike.**
- Lukitse kaikki laitteen painikkeet liu'uttamalla ja pitämällä paikallaan.

⑨ **Suoristuslevyjen lukitus.**
- Lukitse laitteen levyvarret ja vapauta lukitus liu'uttamalla.

⑩ **Ripustuslenkki.**
⑪ **Virtajohto.**
⑫ **Suoristinlevyt.**

## 3 Hiusten suoristaminen

Valitse hiustyypin mukainen lämpötila. Valitse aina matala asetus, kun käytät suoristajaa ensimmäistä kertaa.

| Hiustyyppi | Lämpötila-asetus |
|---|---|
| Karkeat, kiharat, vaikeasti suoristettavat | Keskitaso–korkea (170–199 °C) |
| Ohuet, keskituuheat, pehmeästi kihartuvat | Matala-keskitaso (enintään 160 °C) |
| Vaaleat, vaalennetut tai värjätyt | Matala (alle 160 °C) |

1 Liitä virtapistoke pistorasiaan.

2 Paina painiketta ① (⑦), kunnes LCD-näyttö avautuu.
↳ Oletuslämpötila-asetus näkyy LCD-näytössä (②).

3 Valitse hiustyypin mukainen lämpötila-asetus lämpötilapainikkeilla (⑤).
↳ Kun suoristuslevyt ovat lämmenneet valittuun lämpötilaan, näytössä lukee READY (①).
↳ **Huomautus:** Jos mitään painiketta ei pidetä painettuna yli 4 sekunnin ajan, lukitustoiminto aktivoituu automaattisesti ja kaikki laitteen painikkeet menevät pois käytöstä. Kun lukitustoiminto aktivoituu, lukituksen ilmaisin (④) näkyy LCD-näytössä. Lukitustoiminnon voi poistaa käytöstä liu'uttamalla lukituspainiketta (⑧) ja pitämällä sitä 1,5 sekunnin ajan.
↳ **Vinkki**: Painikkeiden tahattoman vaihtamisen voi välttää aktivoimalla lukitustoiminnon manuaalisesti liu'uttamalla ja pitämällä lukituspainiketta (⑧).
↳ **Huomautus**: Laitteessa on automaattinen virrankatkaisutoiminto. Laitteen virta katkeaa automaattisesti 60 minuutin kuluttua. Voit käynnistää laitteen uudelleen painettuna painikkeen pitämisellä ① kunnes LCD-näyttö syttyy ylös.

4 Vapauta levyvarret liu'uttamalla suoristuslevyjen lukko (⑨) 🔒-asentoon.

5 Kampaa hiukset ja käsittele kerrallaan enintään 5 cm:n leveydeltä hiuksia.

6 Aseta hiukset suoristuslevyjen (⑫) väliin ja purista laitteen levyvarret yhteen.
- Äänivärähtelytoiminto on oletusarvoisesti käytössä, ja SONIC-ilmaisin (③) näkyy LED-näytössä.
- Äänivärähtely alkaa vasta, kun suoristuslevyt painetaan yhteen. Suoristuslevyistä kuuluu kolisevaa ääntä, kun ne koskettavat toisiaan hiukan. Tämä ei vaikuta laitteen suorituskykyyn.
- Voit poistaa äänivärähtelytoiminnon käytöstä tai ottaa sen käyttöön painamalla SONIC-painiketta (⑥).

7 Vedä suoristin hiusten juurista latvoihin asti 5 sekunnissa, jotta hiukset eivät kuumene liikaa.
- Muotoile nikottu kampaus kääntämällä suoristinta puoli kierrosta sisään- tai ulospäin hiusten latvoissa. Pidä suoristinta paikallaan 2–3 sekuntia ja vapauta se.

8 Toista 6. ja 7. vaihetta 20 sekunnin välein, kunnes haluttu lopputulos on saavutettu.

9 Suorista loput hiukset toistamalla vaiheita 6–8.

**Käytön jälkeen**:

1 Poista lukitustoiminto käytöstä liu'uttamalla lukituspainiketta (⑧) ja pitämällä sitä 1,5 sekunnin ajan.

2 Katkaise laitteesta virta ja irrota pistoke pistorasiasta.

3 Anna sen jäähtyä lämmönkestävällä alustalla.

4 Puhdista laite ja suoristuslevyt kostealla liinalla.

5 Lukitse suoristuslevyt laittamalla levyvarret yhteen ja liu'uttamalla levyjen lukitus 🔒-asentoon.

6 Säilytä laitetta turvallisessa, kuivassa ja pölyttömässä paikassa. Laitteen voi myös asettaa roikkumaan ripustuslenkistään (⑩).

## 4 Takuu ja huolto

Lisätietoja lisäosan vaihdosta tai mahdollisista ongelmatilanteista on Philipsin sivustossa osoitteessa www.philips.com/support. Voit myös ottaa yhteyttä Philipsin asiakaspalveluun. Puhelinnumero on takuulehtisessä. Jos maassasi ei ole kuluttajapalvelukeskusta, ota yhteys paikalliseen Philips-jälleenmyyjään.

# Français

Félicitations pour votre achat et bienvenue chez Philips ! Pour bénéficier de tous les avantages de l'assistance Philips, enregistrez votre produit à l'adresse www.philips.com/welcome.

## 1 Important

Lisez attentivement ce manuel d'utilisation avant d'utiliser l'appareil et conservez-le pour un usage ultérieur.

- AVERTISSEMENT : n'utilisez pas cet appareil à proximité d'une source d'eau.
- Si vous utilisez l'appareil dans une salle de bains, débranchez-le après utilisation car la proximité d'une source d'eau constitue un risque, même lorsque l'appareil est hors tension.
- AVERTISSEMENT : n'utilisez pas l'appareil près d'une baignoire, d'une douche, d'un lavabo ni de tout autre récipient contenant de l'eau.
- Débranchez toujours l'appareil après utilisation.
- Si le cordon d'alimentation est endommagé, il doit être remplacé par Philips, par un Centre Service Agréé Philips ou par un technicien qualifié afin d'éviter tout accident.
- Cet appareil peut être utilisé par des enfants âgés de 8 ans ou plus, des personnes dont les capacités physiques, sensorielles ou intellectuelles sont réduites ou des personnes manquant d'expérience et de connaissances, à condition que ces enfants ou personnes soient sous surveillance ou qu'ils aient reçu des instructions quant à l'utilisation sécurisée de l'appareil et qu'ils aient pris connaissance des dangers encourus. Les enfants ne doivent pas jouer avec l'appareil. Le nettoyage et l'entretien ne doivent pas être réalisés par des enfants sans surveillance.
- Avant de brancher l'appareil, assurez-vous que la tension indiquée sur l'appareil correspond bien à la tension secteur locale.
- N'utilisez pas l'appareil dans un autre but que celui qui est indiqué dans ce manuel.
- Lorsque l'appareil est sous tension, ne le laissez jamais sans surveillance.
- N'utilisez jamais d'accessoires ou de pièces d'un autre fabricant ou n'ayant pas été spécifiquement recommandés par Philips. L'utilisation de ce type d'accessoires ou de pièces entraîne l'annulation de la garantie.
- N'enroulez pas le cordon d'alimentation autour de l'appareil.
- Attendez que l'appareil ait refroidi avant de le ranger.
- Cet appareil peut être extrêmement chaud ; soyez particulièrement vigilant(e) lors de son utilisation. Tenez uniquement la poignée car les autres parties sont chaudes et évitez tout contact avec la peau.
- Placez toujours l'appareil sur son support sur une surface plane et stable résistant à la chaleur. Les plaques chauffantes ne doivent jamais être en contact avec la surface ou d'autres matériaux inflammables.
- Veillez à ce que le cordon d'alimentation ne soit pas en contact avec les parties chaudes de l'appareil.
- Ne laissez pas l'appareil à proximité d'objets et matériaux inflammables lorsqu'il est allumé.
- Ne couvrez jamais l'appareil (par exemple d'une serviette ou d'un vêtement) lorsqu'il est chaud.
- Utilisez l'appareil uniquement sur cheveux secs. N'utilisez pas l'appareil si vous avez les mains mouillées.
- Les plaques chauffantes doivent être propres et ne doivent comporter aucune trace de poussières, ni de produits coiffants du type mousse, spray ou gel. N'utilisez jamais l'appareil avec des produits coiffants.
- Les plaques chauffantes présentent un revêtement. Ce revêtement peut présenter une usure normale au fil du temps. Ce phénomène n'affecte toutefois pas les performances de l'appareil.
- Si vous utilisez l'appareil sur cheveux colorés, il est possible que les plaques chauffantes se tachent. Avant d'utiliser l'appareil sur des cheveux artificiels, consultez toujours leur distributeur.
- Confiez toujours l'appareil à un Centre Service Agréé Philips pour vérification ou réparation. Toute réparation par une personne non qualifiée peut s'avérer dangereuse pour l'utilisateur.
- N'insérez aucun objet métallique dans les ouvertures au risque de vous électrocuter.
- Ne tirez pas sur le cordon d'alimentation après utilisation. Débranchez toujours l'appareil en tenant la fiche.

### Champs électromagnétiques (CEM)

Cet appareil Philips est conforme à toutes les normes et à tous les règlements applicables relatifs à l'exposition aux champs électromagnétiques.

### Environnement

Ce symbole signifie que ce produit ne doit pas être mis au rebut avec les ordures ménagères (2012/19/UE). Respectez les règles en vigueur dans votre pays pour la mise au rebut des produits électriques et électroniques. Une mise au rebut correcte contribue à préserver l'environnement et la santé.

## 2 Introduction

Le lisseur Philips ActiveCare a récemment été équipé de plaques Triple-Care™ pour protéger vos cheveux contre les effets d'une chaleur trop importante et vous garantir un résultat optimal. Les plaques Triple-Care™ sont dotées de 3 technologies de soin du cheveu :

- TempPrecision Technology : grâce à son élément chauffant hautes performances, le lisseur vous permet de lisser vos cheveux à une température stable, légèrement inférieure à 200 °C, qui respecte vos cheveux et vous permet de réaliser le style que vous voulez.
- Philips EHD+ Technology™ : les plaques diffusent en permanence la chaleur de manière uniforme, ce qui évite les zones de surchauffe susceptibles d'abîmer les cheveux.
- Sonic Vibration Technology™ : des vibrations douces et agréables répartissent uniformément les cheveux sur les plaques pour que chaque cheveu soit traité.

### Présentation du lisseur

① **Indicateur Prêt-à-l'emploi**
② **Indication de la température**
③ **Indication de la fonction sonique.**
④ **Indication de la fonction de verrouillage des boutons**
⑤ **Boutons de sélection de la température**
⑥ **Bouton SONIC.**
- Appuyez sur ce bouton pour activer/désactiver la fonction sonique et ainsi obtenir un lissage plus rapide et une brillance exceptionnelle.

⑦ **Bouton marche/arrêt**
⑧ **Bouton de verrouillage des boutons**
- Faites glisser et maintenez pour verrouiller tous les boutons de l'appareil.

⑨ **Bouton de verrouillage des plaques lissantes**
- Faites glisser pour verrouiller et déverrouiller l'appareil.

⑩ **Anneau de suspension**
⑪ **Cordon d'alimentation**
⑫ **Plaques lissantes**

## 3 Lissage de vos cheveux

Veillez à sélectionner une température adaptée à votre type de cheveux. Sélectionnez toujours un réglage peu élevé lors de la première utilisation.

| Type de cheveux | Réglage de température |
|---|---|
| Épais, frisés ou difficiles à lisser | Moyen à élevé (170 °C - 199 °C) |
| Fins, de texture moyenne ou légèrement ondulés | Bas à moyen (160 °C ou moins) |
| Clairs, blonds, colorés ou décolorés | Bas (inférieur à 160 °C) |

1 Branchez la fiche sur la prise d'alimentation.

2 Maintenez enfoncé le bouton ① (⑦) jusqu'à ce que l'écran LCD s'allume.
↳ Le réglage de température par défaut s'affiche sur l'écran LCD (②).

3 Appuyez sur les boutons de sélection de la température (⑤) pour sélectionner une température adaptée à votre type de cheveux.
↳ Lorsque les plaques lissantes ont atteint la température demandée, l'indication « READY » (①) s'affiche.
↳ **Remarque** : si vous n'appuyez sur aucun bouton pendant plus de 4 secondes, la fonction de verrouillage des boutons s'activera automatiquement, ce qui aura pour conséquence de désactiver tous les boutons de l'appareil. Lorsque la fonction de verrouillage des boutons est activée, l'indication de la fonction de verrouillage des boutons (④) s'affiche sur l'écran LCD. Pour désactiver la fonction de verrouillage des boutons, faites glisser et maintenez le bouton de verrouillage des boutons (⑧) pendant 1,5 seconde.
↳ **Conseil** : pour éviter d'appuyer accidentellement sur les boutons pendant le lissage, vous pouvez également activer manuellement la fonction de verrouillage des boutons en faisant glisser et en maintenant le bouton de verrouillage des boutons (⑧).
↳ **Remarque** : l'appareil est équipé d'une fonction d'arrêt automatique. Au bout d'une heure, l'appareil s'éteint automatiquement. Vous pouvez redémarrer l'appareil en maintenant enfoncé le bouton ① jusqu'à ce que l'écran LCD s'allume.

4 Faites glisser le bouton de verrouillage des plaques (⑨) sur 🔒 pour déverrouiller l'appareil.

5 Peignez vos cheveux et prenez une mèche de 5 cm de large maximum afin de la lisser.

6 Placez-la entre les plaques lissantes (⑫) et pressez les plaques l'une contre l'autre.
- La fonction sonique est activée par défaut et l'indication SONIC (③) s'affiche sur l'écran LED.
- Les vibrations soniques commencent dès que les plaques lissantes sont l'une contre l'autre. Les plaques lissantes émettent un cliquetis lorsqu'elles sont légèrement en contact, ce qui n'affecte pas les performances de l'appareil.
- Pour désactiver la fonction sonique, appuyez sur le bouton SONIC (⑥).

7 Faites glisser l'appareil d'un seul mouvement sur toute la longueur des cheveux (max. 5 secondes), de la racine à la pointe. N'arrêtez pas votre mouvement pour éviter de surchauffer les cheveux.
- Pour créer des vagues, faites un demi-cercle vers l'intérieur (ou l'extérieur) avec le lisseur, lorsque vous arrivez aux pointes. Maintenez le lisseur en position pendant 2 à 3 secondes, puis relâchez la mèche.

8 Au bout de 20 secondes, répétez les étapes 6 et 7 jusqu'à ce que vous obteniez l'effet désiré.

9 Pour lisser le reste de vos cheveux, répétez les étapes 6 à 8.

**Après utilisation** :

1 Pour désactiver la fonction de verrouillage des boutons, faites glisser et maintenez enfoncé le bouton de verrouillage des boutons ((⑧) pendant 1,5 seconde.

2 Arrêtez l'appareil et débranchez-le.

3 Laissez-le refroidir sur une surface résistante à la chaleur.

4 Nettoyez l'appareil et les plaques lissantes à l'aide d'un chiffon humide.

5 Verrouillez les plaques lissantes en refermant les plaques et en faisant glisser le bouton de verrouillage des plaques lissantes sur 🔒.

6 Rangez-le dans un endroit sûr et sec, à l'abri de la poussière. Vous pouvez également accrocher l'appareil par son anneau de suspension (⑱).

## 4 Garantie et service

Si vous avez besoin d'informations, par exemple à propos du remplacement d'une pièce jointe, ou si vous avez un problème, consultez le site de Philips sur www.philips.com/support ou contactez le Service Consommateurs Philips de votre pays. Vous trouverez le numéro de téléphone dans le dépliant de garantie internationale. S'il n'y a pas de Centre Service Consommateurs dans votre pays, adressez-vous à votre revendeur Philips.

# Indonesia

Selamat atas pembelian Anda dan selamat datang di Philips! Untuk memanfaatkan sepenuhnya dukungan yang ditawarkan Philips, daftarkan produk Anda di www.philips.com/welcome.

## 1 Penting

Baca petunjuk pengguna ini dengan saksama sebelum menggunakannya dan simpanlah sebagai referensi nanti.

- PERINGATAN: Jangan gunakan alat ini dekat air.
- Bila alat digunakan di kamar mandi, cabutlah stekernya setelah digunakan karena dekat dengan air dapat menimbulkan risiko, sekalipun alat telah dimatikan.
- PERINGATAN: Jangan gunakan alat ini bak mandi, pancuran, bak atau tempat berisi air lainnya.
- Selalu cabut steker setiap kali selesai menggunakan alat.
- Jika kabel listrik rusak, maka harus diganti oleh Philips, pusat layanan resmi Philips atau orang yang mempunyai keahlian sejenis agar terhindar dari bahaya.
- Alat ini dapat digunakan oleh anak-anak di atas 8 tahun dan orang dengan cacat fisik, indera atau kecakapan mental yang kurang atau kurang pengalaman dan pengetahuan jika mereka diberi pengawasan atau petunjuk mengenai cara penggunaan alat yang aman dan mengerti bahayanya. Anak-anak dilarang memainkan alat ini. Pembersihan dan perawatan pengguna tidak boleh dilakukan oleh anak-anak tanpa pengawasan.
- Sebelum Anda menghubungkan alat, pastikan voltase yang ditunjukkan pada alat sesuai dengan voltase listrik di tempat Anda.
- Jangan gunakan alat untuk keperluan selain yang diterangkan dalam buku petunjuk ini.
- Bila alat telah terhubung ke listrik, jangan sekali-kali meninggalkannya tanpa diawasi.
- Jangan sekali-kali menggunakan aksesori atau komponen apa pun dari produsen lain atau yang tidak secara khusus direkomendasikan oleh Philips. Jika Anda menggunakan aksesori atau komponen tersebut, garansi Anda menjadi batal.
- Jangan melilitkan kabel listrik pada alat.
- Tunggulah sampai alat sudah dingin sebelum menyimpannya.
- Berhati-hatilah saat menggunakan alat karena bisa menjadi sangat panas. Cukup pegang gagang karena bagian lain panas dan hindari kontak dengan kulit.
- Selalu tempatkan alat secara berdiri pada permukaan yang tahan panas, stabil dan datar. Pelat pemanas yang panas tidak boleh menyentuh permukaan atau bahan yang mudah terbakar.
- Jangan biarkan kabel listrik menyentuh bagian alat yang panas.
- Jauhkan alat dari barang dan bahan yang mudah terbakar saat dihidupkan.
- Jangan pernah menutupi alat dengan sesuatu (mis. handuk atau pakaian) saat sedang panas.
- Gunakan alat hanya pada rambut yang kering. Jangan operasikan alat dengan tangan yang basah.
- Jagalah pelat pemanas agar selalu bersih dan bebas dari debu serta produk penata seperti mousse, semprotan dan gel. Jangan sekali-kali menggunakan alat bersama dengan produk penata.
- Pelat pemanas memiliki lapisan. Lapisan ini lambat laun akan menipis seiring waktu. Meskipun demikian, hal ini tidak memengaruhi performa alat.
- Jika alat digunakan pada rambut yang diwarnai, pelat pemanas bisa berkarat. Sebelum menggunakannya di rambut palsu, selalu tanyakan pada distributor rambut tersebut.
- Bawalah selalu alat ke pusat servis resmi Philips untuk diperiksa atau diperbaiki. Perbaikan yang dilakukan oleh orang yang tidak ahli dapat sangat merugikan bagi penggunanya.
- Jangan memasukkan barang logam ke dalam lubang untuk menghindari kejutan listrik.
- Jangan menarik kabel listrik setelah penggunaan. Selalu cabut alat dengan memegang stekernya.

### Medan elektromagnet (EMF)

Alat Philips ini mematuhi semua standar dan peraturan yang berlaku terkait paparan terhadap medan elektromagnet.

### Lingkungan

Simbol ini berarti produk ini dilarang dibuang

Register your product and get support at
www.philips.com/welcome

HP8362

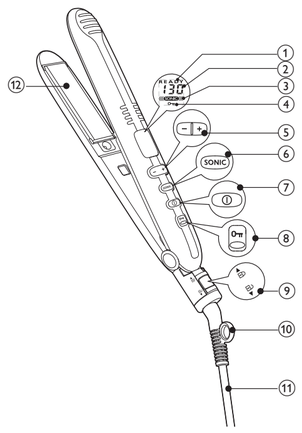


| | | | |
|---|---|---|---|
| IT | Manuale utente | MS-MY | Manual pengguna |
| NL | Gebruiksaanwijzing | ZH-CN | 用户手册 |
| NO | Brukerhåndbok | AR | دليل المستخدم |
| SV | Användarhandbok | FA | راهنمای کاربر |
| TR | Kullanım kılavuzu | | |

PHILIPS

Specifications are subject to change without notice
© 2015 Koninklijke Philips N.V.
All rights reserved.

3140 035 41411

## Italiano

Congratulazioni per l'acquisto e benvenuti in Philips! Per trarre il massimo vantaggio dall'assistenza fornita da Philips, registrare il proprio prodotto sul sito: www.philips.com/welcome.

### 1 Importante

Leggere attentamente il presente manuale prima di utilizzare l'apparecchio e conservarlo come riferimento futuro.

- AVVERTENZA: non utilizzare questo apparecchio in prossimità di acqua.
- Quando l'apparecchio viene usato in bagno, scollegarlo dopo l'uso poiché la vicinanza all'acqua rappresenta un rischio anche quando il sistema è spento.
- AVVERTENZA: non utilizzare questo apparecchio in prossimità di vasche da bagno, docce, lavandini o altri recipienti contenenti acqua.
- Dopo l'utilizzo, scollegare sempre l'apparecchio.
- Se il cavo di alimentazione è danneggiato deve essere sostituito da Philips, da un centro di assistenza autorizzato Philips o da persone qualificate al fine di evitare possibili danni.
- Quest'apparecchio può essere usato da bambini di età superiore agli 8 anni e da persone con capacità mentali, fisiche o sensoriali ridotte, prive di esperienza o conoscenze adatte a condizione che tali persone abbiano ricevuto assistenza o formazione per utilizzare l'apparecchio in maniera sicura e capiscano i potenziali pericoli associati a tale uso. Evitare che i bambini giochino con l'apparecchio. Le operazioni di pulizia e manutenzione non devono essere eseguite da bambini senza la supervisione di un adulto.
- Prima di collegare l'apparecchio assicurarsi che la tensione indicata su quest'ultimo corrisponda a quella locale.
- Non utilizzare l'apparecchio per scopi non descritti nel presente manuale.
- Quando l'apparecchio è collegato all'alimentazione, non lasciarlo mai incustodito.
- Non utilizzare mai accessori o parti di altri produttori oppure componenti non consigliati in modo specifico da Philips. In caso di utilizzo di tali accessori o parti, la garanzia si annulla.
- Non attorcigliare il cavo di alimentazione attorno all'apparecchio.
- Lasciare raffreddare l'apparecchio prima di riporlo.
- Prestare la massima attenzione durante l'uso dell'apparecchio poiché potrebbe essere estremamente caldo. Utilizzare esclusivamente l'apposita impugnatura poiché le altre parti sono calde ed evitare il contatto con la pelle.
- Appoggiare sempre l'apparecchio sull'apposito supporto, posizionandolo su una superficie piana, stabile e termoresistente. Le piastre riscaldanti non devono mai toccare la superficie o altro materiale infiammabile.
- Evitare che il cavo di alimentazione entri in contatto con le parti surriscaldate dell'apparecchio.
- Tenere l'apparecchio acceso lontano da oggetti e materiali infiammabili.
- Non coprire mai l'apparecchio (ad esempio con un asciugamano o un indumento) quando è caldo.
- Utilizzare l'apparecchio solo su capelli asciutti. Non utilizzare l'apparecchio con le mani bagnate.
- Assicurarsi che le piastre riscaldanti siano pulite e prive di polvere e residui di prodotti modellanti come mousse, spray o gel. Non utilizzare mai l'apparecchio insieme a prodotti modellanti.
- Le piastre riscaldanti sono dotate di rivestimento. Quest'ultimo è soggetto a usura nel corso del tempo. Questo, tuttavia, non compromette le prestazioni dell'apparecchio.
- Se l'apparecchio viene utilizzato su capelli tinti, le piastre riscaldanti potrebbero macchiarsi. Prima di utilizzarlo su capelli artificiali, consultare sempre il produttore.
- Per eventuali controlli o riparazioni, rivolgersi sempre a un centro servizi autorizzato da Philips. La riparazione da parte di persone non qualificate potrebbe mettere in serio pericolo l'incolumità dell'utente.
- Per evitare il rischio di scariche elettriche, non inserire oggetti metallici nelle aperture.
- Non tirare il cavo di alimentazione dopo l'uso. Scollegare sempre l'apparecchio tenendo la spina.

#### Campi elettromagnetici (EMF)

Questo apparecchio Philips è conforme a tutti gli standard e alle norme relativi all'esposizione ai campi elettromagnetici.

#### Ambiente

- Questo simbolo indica che il prodotto non può essere smaltito con i normali rifiuti domestici (2012/19/UE).
- Ci sono due situazioni in cui potete restituire gratuitamente il prodotto vecchio a un rivenditore:

1 Quando acquistate un prodotto nuovo, potete restituire un prodotto simile al rivenditore.
2 Se non acquistate un prodotto nuovo, potete restituire prodotti con dimensioni inferiori a 25 cm (lunghezza, altezza e larghezza) ai rivenditori con superficie dedicata alla vendita di prodotti elettrici ed elettronici superiore ai 400 m2.

In tutti gli altri casi, attenetevi alle normative di raccolta differenziata dei prodotti elettrici ed elettronici in vigore nel vostro paese: un corretto smaltimento consente di evitare conseguenze negative per l'ambiente e per la salute.

### 2 Introduzione

Philips ActiveCare integra piastre di nuova progettazione Triple-Care™ che proteggono i capelli da temperature troppo elevate garantendo il miglior risultato possibile. Le piastre Triple-Care™ utilizzano 3 tecnologie che si prendono cura contemporaneamente dei capelli:

- Tecnologia TempPrecision: grazie all'elemento riscaldante ad alte prestazioni, la piastra è in grado di mantenere calore in maniera più costante e consente di lisciare i capelli a una temperatura più stabilizzata e sicura proprio al di sotto dei 200 °C per ottenere lo stile desiderato.
- Philips EHD+ Technology ™: l'intera superficie delle piastre distribuisce il calore in modo uniforme al fine di evitare la formazione di punti caldi dannosi.
- Tecnologia Sonic Vibration™: delle vibrazioni leggere e confortevoli distribuiscono in maniera uniforme i capelli sulle piastre per fare in modo che gli effetti benefici vengano applicati ovunque.

#### Panoramica della piastra

① **Indicazione di apparecchio pronto all'uso.**
② **Indicazione della temperatura.**
③ **Indicazione della funzione sonica.**
④ **Indicazione relativa alla funzione di blocco tasti.**
⑤ **Pulsanti temperatura.**
⑥ **Pulsante SONIC.**
- Premere questo pulsante per attivare/disattivare la funzione sonica per capelli lisci in meno tempo e per una scorrevolezza ottimale.

⑦ **Pulsante di accensione.**
⑧ **Pulsante di blocco tasti.**
- Far scorrere e tenere in posizione per bloccare tutti i pulsanti sull'apparecchio.

⑨ **Le piastre per lisciare i capelli si bloccano.**
- Far scorre l'interruttore per bloccare e rilasciare le piastre dell'apparecchio.

⑩ **Anello.**
⑪ **Cavo di alimentazione.**
⑫ **Piastre liscianti.**

### 3 Come lisciare i capelli

Assicurarsi di selezionare una temperatura adatta al proprio tipo di capelli. Quando si utilizza la piastra per la prima volta, selezionare una temperatura bassa.

| Tipo di capelli | Impostazione della temperatura |
|---|---|
| Ispidi, ricci, difficili da lisciare | Media-alta (170 °C-199 °C) |
| Sottili, consistenza media, leggermente mossi | Bassa-media (160 °C o inferiore) |
| Chiari, biondi, schiariti o tinti | Bassa (inferiore a 160 °C) |

1 Collegare la presa a una spina di alimentazione.
2 Tenere premuto il pulsante ⏻ (⑦) fino a che non si accende il display LCD.
   ↳ L'impostazione predefinita della temperatura viene visualizzata sullo schermo LCD (②).
3 Premere i pulsanti della temperatura (⑤) per selezionare l'impostazione adatta al proprio tipo di capelli.
   ↳ Quando le piastre si sono riscaldate alla temperatura selezionata, viene visualizzata la scritta "READY" (①).
   ↳ **Nota**: se non viene premuto alcun pulsante per più di 4 secondi, la funzione di blocco tasti si attiverà automaticamente e tutti i pulsanti dell'apparecchio verranno disattivati. Quando la funzione di blocco tasti è attivata, la scritta indicante la funzione di blocco (④) viene visualizzata sullo schermo LCD. Per disattivare la funzione di blocco, far scorrere e tenere in posizione il pulsante di blocco (⑧) per 1,5 secondi.
   ↳ **Suggerimento**: per evitare la pressione involontaria dei pulsanti durante l'utilizzo, la funzione di blocco tasti può essere attivata manualmente facendo scorrere e tenendo in posizione il pulsante di blocco (⑧).
   ↳ **Nota**: l'apparecchio dispone della funzione di spegnimento automatico. Dopo 60 minuti, l'apparecchio si spegne automaticamente. È possibile riavviare l'apparecchio tenendo premuto il pulsante ⏻ fino ad accendere lo schermo LCD.
4 Far scorrere il blocco per lisciare i capelli (⑨) fino a 🔒 per sbloccare le piastre.
5 Pettinare i capelli, quindi prendere una ciocca da lisciare non più grande di 5 cm.
6 Posizionarla tra le piastre per lisciare i capelli (⑫) e chiuderle.
   - La funzione sonica è attiva per impostazione predefinita con la scritta SONIC (③) sullo schermo a LED.
   - La vibrazione sonica viene avviata solo quando le piastre vengono premute. Le piastre emettono un tintinnio quando si toccano appena, ma questo non compromette le prestazioni dell'apparecchio.
   - Per attivare/disattivare la funzione sonica, premere il pulsante SONIC (⑥).
7 Far scorrere la piastra per capelli lungo i capelli con un unico movimento (max. 5 secondi) dalla radice alle punte, senza fermarsi per evitare il surriscaldamento delle piastre.
   - Per arricciare solo le punte, ruotare la piastra per capelli di mezzo giro verso l'interno (o verso l'esterno) quando si è in prossimità delle punte stesse. Mantenere la piastra per capelli in posizione per 2-3 secondi quindi aprirla.
8 Dopo 20 secondi, ripetere i passaggi 6 e 7 fino ad ottenere il look desiderato.
9 Per lisciare gli altri capelli, ripetere i passaggi da 6 a 8.

**Dopo l'uso**:
1 Disattivare la funzione di blocco pulsanti facendo scorrere e tenendo in posizione il pulsante di blocco (⑧) per 1,5 secondi.
2 Spegnere l'apparecchio e staccare la spina.
3 Posizionarlo su una superficie termoresistente fino a quando non è completamente freddo.
4 Pulire l'apparecchio e le piastre per lisciare i capelli con un panno umido.
5 Chiudere le piastre facendo scorrere il blocco piastre fino a 🔒.
6 Riporlo in un luogo sicuro e asciutto, privo di polvere. Per riporre l'apparecchio, è anche possibile appenderlo tramite l'apposito anello (⑩).

### 4 Garanzia e assistenza

Per eventuali informazioni ad esempio per la sostituzione di un accessorio o in caso di problemi, visitare il sito Web Philips all'indirizzo www.philips.com/support oppure contattare l'assistenza clienti Philips del proprio paese. Il numero di telefono è nell'opuscolo della garanzia internazionale. Se nel proprio paese non è presente alcun centro di assistenza clienti, rivolgersi al proprio rivenditore Philips.

## Nederlands

Gefeliciteerd met uw aankoop en welkom bij Philips! Registreer uw product op www.philips.com/welcome om optimaal gebruik te kunnen maken van de door Philips geboden ondersteuning.

### 1 Belangrijk

Lees deze gebruiksaanwijzing zorgvuldig door voordat u het apparaat gaat gebruiken. Bewaar de gebruiksaanwijzing om deze indien nodig te kunnen raadplegen.

- WAARSCHUWING: gebruik dit apparaat niet in de buurt van water.
- Als u het apparaat in de badkamer gebruikt, haal de stekker dan na gebruik altijd uit het stopcontact. De nabijheid van water kan gevaar opleveren, zelfs als het apparaat is uitgeschakeld.
- WAARSCHUWING: gebruik dit apparaat niet in de buurt van een bad, douche, wastafel of ander waterhoudend object.
- Haal na gebruik altijd de stekker uit het stopcontact.
- Indien het netsnoer beschadigd is, moet u het laten vervangen door Philips, een door Philips geautoriseerd servicecentrum of personen met vergelijkbare kwalificaties om gevaar te voorkomen.
- Dit apparaat kan worden gebruikt door kinderen vanaf 8 jaar en door personen met verminderde lichamelijke, zintuiglijke of geestelijke capaciteiten of weinig ervaring en kennis, mits zij toezicht of instructie hebben ontvangen aangaande veilig gebruik van het apparaat, en zij de gevaren van het gebruik begrijpen. Kinderen mogen niet met het apparaat spelen. Reiniging en onderhoud dienen niet zonder toezicht door kinderen te worden uitgevoerd.
- Controleer voordat u het apparaat aansluit of het voltage dat op het apparaat is aangegeven overeenkomt met de plaatselijke netspanning.
- Gebruik het apparaat niet voor andere doeleinden dan beschreven in deze gebruiksaanwijzing.
- Laat het apparaat nooit zonder toezicht liggen wanneer het is aangesloten op het stopcontact.
- Gebruik nooit accessoires of onderdelen van andere fabrikanten of die niet specifiek zijn aanbevolen door Philips. Als u dergelijke accessoires of onderdelen gebruikt, vervalt de garantie.
- Wikkel het netsnoer niet om het apparaat.
- Wacht met opbergen tot het apparaat is afgekoeld.
- Wees zeer voorzichtig bij gebruik van het apparaat. Het kan bijzonder heet zijn. Houd het handvat alleen vast als andere onderdelen heet zijn en vermijd contact met de huid.
- Plaats het apparaat altijd met de standaard op een hittebestendige, stabiele, vlakke ondergrond. Laat de hete verwarmingsplaten nooit in contact komen met de ondergrond of met ander brandbaar materiaal.
- Voorkom dat het netsnoer in aanraking komt met de hete delen van het apparaat.
- Houd het apparaat uit de buurt van brandbare voorwerpen en materialen als het is ingeschakeld.
- Dek het apparaat nooit af als het heet is (bijv. met een handdoek of kleding).
- Gebruik het apparaat alleen op droog haar. Bedien het apparaat niet met natte handen.
- Houd de verwarmingsplaten schoon en vrij van stof en stylingproducten zoals mousse, haarlak en gel. Gebruik het apparaat nooit in combinatie met stylingproducten.
- De verwarmingsplaten hebben een coating. Deze laag kan in de loop der tijd langzaam wegslijten. Dit heeft echter geen invloed op de prestaties van het apparaat.
- De verwarmingsplaten van het apparaat kunnen verkleuringen vertonen bij gebruik met gekleurd haar. Raadpleeg voor gebruik met kunsthaar de distributeur.
- Breng het apparaat altijd naar een door Philips geautoriseerd servicecentrum voor onderzoek of reparatie. Reparatie door een onbevoegde persoon kan leiden tot een bijzonder gevaarlijke situatie voor de gebruiker.
- Steek geen metalen voorwerpen in de openingen, om elektrische schokken te voorkomen.
- Trek na gebruik niet aan het netsnoer. Haal het netsnoer altijd uit het stopcontact door aan de stekker te trekken.

#### Elektromagnetische velden (EMV)

Dit Philips-apparaat voldoet aan alle normen en voorschriften met betrekking tot blootstelling aan elektromagnetische velden.

#### Milieu

Dit symbool betekent dat dit product niet bij het gewone huishoudelijke afval mag worden weggegooid (2012/19/EU). Volg de geldende regels in uw land voor de gescheiden inzameling van elektrische en elektronische producten. Als u correct verwijdert, voorkomt u negatieve gevolgen voor het milieu en de volksgezondheid.

### 2 Inleiding

De Philips ActiveCare-straightener beschikt over nieuw ontwikkelde Triple-Care™-platen waarmee elke haar wordt beschermd tegen te hoge temperaturen en waarmee u verzekerd bent van de beste resultaten. De Triple-Care™-platen bieden 3 haarverzorgingstechnieken die met elkaar samenwerken:

- TempPrecision-technologie: dankzij het hoogwaardige verwarmingselement houdt de straightener een constante temperatuur en kunt u uw haar ontkrullen bij een stabiele en meer verzorgende temperatuur, net onder 200°C, terwijl u de stijl krijgt die u wilt!
- Philips EHD+ Technology™: de volledige platen verdelen de warmte altijd gelijkmatig, waardoor schade door hete plekken wordt voorkomen.
- Sonic Vibration Technology™: zachte en aangename trillingen verdelen het haar gelijkmatig over de platen, zodat elke haar profiteert van de verzorgende effecten.

#### Overzicht van de straightener

① **Aanduiding dat het apparaat gebruiksklaar is.**
② **Temperatuuraanduiding.**
③ **Aanduiding van sonische functie.**
④ **Aanduiding van vergrendelingsfunctie.**
⑤ **Temperatuurknoppen.**
⑥ **SONIC-knop.**
- Druk hierop om de sonische functie in of uit te schakelen voor snellere ontkrulresultaten en om het apparaat soepel door het haar te laten glijden.

⑦ **Aan-uitknop.**
⑧ **Vergrendelingsknop.**
- Verschuiven en indrukken om de knoppen op het apparaat te vergrendelen.

⑨ **Vergrendeling van ontkrulplaten.**
- Verschuiven om de armen van de ontkrulplaten te vergrendelen en ontgrendelen.

⑩ **Ophangoog.**
⑪ **Netsnoer.**
⑫ **Ontkrulplaten.**

### 3 Uw haar ontkrullen

Zorg dat u een temperatuurstand kiest die bij uw haar past. Kies altijd een lage temperatuurstand wanneer u de straightener voor het eerst gebruikt.

| Haartype | Temperatuurstand |
|---|---|
| Stug, krullend, moeilijk te ontkrullen | Gemiddeld tot hoog (170°C - 199°C) |
| Fijn, licht krullend of golvend | Laag tot gemiddeld (160°C en lager) |
| Lichtgetint, blond, gebleekt of gekleurd | Laag (onder 160°C) |

1 Steek de stekker in een stopcontact.
2 Houd de knop ⏻ (⑦) ingedrukt totdat het LCD-display wordt verlicht.
   ↳ De standaardtemperatuurstand verschijnt op het LCD-display (②).
3 Druk op de temperatuurknoppen (⑤) om een geschikte temperatuurstand te kiezen die bij uw haar past.
   ↳ Wanneer de ontkrulplaten de gekozen temperatuur hebben bereikt, wordt de indicatie 'READY' (①) weergegeven.
   ↳ **Opmerking**: als binnen 4 seconden geen knop wordt ingedrukt, zal de vergrendelingsfunctie automatisch worden geactiveerd en worden alle knoppen op het apparaat uitgeschakeld. Wanneer de vergrendelingsfunctie geactiveerd is, verschijnt de vergrendelingsaanduiding (④) op het LCD-display. Als u de vergrendelingsfunctie wilt uitschakelen, verschuift u de vergrendelingsknop (⑧) en houdt u deze 1,5 seconde ingedrukt.
   ↳ **Tip**: om te voorkomen dat u per ongeluk knoppen indrukt tijdens het proces, kunt u de vergrendelingsfunctie ook handmatig inschakelen door de vergrendelingsknop (⑧) te verschuiven en ingedrukt te houden.
   ↳ **Opmerking**: het apparaat is voorzien van een automatische uitschakelfunctie. Na 60 minuten wordt het apparaat automatisch uitgeschakeld. U kunt het apparaat opnieuw inschakelen door de knop ⏻ ingedrukt te houden totdat het LCD-display oplicht.
4 Verschuif de vergrendeling van de ontkrulplaten (⑨) 🔒 om de armen van de platen te ontgrendelen.
5 Kam uw haar en pak een lok van maximaal 5 cm breed.
6 Plaats de lok tussen de ontkrulplaten (⑫) en druk de armen van de platen stevig samen.
   - De sonische functie is standaard ingeschakeld en de aanduiding SONIC (③) verschijnt op het LED-scherm.
   - De sonische trilling start alleen wanneer de ontkrulplaten op elkaar worden gedrukt. De ontkrulplaten maken een ratelend geluid wanneer deze elkaar licht raken. Dit heeft geen invloed op de prestaties van het apparaat.
   - Druk op de SONIC-knop (⑥) om de sonische functie in of uit te schakelen.
7 Begin bij de wortel en trek de straightener in één beweging langs de lok naar beneden (maximaal 5 seconden) vanaf de wortels naar de punten. Om oververhitting te voorkomen dient u tijdens deze beweging niet te stoppen.
   - Als u slagen wilt maken, draai de straightener dan bij het einde van de haarlok een halve slag naar binnen (of buiten). Houd de straightener 2 tot 3 seconden in deze positie en laat vervolgens de lok los.
8 Herhaal stap 6 en 7 na 20 seconden totdat u het gewenste resultaat hebt bereikt.
9 Herhaal stap 6 t/m 8 om de rest van het haar te ontkrullen.

**Na gebruik**:
1 Deactiveer de vergrendelingsfunctie door de vergrendelingsknop (⑧) te verschuiven en 1,5 seconden ingedrukt te houden.
2 Schakel het apparaat uit en haal de stekker uit het stopcontact.
3 Plaats het apparaat op een hittebestendig oppervlak tot het is afgekoeld.
4 Maak het apparaat en de ontkrulplaten schoon met een vochtige doek.
5 Vergrendel de ontkrulplaten door de armen van de platen te sluiten en de plaatvergrendeling te verschuiven naar 🔒.
6 Berg het apparaat op een veilige, droge en stofvrije plaats op. U kunt het apparaat ook aan het ophangoog (⑩) hangen.

### 4 Garantie en service

Als u informatie nodig hebt (bijv. over het vervangen van een hulpstuk) of als u een probleem hebt, bezoek dan de Philips-website (www.philips.com/support) of neem contact met het Philips Customer Care Centre in uw land op. Het telefoonnummer vindt u in het 'worldwide guarantee'-vouwblad. Als er geen Consumer Care Centre in uw land is, ga dan naar uw Philips-dealer.

## Norsk

Gratulerer med kjøpet, og velkommen til Philips! Hvis du vil dra full nytte av støtten som Philips tilbyr, kan du registrere produktet ditt på www.philips.com/welcome.

### 1 Viktig

Les denne brukerveiledningen nøye før du bruker apparatet, og ta vare på den for senere referanse.

- ADVARSEL: Ikke bruk dette apparatet i nærheten av vann.
- Når du bruker apparatet på badet, må du koble det fra etter bruk. Nærheten til vann utgjør en risiko, selv når apparatet er slått av.
- ADVARSEL: Ikke bruk apparatet nær badekar, dusj, håndvasker eller andre elementer som inneholder vann.
- Koble alltid fra apparatet etter bruk.
- Hvis ledningen er ødelagt, må den alltid skiftes ut av Philips, et servicesenter som er godkjent av Philips, eller lignende kvalifisert personell, slik at man unngår farlige situasjoner.
- Dette apparatet kan brukes av barn over åtte år og av personer med nedsatt sanseevne eller fysisk eller psykisk funksjonsevne, eller personer med manglende erfaring eller kunnskap, dersom de får instruksjoner om sikker bruk av apparatet eller tilsyn som sikrer sikker bruk, og hvis de er klar over risikoen. Barn skal ikke leke med apparatet. Barn skal ikke utføre rengjøring eller vedlikehold uten tilsyn.
- Før du kobler til apparatet, må du kontrollere at spenningen som er angitt på apparatet, stemmer med den lokale nettspenningen.
- Ikke bruk apparatet til noe annet formål enn det som beskrives i denne veiledningen.
- Når apparatet er koblet til strømmen, må du aldri la det stå uten tilsyn.
- Ikke bruk tilbehør eller deler fra andre produsenter eller som Philips ikke spesifikt anbefaler. Hvis du bruker slikt tilbehør eller slike deler, blir garantien ugyldig.
- Ikke surr ledningen rundt apparatet.
- Vent til apparatet er avkjølt før du legger det vekk.
- Vær forsiktig når du bruker apparatet siden det kan være svært varmt. Bare hold i håndtaket ettersom andre deler er varme og ikke må tas på.
- Sett alltid apparatet i stativet på en varmebestandig, stabil og jevn overflate. De varme varmeplatene må aldri komme borti overflaten eller annet brennbart materiale.
- Unngå at strømledningen kommer i kontakt med de varme delene av apparatet.
- Hold apparatet unna brennbare gjenstander og brennbart materiale når det er slått på.
- Ikke dekk apparatet til med noe (for eksempel et håndkle eller klesplagg) når det er varmt.
- Apparatet skal bare brukes på tørt hår. Ikke bruk apparatet med våte hender.
- Hold alltid varmeplatene rene og fri for støv og stylingprodukter som skum, spray og gelé. Bruk aldri apparatet i kombinasjon med friseringsprodukter.
- Varmeplatene har belegg. Dette belegget kanskje sakte slites over tid. Dette påvirker ikke ytelsen til apparatet.
- Hvis apparatet brukes på farget hår, kan varmeplatene bli flekkete. Spør alltid distributøren før du bruker det på kunstig hår.
- Ta alltid med apparatet til et servicesenter som er autorisert av Philips, for undersøkelse eller reparasjon. Reparasjoner som er utført av ukvalifiserte personer, kan skape svært farlige situasjoner for brukeren.
- Ikke stikk metallgjenstander inn i åpningene. Det kan føre til elektrisk støt.
- Ikke trekk i nettledningen etter bruk. Hold alltid i støpselet når du trekker ut ledningen til apparatet.

#### Elektromagnetiske felt (EMF)

Dette Philipsapparatet overholder alle aktuelle standarder og forskrifter for eksponering for elektromagnetiske felt.

#### Miljø

Dette symbolet betyr at dette produktet ikke må avhendes i vanlig husholdningsavfall (2012/19/EU). Følg nasjonale regler for egen innsamling av elektriske og elektroniske produkter. Hvis du kaster produktet på riktig måte, bidrar du til å forhindre negative konsekvenser for helse og miljø.

### 2 Innledning

Philips ActiveCare-rettetangen har nyutviklede Triple-Care™-plater som sørger for at alt håret er beskyttet mot for høy varme, og gir deg forsikring om det beste resultatet. Triple-Care™-platene er utstyrt med tre hårpleiende teknologier som jobber sammen:

- TempPrecision-teknologi – takket være den avanserte varmefunksjonen holder rettetangen en mer konstant temperatur slik at du kan rette ut håret ved en mer stabil og dermed mer skånsom temperatur, like under 200 °C, mens du lager den frisyren du vil ha.
- Philips EHD+ Technology ™ – varmen fordeles alltid jevnt over hele platen for å forhindre skadelige varmepunkter.
- Sonic Vibration Technology ™ – skånsomme og behagelige vibrasjoner fordeler hårene jevnt over platene slik at hvert hårstrå får pleie.

#### Oversikt over rettetangen

① **Indikasjon for klar til bruk.**
② **Temperaturindikasjon.**
③ **Indikasjon for sonisk funksjon.**
④ **Indikasjon for tasteláfunksjon.**
⑤ **Temperaturknapper.**
⑥ **SONIC-knapp.**
- Trykk for å slå den soniske funksjonen av/på, noe som gir raskere retting og perfekt glidning.

⑦ **Av/på-knapp.**
⑧ **Tastelås.**
- Skyv og hold nede for å låse alle knappene på apparatet.

⑨ **Lås for retteplatene.**
- Skyv for å låse og slippe løs platearmene på apparatet.

⑩ **Hengeløkke.**
⑪ **Strømledning.**
⑫ **Retteplater.**

### 3 Rette håret

Kontroller at du velger en temperaturinnstilling som passer til håret ditt. Velg alltid en lav temperatur når du bruker rettetangen for første gang.

| Hårtype | Temperaturinnstilling |
|---|---|
| Tykt, krøllete hår som er vanskelig å rette | Middels til høy (170–199 °C) |
| Fint, middels tykt eller litt bølgete hår | Lav til middels (160 °C og under) |
| Lyst, blondt, bleket eller farget hår | Lav (under 160 °C) |

1 Koble støpselet til en stikkontakt.
2 Trykk på og hold nede knappen ⏻ (⑦) til LCD-skjermen begynner å lyse.
   ↳ Standard temperaturinnstilling vises på LCD-skjermen (②).
3 Trykk på temperaturknappene (⑤) for å velge en passende temperaturinnstilling for håret ditt.
   ↳ Når retteplatene er oppvarmet til valgt temperatur, vises indikasjonen READY (①).
   ↳ **Merk**: Hvis du ikke trykker på noen knapp i løpet av fire sekunder, aktiveres tastelåsfunksjonen automatisk, og alle knappene på apparatet deaktiveres. Når tastelåsfunksjonen er aktivert, vises indikasjonen for tastelås (④) på LCD-skjermen. Hvis du vil deaktivere tastelåsfunksjonen, skyver du og holder nede tastelåsen (⑧) i 1,5 sekunder.
   ↳ **Tips**: Hvis du vil unngå å bytte knapper ved et uhell under prosessen, kan du også aktivere tastelåsfunksjonen manuelt ved å skyve og holde nede tastelåsen (⑧).
   ↳ **Merk**: Apparatet er utstyrt med en funksjon for automatisk avslåing. Etter 60 minutter slår apparatet seg automatisk av. Du kan starte apparatet på nytt ved å trykke på og holde nede knappen ⏻ til LCD-skjermen begynner å lyse.
4 Skyv låsen for retteplatene (⑨) til 🔒 for å låse opp platearmene.
5 Kam håret, og ta en del som skal rettes, som ikke er bredere enn 5 cm.
6 Plasser det mellom retteplatene (⑫), og trykk platearmene sammen.
   - Sonisk funksjon er aktivert som standard, og SONIC-indikasjonen vises (③) på LED-skjermen.
   - Den soniske vibreringen begynner når retteplatene blir presset sammen. Retteplatene lager en skranglelyd når de er så vidt nær hverandre. Dette påvirker ikke ytelsen til apparatet.
   - Du slår av eller på den soniske funksjonen ved å trykke på SONIC-knappen (⑥).
7 Dra rettetangen nedover håret uten å stoppe opp (maks. 5 sekunder) fra rot til tupp, uten å stoppe for å unngå overoppheting.
   - Hvis du vil lage vipper, vrir du rettetangen en halvsirkel innover (eller utover) når du har kommet til hårtuppene. Hold rettetangen i den stillingen i to til tre sekunder, og slipp deretter opp.
8 Etter 20 sekunder gjentar du trinn 6 og 7 til håret har fått ønsket utseende.
9 Når du skal rette resten av håret, gjentar du trinn 6 til 8.

**Etter bruk**:
1 Deaktiver tastelåsfunksjonen ved å skyve og holde nede tastelåsen (⑧) i 1,5 sekunder.
2 Slå apparatet av, og trekk ut støpselet fra stikkontakten.
3 Plasser det på et varmebestandig underlag til det er avkjølt.
4 Rengjør apparatet og retteplatene med en fuktig klut.
5 Lås retteplatene ved å lukke platearmene og skyve platelåsen til 🔒.
6 Oppbevar det på et trygt og tørt sted, uten støv. Du kan også henge det i hengeløkken (⑩).

### 4 Garanti og service

Hvis du trenger informasjon, f.eks. om utskifting av tilbehør eller hvis det har oppstått problemer, kan du gå til www.philips.com/support eller kontakte Philips' kundestøtte der du bor. Du finner telefonnummeret i garantiheftet. Hvis det ikke er noen forbrukerstøtte der du bor, kan du gå til den lokale Philips-forhandleren.

## Svenska

Gratulerar till din nya produkt och välkommen till Philips! Genom att registrera din produkt på www.philips.com/welcome kan du dra nytta av Philips support.

### 1 Viktigt

Läs användarhandboken noggrant innan du använder apparaten och spara den för framtida bruk.

- VARNING: Använd inte den här apparaten nära vatten.
- Om du använder apparaten i ett badrum måste du dra ut kontakten efter användning. Närhet till vatten utgör en fara, även när apparaten är avstängd.
- VARNING: Använd inte apparaten i närheten av badkar, duschar, behållare eller kärl som innehåller vatten.
- Dra alltid ut nätsladden efter användning.
- Om nätsladden är skadad måste den alltid bytas ut av Philips, ett av Philips auktoriserade serviceombud eller liknande behöriga personer för att undvika olyckor.
- Den här apparaten kan användas av barn som är 8 år och äldre och av med olika funktionshinder, eller som inte har kunskap om hur apparaten används så länge de övervakas och får instruktioner angående säker användning och förstår riskerna som medföljer. Barn ska inte leka med apparaten. Rengöring och användarunderhåll ska inte göra av barn utan vuxens tillsyn.
- Innan du ansluter apparaten kontrollerar du att spänningen som anges på apparaten motsvarar den lokala nätspänningen.
- Använd inte apparaten för något annat ändamål än vad som beskrivs i den här användarhandboken.
- Lämna aldrig apparaten obevakad när den är ansluten till elnätet.
- Använd aldrig tillbehör eller delar från andra tillverkare, eller delar som inte uttryckligen har rekommenderats av Philips. Om du använder sådana tillbehör eller delar gäller inte garantin.
- Linda inte nätsladden runt apparaten.
- Vänta tills apparaten har svalnat innan du lägger undan den.
- Var försiktig när du använder apparaten, eftersom den kan vara mycket varm. Håll endast i handtaget eftersom andra delar är varma, och undvik kontakt med huden.
- Ställ alltid apparaten i stativet på en värmetålig, stabil och plan yta. De heta värmeplattorna ska aldrig beröra ytan eller annat brännbart material.
- Undvik att nätsladden kommer i kontakt med apparatens varma delar.
- Håll apparaten borta från brandfarliga föremål och material när den är påslagen.
- Täck aldrig över apparaten med något (t.ex. en handduk) när den är varm.
- Apparaten får endast användas på torrt hår. Använd inte apparaten med våta händer.
- Håll värmeplattorna rena och fria från damm och stylingprodukter som hårskum, hårspray och hårgelé. Använd aldrig apparaten tillsammans med stylingprodukter.
- Värmeplattorna har en beläggning. Beläggningen kan nötas bort efter längre tids användning. Det påverkar dock inte apparatens prestanda.
- Om du använder apparaten på färgat hår kan det bli fläckar på värmeplattorna. Innan du använder apparaten i konstgjort hår bör du rådfråga hårdistributören.
- Lämna alltid in apparaten till ett serviceombud auktoriserat av Philips för undersökning och reparation. Reparation som görs av en okvalificerad person kan innebära en ytterst riskfylld situation för användaren.
- För inte in metallföremål i öppningarna eftersom det medför risk för elektriska stötar.
- Dra inte i nätsladden efter användning. Koppla alltid från apparaten genom att hålla i kontakten.

#### Elektromagnetiska fält (EMF)

Den här Philips-produkten uppfyller alla tillämpliga standarder och regler gällande exponering av elektromagnetiska fält.

#### Miljö

Den här symbolen betyder att produkten inte ska slängas bland hushållssoporna (2012/19/EU). Följ de regler som gäller i ditt land för återvinning av elektriska och elektroniska produkter. Genom att kassera gamla produkter på rätt sätt kan du bidra till att förhindra negativ påverkan på miljö och hälsa.

### 2 Introduktion

Philips ActiveCare-plattång har nyligen utvecklat Triple-Care™-plattor som ser till att varje hårstrå skyddas från för hög värme och ger dig det bästa resultatet. Triple-Care™-plattorna är utrustade med tre hårvårdande tekniker som fungerar tillsammans:

- TempPrecision-teknik - Tack vare dess värmare med höga prestanda, håller plattången en mer konstant temperatur som låter dig platta ut håret vid en stabil och därför mer vårdande temperatur, strax under 200 °C, och du får den frisyr du vill!
- Philips EHD+ Technology™ – De hela plattorna distribuerar värmen jämnt, vilket förhindrar skadligt heta punkter.
- Sonic Vibration Technology ™ – Milda och behagliga vibrationer fördelar hårstrån jämnt över plattorna så att varje hårstrå gynnas av de vårdande effekterna.

#### Översikt över plattången

① **Tecken på startklar.**
② **Temperaturindikator.**
③ **Tecken på ljudfunktion.**
④ **Tecken på nyckelåsfunktion.**
⑤ **Temperaturknappar.**
⑥ **SONIC-knapp.**
- Tryck på den för att slå på/av ljudfunktionen, som ger ett slätt resultat snabbare och perfekt glid.

⑦ **Strömbrytare.**
⑧ **Nyckelåsknapp.**
- Skjut och håll intryckt för att låsa alla knappar på apparaten.

⑨ **Lås för plattångsplattor.**
- Skjut för att låsa och frisläppa plattångsarmarna.

⑩ **Upphängningsögla.**
⑪ **Nätkabel.**
⑫ **Plattångsplattor.**

### 3 Platta ut håret

Se till att du väljer en temperaturinställning som är lämplig för ditt hår. Välj alltid en låg temperaturinställning när du använder plattången för första gången.

| Hårtyp | Temperaturinställning |
|---|---|
| Tjockt, lockigt, svårt att platta ut | Medel till hög (170 °C - 199 °C) |
| Fint, normalt eller mjukt vågigt | Låg till medel (160 °C eller lägre) |
| Ljust, blont, blekt eller färgat | Låg (under 160 °C) |

1 Sätt i kontakten i ett eluttag.
2 Håll knappen ⏻ (⑦) intryckt tills LCD-skärmen slås på.
   ↳ Standardtemperaturen visas på LCD-skärmen (②).
3 Vrid på temperaturknapparna (⑤) för att välja lämplig temperaturinställning för ditt hår.
   ↳ När plattångsplattorna värmts upp till den valda temperaturinställningen visas READY (①).
   ↳ **Obs!** Om ingen knapp trycks ned på över 4 sekunder, aktiveras nyckelåsfunktionen automatiskt, med alla knap

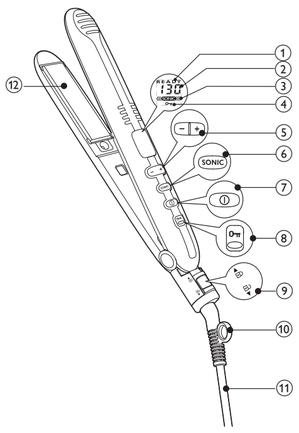


- Yakında su bulunması, cihaz kapalı bile olsa tehlike oluşturacağından, cihazı banyoda kullandıktan sonra fişini prizden çekin.
- UYARI: Bu cihazı banyo küvetlerinin, duşların, lavaboların ve suyla dolu başka kapların yakınında çalıştırmayın.
- Kullanımdan sonra cihazın fişini mutlaka çekin.
- Cihazın elektrik kablosu hasarlıysa, bir tehlike oluşturmasını önlemek için mutlaka Philips'in yetki verdiği bir servis merkezi veya benzer şekilde yetkilendirilmiş kişiler tarafından değiştirilmesini sağlayın.
- Bu cihazın 8 yaşın üzerindeki çocuklar ve fiziksel, motor ya da zihinsel becerileri gelişmemiş veya bilgi ve tecrübe açısından eksik kişiler tarafından kullanımı sadece bu kişilerin nezaretinden sorumlu kişilerin bulunması veya güvenli kullanım talimatlarının bu kişilere sağlaması ve olası tehlikelerin anlatılması durumunda mümkündür. Çocuklar cihazla oynamamalıdır. Temizleme ve kullanıcı bakımı, nezaret edilmeyen çocuklarca yapılmamalıdır.
- Cihazı bağlamadan önce, cihaz üzerinde belirtilen gerilim değerinin yerel şebeke gerilimiyle ayını olduğundan emin olun.
- Cihazı bu kılavuzda açıklanan dışında bir amaç için kullanmayın.
- Cihaz güce bağlandığında, hiç bir zaman gözetimsiz bırakmayın.
- Başka üreticilere ait olan veya Philips tarafından özellikle tavsiye edilmeyen aksesuar ve parçaları kesinlikle kullanmayın. Bu tür aksesuar veya parça kullanırsanız, garantiniz geçerliliğini yitirir.
- Elektrik kablosunu cihazın etrafına sarmayın.
- Cihazı kaldırmadan önce soğumasını bekleyin.
- Cihaz aşırı derecede sıcak olduğundan, kullanırken çok dikkatli olun. Diğer parçalar sıcak olduğundan sadece sapından tutun ve ciltle temasını engelleyin.
- Cihazı mutlaka ısıya dayanıklı, düz bir yüzey üzerinde standına yerleştirin. Sıcak ısıtma plakaları kesinlikle yüzeyle veya diğer alev alabilir malzemelerle temas etmemelidir.
- Elektrik kablosunun cihazın ısınan bölümlerine değmesini önleyin.
- Cihazı çalışırken yanıcı maddelerden uzak tutun.
- Cihaz sıcakken üzerini havlu veya bez gibi kumaşlarla örtmeyin.
- Cihazı sadece kuru saçta kullanın. Cihazı ıslak elle çalıştırmayın.
- Isıtma plakalarını temiz tutun ve içine tozun ve krem, sprey, jöle gibi saç şekillendirme ürünlerinin girmesini önleyin. Cihazı kesinlikle şekillendirme ürünleriyle birlikte kullanmayın.
- Isıtma plakaları üzerinde kaplama vardır. Bu kaplama zaman içinde yavaşça yıpranabilir. Ancak bu durum cihazın performansını etkilemez.
- Cihaz boyalı saçlar için kullanıldığında ısıtma plakaları lekelenebilir. Peruk üzerinde kullanmadan önce mutlaka peruk satıcısına danışın.
- Cihazı kontrol veya onarım için mutlaka yetkili bir Philips servis merkezine gönderin. Onarımın yetkili olmayan kişilerce yapılması kullanıcı için çok tehlikeli durumlara yol açabilir.
- Elektrik çarpması riski bulunduğundan açıklıklara metal cisimler sokmayın.
- Kullandıktan sonra güç kablosunu çekmeyin. Cihazı prizden çekerken mutlaka fişten tutarak çekin.

### Elektromanyetik alanlar (EMF)

Bu Philips cihazı, elektromanyetik alanlara maruz kalmaya ilişkin geçerli tüm standartlara ve düzenlemelere uygundur.

### Çevre

Bu simge, ürünün normal evsel atıklarla birlikte atılmaması gerektiği anlamına gelir (2012/19/EU). Elektrikli ve elektronik ürünlerin ayrı olarak toplanması ile ilgili ülkenizdeki kurallara uyun. Eski ürünlerin doğru şekilde atılması, çevre ve insan sağlığı üzerindeki olumsuz etkileri önlemeye yardımcı olur.

## 2 Giriş

Philips ActiveCare Düzleştiricide yeni geliştirilen Triple-Care™ plakalar bulunur; bu plakalar sayesinde saçınızı yüksek ısıdan korurken aynı zamanda en iyi sonuçları alırsınız. Triple-Care™ plakalarda 3 farklı saç bakım teknolojisi bir arada çalışır:

- TempPrecision Technology - Yüksek performanslı ısıtıcısı sayesinde düzleştirici, 200°C'nin biraz altında sabit bir sıcaklıkta saçlarınızı daha güvenli bir şekilde düzleştirmenizi ve saçlarınıza istediğiniz şekli vermenizi sağlar.
- Philips EHD+ Technology ™ – Plakaların tamamından eşit şekilde ısı yayıldığı için saçınıza zarar vermez.
- Sonic Vibration Technology ™ – Hafif ve nazik titreşimleri saçların plakalar üzerinde eşit bir şekilde yayılmasını sağlar; böylece her bir saç teli aynı bakımdan yararlanabilir.

### Düzleştiriciye Genel Bakış

① Çalışmaya hazır göstergesi.
② Sıcaklık göstergesi.
③ Sonic fonksiyonu göstergesi.
④ Tuş kilidi fonksiyonu göstergesi.
⑤ Sıcaklık düğmeleri.
⑥ SONIC düğmesi.
- Daha hızlı düzleştirme sonuçları ve mükemmel kayma özelliği sağlayan sonik fonksiyonunu açmak/kapatmak için bu tuşa basmanız yeterlidir.

⑦ Güç düğmesi.
⑧ Tuş kilidi düğmesi.
- Cihaz üzerindeki tüm düğmeleri kilitlemek için kaydının ve basılı tutun.

⑨ Düzleştirme plakası kilidi.
- Cihazın plaka kollarını kilitlemek ve açmak için kaydının.

⑩ Asma kancası.
⑪ Güç kablosu.
⑫ Düzleştirme plakaları.

## 3 Saçınızı düzleştirin

Saçınız için uygun bir sıcaklık ayarı seçtiğinizden emin olun. Saç düzleştiricisini ilk kez kullanırken, mutlaka düşük bir sıcaklık ayarı seçin.

| Saç Tipi | Sıcaklık Ayarı |
|---|---|
| Kalın telli, kıvırcık, düzleştirilmesi zor | Orta - Yüksek (170°C - 199°C) |
| İnce telli, normal veya yumuşak dalgalı saçlar | Düşük - Orta (160°C ve altı) |
| Açık renkli, san, rengi açılmış veya boyalı saçlar | Düşük (160°C altı) |

1 Fişi elektrik prizine takın.
2 LCD ekran aydınlanana kadar ① düğmesini (⑦) basılı tutun.
↳ Varsayılan sıcaklık ayarı LCD ekranda (③) gösterilir.
3 Saçınıza uygun bir sıcaklık ayarı seçmek için sıcaklık düğmelerine (⑤) basın.
↳ Düzleştirme plakaları seçilen sıcaklığa eriştiğinde, 'READY' (①) göstergesi görüntülenir;
↳ **Not**: 4 saniye boyunca bir tuşa basmazsanız, tuş kilidi fonksiyonu otomatik olarak etkinleşir ve cihazdaki tüm tuşlar devre dışı bırakılır. Tuş kilidi fonksiyonu etkinleştiğinde, LCD ekranda tuş kilidi göstergesi (④) görünür. Tuş kilidi fonksiyonunu devre dışı bırakmak için tuş kilidi düğmesini (⑧) 1,5 saniye basılı tutun.
↳ **İpucu**: İşlem sırasında düğmelere yanlışlıkla basmamak için, tuş kilidi düğmesini (⑧) kaydırıp basılı tutarak tuş kilidi fonksiyonunu manuel olarak da etkinleştirebilirsiniz.
↳ **Not**: Bu cihazda otomatik kapanma fonksiyonu bulunur: 60 dakika sonra, cihaz otomatik olarak kapanır: LCD ekranı ışığı yanana kadar ① düğmesine basılı tutarak cihazı yeniden çalıştırabilirsiniz.
4 Plaka kollarının kilidini açmak için düzleştirme plakası kilidini (⑨) konumuna kaydırın.
5 Saçınızı tarayın ve düzleştirme için 5 cm'den geniş olmayan bir tutam alın.
6 Saçınızı düzleştirme plakalarının (⑫) arasına yerleştirin ve plaka kollarını birbirine bastırın.
- LED ekranda SONIC göstergesi (③) görüntülendiğinde varsayılan ayar olarak sonik fonksiyonu açıktır.
- Sonik titreşim yalnızca, düzleştirme plakaları birbirine doğru bastırıldığında başlar. Düzleştirme plakaları hafifçe temas ettiklerinde tıkırtı sesi çıkanır ancak bu, cihazın performansını etkilemez.
- Sonik fonksiyonunu açıp kapatmak için SONIC düğmesine (⑥) basın.

7 Saçın aşırı isınmasını önlemek için düzleştiriciyi, tek bir hareketle saç saç diplerinden uçlanna doğru kaydırın (maks.5 saniye).
- Kıvrımlar oluşturmak için, saç uçlanna ulaştığında düzleştiriciyi yanın tur içeri (veya dışarı) çevirin. Şekillendiriciyi 2 - 3 saniye bu konumda tutun ve sonra bırakın.

8 20 saniye sonra, istediniz görünüme kavuşana kadar adım 6 ve 7'yi tekrarlayın.
9 Saçınızın kalanını düzleştirmek için, 6 - 8 arası adımları tekrarlayın.

**Kullanımdan sonra**:
1 Tuş kilidi düğmesini ((⑧) 1,5 saniye basılı tutarak tuş kilidi fonksiyonunu devre dışı bırakın.
2 Cihazı kapatarak fişini prizden çekin.
3 Soğuyana kadar ısıya dayanıklı bir yüzeye yerleştirin.
4 Cihazı ve düzleştirme plakalarını nemli bir bezle temizleyin.
5 Plaka kollarını kapatıp plaka kilidini konumuna getirerek düzleştirme plakalarını kilitleyin.
6 Güvenli, kuru ve tozsuz bir yerde saklayın. Ayrıca asma kancasından ((⑩) asarak da saklayabilirsiniz.

## 4 Garanti ve servis

Parça değişimi ile ilgili daha fazla bilgiye ihtiyacınız varsa veya bir sorununuz varsa, lütfen www.philips.com/support Philips web sitesini ziyaret edin veya ülkenizdeki Philips Müşteri Merkeziyle iletişim kurun. Gerekli telefon numarası için garanti broşürüne bakın. Ülkenizde Müşteri Merkezi yoksa, yerel Philips satıcınıza gidin.

## Bahasa Melayu

Tahniah atas pembelian anda dan selamat menggunakan Philips! Untuk memanfaatkan sepenuhnya daripada sokongan yang ditawarkan oleh Philips, daftar produk anda di www.philips.com/welcome.

## 1 Penting

Baca dan teliti manual pengguna ini sebelum anda menggunakan perkakas dan simpan untuk rujukan masa depan.

- AMARAN: Jangan gunakan perkakas ini dekat dengan air.
- Apabila anda menggunakan perkakas ini dalam bilik mandi, cabut plagnya setelah digunakan kerana kehampirannya dengan air juga adalah risiko, walaupun setelah perkakas dimatikan.
- AMARAN: Jangan gunakan perkakas ini berhampiran dengan tab mandi, pancur air, sinki atau bekas lain yang mengandungi air.
- Cabut plag perkakas setiap kali selepas digunakan.
- Jika kord sesalur kuasa rosak, ia mesti diganti oleh Philips, pusat servis yang dibenarkan oleh Philips ataupun pihak lain seumpamanya yang layak bagi mengelakkan bahaya.
- Perkakas ini boleh digunakan oleh kanak-kanak berumur 8 tahun dan ke atas dan orang yang kurang keupayaan fizikal, deria atau mental, atau kekurangan pengalaman dan pengetahuan jika mereka diberi pengawasan dan arahan berkaitan penggunaan perkakas secara selamat dan memahami bahaya yang mungkin berlaku. Kanak-kanak tidak sepatutnya bermain dengan perkakas ini. Pembersihan dan penyenggaraan oleh pengguna tidak sepatutnya dilakukan oleh kanak-kanak tanpa pengawasan.
- Sebelum anda menyambungkan perkakas ini, pastikan voltan yang dinyatakan pada perkakas selaras dengan voltan kuasa tempatan anda.
- Jangan gunakan perkakas untuk sebarang tujuan lain selain daripada yang diterangkan dalam buku panduan ini.
- Apabila perkakas telah disambungkan kepada kuasa, jangan sekali-kali dibiarkan tanpa diawasi.
- Jangan sekali-kali gunakan sebarang perkakas atau bahagian dari mana-mana pengilang atau yang tidak disyorkan secara khusus oleh Philips. Jika anda menggunakan aksesori atau bahagian yang sedemikian, jaminan anda menjadi tidak sah.
- Jangan lilit kord sesalur mengelilingi perkakas.
- Tunggu sehingga perkakas sejuk sebelum menyimpannya.
- Beri perhatian penuh semasa menggunakan perkakas kerana ia boleh menjadi sangat panas. Pegang pemegang sahaja kerana bahagian lain panas dan elakkan dari bersentuhan dengan kulit anda.
- Sentiasa letakkan perkakas dengan diriannya di atas permukaan rata yang tahan panas dan stabil . Plat pemanas yang panas ini hendaklah tidak sekali-kali menyentuh permukaan atau bahan mudah terbakar yang lain.
- Jauhkan kord sesalur kuasa dari tersentuh pada bahagian panas perkakas.
- Jauhkan perkakas daripada objek dan bahan yang mudah terbakar apabila ia dihidupkan.
- Jangan sekali-kali tutup perkakas dengan apa-apa (contohnya tuala atau kain) apabila ia panas.
- Gunakan perkakas hanya pada rambut yang kering. Jangan kendalikan perkakas dengan tangan yang basah.
- Pastikan plat pemanas sentiasa bersih dan bebas daripada habuk dan produk pendandan seperti mus, semburan dan gel. Jangan gunakan perkakas ini bersama-sama dengan produk pendandan.
- Plat pemanas mempunyai salutan. Salutan ini mungkin akan haus perlahan-lahan dari masa ke semasa. Bagaimanapun, ini tidak menjejaskan prestasi perkakas.
- Jika perkakas digunakan pada rambut yang dirawat warna, plat pemanas mungkin menjadi kotor. Sebelum menggunakannya pada rambut palsu, sentiasalah merujuk kepada pengedarnya.
- Kembalikan perkakas ke pusat servis yang dibenarkan oleh Philips setiap kali anda hendak mendapatkan pemeriksaan atau pembaikan. Pembaikan oleh orang yang tidak berkelayakan boleh menyebabkan situasi yang amat berbahaya kepada pengguna.
- Jangan masukkan objek logam ke dalam bukaan untuk mengelakkan kejutan elektrik.
- Jangan tarik kord kuasa selepas menggunakannya. Pegang plag setiap kali anda mencabut plag perkakas.

### Medan elektromagnet (EMF)

Perkakas Philips mematuhi semua piawaian dan peraturan berkaitan dengan pendedahan kepada medan elektromagnet.

### Alam sekitar

Simbol ini bermaksud bahawa produk ini tidak harus dibuang dengan sampah rumah biasa (2012/19/EU). Ikut peraturan negara anda untuk pengumpulan berasingan produk elektrik dan elektronik. Cara membuang yang betul akan membantu mencegah akibat negatif terhadap alam sekitar dan kesihatan manusia.

## 2 Pengenalan

Pelurus Philips ActiveCare mempunyai plat Triple-Care™ yang baru dibangunkan yang memastikan bahawa setiap helai rambut dilindungi daripada haba yang terlalu panas dan memberi jaminan hasil terbaik bagi anda. Plat Triple-Care™ dilengkapi 3 teknologi penjagaan rambut yang berfungsi bersama.

- Teknologi TempPrecision - Hasil daripada pemanasnya yang berprestasi tinggi, pelurus ini mengekalkan suhu yang tetap yang membolehkan anda meluruskan rambut anda pada suhu yang lebih stabil yang bererti suhu yang lebih penyayang, rendah sedikit daripada 200°C, sambil mendapatkan gaya yang anda kehendaki!
- Philips EHD+ Technology ™ – keseluruhan plat sentiasa menyebarkan haba dengan sekata yang mengelakkan daripada kawasan-kawasan kecil tertentu menjadi terlalu panas dan memudaratkan.
- Sonic Vibration Technology ™ – Getaran yang lembut dan menyenangkan akan menyebarkan helaian rambut di atas plat dengan sekata agar setiap helaian mendapat manfaat daripada kesan jagaan ini.

### Gambaran keseluruhan Pelurus

① Penunjuk kesediaan untuk berfungsi.
② Penunjuk suhu.
③ Penunjuk fungsi sonik.
④ Penunjuk fungsi kunci kekunci.
⑤ Butang suhu.
⑥ Butang SONIC.
- Tekan untuk menghidup/mematikan fungsi sonik, yang menyediakan hasil pelurusan yang lebih cepat dan luncuran terbaik.

⑦ Butang kuasa.
⑧ Butang kunci kekunci.
- Luncurkan dan tahan untuk mengunci semua butang pada perkakas.

⑨ Plat pelurus terkunci.
- Luruskan untuk mengunci dan melepaskan lengan plat perkakas.

⑩ Gegelung penggantung.
⑪ Kord kuasa.
⑫ Plat pelurus.

## 3 Meluruskan rambut anda

Pastikan anda memilih tetapan suhu yang sesuai bagi rambut anda. Sentiasa pilih tetapan rendah apabila anda menggunakan pelurus buat pertama kali.

| Jenis Rambut | Tetapan Suhu |
|---|---|
| Kasar, keriting, susah untuk diluruskan | Pertengahan hingga Tinggi (170°C - 199°C) |
| Halus, tekstur sederhana atau berombak lembut | Rendah hingga Pertengahan (160°C dan ke bawah) |
| Cerah, perang, diluntur atau dirawat warna | Rendah (Di bawah 160°C) |

1 Sambungkan plag ke soket bekalan kuasa.
2 Tekan dan tahan butang ① (⑦) sehingga skrin LCD menyala.
↳ Tetapan suhu lalai dipaparkan pada skrin LCD (②).
3 Tekan butang suhu (⑤) untuk memilih tetapan suhu yang sesuai untuk rambut anda.
↳ Apabila plat pelurus telah memanas sehingga tetapan suhu yang dipilih, penunjuk 'READY' (①) dipaparkan.
↳ **Nota**: Jika tiada butang ditekan dalam masa lebih daripada 4 saat, fungsi kunci kekunci akan diaktifkan secara automatik, dengan semua butang pada perkakas dinyahaktifkan. Apabila fungsi kunci kekunci diaktifkan, penunjuk kunci kekunci (④) akan dipaparkan pada skrin LCD. Untuk menyahaktifkan fungsi kunci kekunci, luncurkan dan tahan butang kunci kekunci (⑧) selama 1.5 saat.
↳ **Petua**: Untuk mengelakkan pertukaran butang yang tidak sengaja semasa pengendalian, anda juga boleh mengaktifkan fungsi kunci kekunci secara manual dengan meluncurkan dan menahan butang kunci kekunci (⑧).
↳ **Nota**: Perkakas dilengkapi dengan fungsi pematian automatik. Selepas 60 minit, perkakas akan mati secara automatik. Anda boleh memulakan semula perkakas dengan menekan dan menahan butang ① sehingga lampu LCD menyala.
4 Luncurkan kunci plat pelurus (⑨) hingga untuk membuka kunci lengan plat.
5 Sikat rambut anda dan ambil bahagian yang lebarnya tidak lebih daripada 5sm untuk diluruskan.
6 Letakkan rambut di antara plat pelurus (⑫) dan tekan kedua-dua lengan plat bersama-sama.
- Fungsi sonik akan hidup secara lalai dengan penunjuk SONIC dipaparkan (③) pada skrin LED.
- Getaran sonik hanya bermula apabila plat-plat pelurus ditekan bersama. Plat pelurus mengeluarkan bunyi berdetar-detar apabila ia bersentuhan sedikit, yang tidak mempengaruhi prestasi perkakas.
- Untuk mematikan atau menghidupkan fungsi sonik, tekan butang SONIC (⑥).

7 Luncurkan pelurus sepanjang helaian rambut dalam satu gerakan (maksimum 5 saat) dari akar ke hujung, tanpa berhenti untuk mengelakkan pemanasan melampau.
- Untuk membuat selakan, putar pelurus setengah bulatan ke dalam (atau keluar) apabila ia sampai ke hujung rambut. Tahan pelurus dalam kedudukan itu selama 2 hingga 3 saat, dan kemudian lepaskan.

8 Selepas 20 saat, ulangi langkah 6 dan 7 sehingga anda mencapai gaya yang dikehendaki.
9 Untuk meluruskan baki rambut anda, ulangi langkah 6 hingga 8.

**Selepas digunakan**:
1 Nyahaktifkan fungsi kunci kekunci dengan meluncur dan menahan butang kunci kekunci (⑧) selama 1.5 saat.
2 Matikan perkakas dan cabut plagnya.
3 Letakkannya di atas permukaan yang tahan panas sehingga ia menyejuk.
4 Bersihkan perkakas dan plat pelurus dengan kain lembap.
5 Kunci plat pelurus dengan menutup lengan plat dan meluncurkan kunci pelurus hingga .
6 Simpan di tempat yang selamat dan kering, bebas daripada habuk. Anda boleh juga menggantungkannya dengan gelung gantung (⑩).

## 4 Jaminan dan perkhidmatan

Sekiranya anda memerlukan maklumat, seperti mengenai alat ganti atau jika anda menghadapi masalah, sila layari laman web Philips di www.philips.com/support atau hubungi Pusat Layanan Pelanggan Philips di negara anda. Nombor telefonnya terdapat dalam risalah jaminan sedunia. Jika tiada Pusat Layanan Pelanggan di negara anda, pergi ke penjual Philips tempatan anda.

## 简体中文

感谢您的惠顾，欢迎光临 Philips！为了您能充分享受 Philips 提供的支持，请在 www.philips.com/welcome 注册您的产品。

## 1 重要信息

使用产品之前，请仔细阅读本用户手册，并妥善保管以供日后参考。

- 警告：请勿在靠近水的地方使用本产品。
- 本产品在浴室内使用时，使用后拔下插头，因为即使本产品开关断开后，接近水仍存在危险。
- 警告：不要在盛水的浴缸、淋浴、洗脸盆或其他器皿附近使用本器具。
- 警告符号注释：禁止在洗澡或淋浴时使用。
- 使用后务必拔下产品的插头。
- 如果电源线损坏，为避免危险，必须由飞利浦、飞利浦授权的服务中心或类似的专职人员来更换。
- 本产品适合由 8 岁或以上年龄的儿童以及肢体不健全、感觉或精神上有障碍或缺乏相关经验和知识的人士使用，但前提是有人对他们使用本产品进行监督或指导，以确保他们安全使用，并且让他们明白相关的危害。 不得让儿童玩耍本产品。 不要让儿童在无人监督的情况下进行清洁和保养。
- 连接产品之前，请确保产品上标示的电压与当地电源电压相符。
- 请勿将本产品用于本手册中说明以外的任何其它用途。
- 当产品连接了电源时，切勿让其无人看管。
- 切勿使用由其它制造商生产的，或未经飞利浦特别推荐的任何附件或部件。 如果使用此类附件或部件，您的保修将失效。
- 切勿将电源线缠绕在产品上。
- 待产品完全冷却后再存放。
- 由于产品会很烫，请在使用时多加注意。 只能握住手柄，因为其他部位会很烫，并且避免与皮肤接触。
- 始终将本产品放置在隔热的平稳表面上。 热加热板不得接触表面或其他可燃材料。
- 不要使电源线接触到产品的灼热部分。
- 如果产品已打开，请使产品远离易燃物体和材料。
- 当产品变热时切勿在其表面覆盖任何物品（如毛巾或衣服）。
- 产品只能用于干的头发。 切勿用湿手操作本产品。
- 保持加热板洁净无尘且未粘上定型产品（如摩丝、定型喷剂和发胶）。切勿将本产品与定型产品结合使用。
- 加热板上涂有涂层。此涂层可能会随着时间的推移慢慢磨损。但是，这并不影响产品的性能。
- 将产品用于染过色的头发时，加热板可能会染上颜色。 将产品用于假发之前，务必先咨询其经销商。
- 产品只能送到飞利浦授权的服务中心检修。 由不合格人员进行修理可能将用户置于极度危险的境地。
- 切勿将金属物体插入开口中，以免触电。
- 使用后请勿拉扯电源线。 拔下产品插头时，请握紧插头。

### 电磁场 (EMF)

本飞利浦产品符合所有有关暴露于电磁场的适用标准和法规。

### 环境

此符号表示本产品不能与一般的生活垃圾一同弃置 (2012/19/EU)。 请遵循您所在的国家/地区关于分类收集电子和电气产品的规则。 正确弃置将有助于避免对环境和人类健康造成负面影响。

## 2 产品简介

飞利浦 ActiveCare 直发器配有新开发的 Dual-Care™ 夹板，确保每一根秀发免受高温侵袭，让您安枕无忧，获得最佳效果。Dual-Care™ 夹板配备了 3 种合作无间的秀发护理技术：

- TempPrecision 技术 - 归功于其高性能加热器，直发器可保持均一温度，在仅低于 200℃ 的恒定护理温度下拉直头发，为您塑造满意发型！
- 飞利浦热量均衡分布技术™ – 整个夹板始终均匀地分布热量，可防止局部过热现象。
- Sonic Vibration 技术 ™ – 轻柔地震动，将发丝均匀地分布于夹板，确保每根发丝都可以得到均衡的呵护。

### 直发器概述

① 就绪指示。
② 温度指示。
③ 声波指示功能。
④ 按键锁定功能指示。
⑤ 温度按钮。
⑥ SONIC 按钮。
- 按以打开/关闭声波功能，其可加快直发速度，令秀发更加顺滑。

⑦ 电源按钮。
⑧ 按键锁定按钮。
- 滑动并按住可锁定产品上的所有按钮。

⑨ 直发夹板锁。
- 滑动以锁定和释放产品的板臂。

⑩ 挂环。
⑪ 电源线。
⑫ 直发夹板。

## 3 拉直头发

确保选择适合您发质的温度设定。首次使用直发器时应始终选择低温设定。

| 发质类型 | 温度设定 |
|---|---|
| 粗糙，带卷，很难拉直 | 中到高 (170℃ - 199℃) |
| 纤细，中性发质或略卷 | 低到中（160℃ 及以下） |
| 白发、金发、经过漂白或者染过色的头发 | 低（160℃ 以下） |

1 将插头连接至电源插座。
2 按住 ① 按钮（⑦），直至液晶显示屏亮起。
↳ 默认温度设置将显示在液晶显示屏（②）上。
3 按住温度按钮（⑤）选择适合您发质的温度设定。
↳ 当直发夹板加热至选定的温度后，将显示 "READY"（就绪）字样（①）。
↳ **注意**：如果超过 4 秒都未按任何按钮，则将自动激活按键锁定功能，此时产品上的所有按钮将被禁用。如果激活按键锁定功能，按键锁定指示（④）将显示在液晶显示屏上。要禁用按键锁定功能，请滑动并按住按键锁定按钮（⑧）1.5 秒。
↳ **提示**：要避免不小心启动按钮，您也可以通过滑动并按住按键锁定按钮（⑧）来手动激活按键锁定功能。
↳ **注意**：产品配备自动关熄功能。60 分钟后，产品将自动关闭。您可以通过按住 ① 按钮直至液晶显示屏亮起，来重新启动产品。
4 滑动直发夹板锁（⑨）至 以解锁板臂。
5 梳理头发，取一绺宽度不超过 5 厘米的头发进行拉直。
6 将头发置于直发夹板（⑫）之间，然后用力将板臂按拢。
- 声波功能默认为开启，将在 LED 屏幕上显示 SONIC 指示（③）。
- 只有在将直发夹板按拢时，声波震动才会开始。直发夹板在轻微接触时会发出咔吱声，这对产品的性能没有影响。
- 要关闭或打开声波功能，请按 SONIC 按钮（⑥）。

7 从发根至发梢，将直发器顺着头发往下拉（不要超过 5 秒钟），动作要流畅，不要停顿，以免过热灼伤头发。
- 要制作发梢造型，请在直发器到达发梢时，向内侧（或外侧）卷半圈。将直发器保持该姿势 2 至 3 秒钟，然后松开。

8 20 秒钟后，重复步骤 6 至 7，直至获得所需的造型。
9 要拉直头发的其余部分，重复步骤 6 至 8 即可。

**使用后**：
1 滑动并按住按键锁定按钮（⑧）1.5 秒以禁用按键锁定功能。
2 关闭产品并拔下电源插头。
3 将产品置于隔热表面上，直至其冷却。
4 用湿布清洁本产品和直发夹板。
5 关闭板臂并滑动夹板锁至 以锁定直发夹板。
6 将产品存放在安全、干燥、清洁的位置。您也可以使用挂环（⑩）将产品挂起存放。

## 4 保修与服务

如果您需要了解有关信息（如更换附件的相关信息）或有任何疑问，请访问飞利浦网站 www.philips.com/support。您也可以与您所在国家/地区的飞利浦客户服务中心联系。可在全球保修卡中找到其电话号码。如果您所在的国家/地区没有飞利浦客户服务中心，请向当地的飞利浦经销商求助。

## العربية

تهانينا لقيامك بعملية الشراء. وأهلاً بك في Philips! للاستفادة الكاملة من الدعم الذي تقدمه Philips، قم بتسجيل المنتج في www.philips.com/welcome.

## 1 هام

اقرأ دليل المستخدم هذا بعناية قبل استخدام الجهاز، واحتفظ به للرجوع إليها مستقبلاً.

- تحذير: لا تستخدم هذا الجهاز بالقرب من الماء
- عند استخدام الجهاز في الحمام، افصل الطاقة عنه مباشرةً بعد استخدامه إذ إن قربه من الماء يشكل خطراً حتى عندما يكون متوقفاً عن التشغيل.
- تحذير: لا تستخدم هذا الجهاز بالقرب من حوض الاستحمام، أو مرشة الاغتسال، أو المغسلة أو أي أوعية أخرى تحتوي على ماء.
- قم دائماً بفصل الطاقة عن الجهاز بعد الاستخدام.
- إذا كان سلك الطاقة الرئيسي تالفاً، فيجب استبداله من قبل Philips أو مركز خدمة مخوّل من قبل Philips أو أشخاص مؤهلين لتجنب أي خطر.
- يمكن للأطفال الذين يبلغون 8 أعوام وما فوق استخدام هذا الجهاز فضلاً عن الأشخاص الذين يعانون نقصاً في القدرات الجسدية أو الحسية أو العقلية أو أولئك الذين تنقصهم الخبرة أو المعرفة، في حال تم الإشراف عليهم أو إعطاؤهم إرشادات تتعلق باستخدام الجهاز بطريقة آمنة وفهم المخاطر المرتبطة به. يمنع الأطفال باللعب بالجهاز. لا يجب على الأطفال القيام بالتنظيف أو أعمال الصيانة من دون مراقبة.
- قبل توصيل الجهاز، تأكد أن الفولتية المشار إليها على الجهاز تتوافق مع الفولتية المحلية.
- لا تستخدم الجهاز لأي غرض آخر غير المبين في هذا الدليل.
- عند توصيل الجهاز بمقبس الطاقة، لا تتركه أبداً من دون مراقبة.
- لا تستخدم أبداً أي ملحقات أو أجزاء من أي شركة مصنعة أخرى أو لا توصي بها Philips على وجه الخصوص، قد يؤدي استخدام ملحقات أو أجزاء من هذا النوع إلى إبطال الضمان.
- لا تقم بلف سلك الطاقة الرئيسي حول الجهاز.
- انتظر حتى يبرد الجهاز قبل أن تحفظه.
- انتبه بشدة عند استخدام الجهاز إذ يمكن أن يكون ساخنًا جدًا. أمسك المقبض فقط إذ ستكون الأجزاء الأخرى ساخنة وتجنب ملامسة البشرة.
- ضع الجهاز دائماً مع الحامل على مساحة مسطحة وثابتة ومقاومة للسخونة. لا يجب إطلاقاً أن يلامس لوحَي التسخين الساخنَين السطح أو أي مواد أخرى قابلة للاشتعال.
- تجنّب ملامسة سلك الطاقة الرئيسي لأجزاء الجهاز الساخنة.
- أبقِ الجهاز بعيداً عن الأجسام والمواد القابلة للاشتعال عندما يكون قيد التشغيل.
- لا تعمد إطلاقاً إلى تغطية الجهاز بأي شيء (منشفة أو قطعة قماش مثلاً) عندما يكون ساخناً.
- استخدم الجهاز على الشعر الجاف فقط. لا تقم بتشغيل الجهاز ويديك رطبتين.
- حافظ على نظافة لوحَي التسخين وخلوّهما من الغبار ومنتجات تسريح الشعر مثل رغوة الموس ورذاذ الشعر والجل. لا تستخدم الجهاز أبداً مع أي منتجات لتسريح الشعر.
- إن لوحَي التسخين مغطيان بطبقة من الطلاء. قد يزول هذا الطلاء شيئًا فشيئًا مع الوقت. لكن هذا لا يؤثر ذلك في أداء الجهاز.
- قد يؤدي استخدام الجهاز على الشعر المصبوغ إلى ظهور بقع على لوحَي التسخين. استشر دائماً موزع المنتج قبل استخدامه على الشعر الصناعي.
- قم بإعادة الجهاز دائماً إلى مركز خدمة مخوّل من قبل Philips لفحصه أو تصليحه. قد يؤدي إصلاحه من قبل أشخاص غير مؤهلين إلى تعرض المستخدم لحالات شديدة الخطورة.
- لا تدخل أي أجسام معدنية في الفتحات لتجنب حدوث صدمة كهربائية.
- لا تسحبي السلك بعد الاستخدام. امسكي بالمأخذ دائمًا لفصل الطاقة عن الجهاز.

### الحقول الكهرومغناطيسية (EMF)

يتوافق جهاز Philips هذا مع كافة المعايير والأنظمة المطبقة المتعلقة بالتعرض للحقول الكهرومغناطيسية.

### البيئة

يشير هذا الرمز إلى أنه يجب عدم التخلص من هذا المنتج مع النفايات المنزلية العادية (الإرشاد الأوروبي 2012/19/EU). اتبع القوانين السارية في بلدك للتجميع المنفصل للمنتجات الإلكترونية والكهربائية. يساعد التخلص من المنتجات بالطريقة الصحيحة في حماية البيئة وصحة الأفراد من التبعات السلبية.

## 2 مقدمة

كملحق لجهاز التمليس Philips ActiveCare Straightener، تم تطوير لوحَي Triple-Care™ اللذين يحميان كل شعيرة من الحرارة العالية ويضمنان حصولك على أفضل النتائج المرجوة. إن لوحَي Triple-Care™ مجهزان بثلاث تقنيات تعمل معًا للعناية بالشعر:

- تقنية TempPrecision - يفضل السخان المزود به العالي الأداء يحافظ هذا الجهاز على درجة حرارة منظمة وثابتة ما يسمح لك بتمليس شعرك على حرارة مستقرة، تحت 200 درجة مئوية. وبالتالي يضمن عناية أكبر بشعرك وحصولك على التسريحة المطلوبة!
- Philips EHD+ Technology ™ – يقوم اللوحان بالكامل بتوزيع الحرارة بشكل متساوٍ ما يمنع إتلاف الشعيرات الساخنة.
- Sonic Vibration Technology ™ – اهتزاز ناعم يوزع خصل الشعر بشكل متساوٍ على اللوحين بحيث تستفيد كلها من ميزات العناية بالشعر.

### نظرة عامة حول جهاز التمليس

① مؤشر الجهوزية لبدء العمل.
② مؤشر درجة الحرارة.
③ مؤشر وظيفة السرعة الفائقة.
④ مؤشر وظيفة إقفال المفاتيح.
⑤ أزرار تعديل درجة الحرارة.
⑥ زر SONIC
- اضغط لتشغيل/إيقاف تشغيل وظيفة السرعة الفائقة التي تضمن نتائج مثالية في التمليس وانسيابياً مذهلاً لشعرك.

⑦ زر الطاقة.
⑧ زر إقفال المفاتيح.
- اسحب الزر واضغط عليه باستمرار لإقفال أزرار الجهاز.

⑨ قفل لوحَي التمليس.
- اسحب الزر لإقفال الأزرار وحرّر ذراعَي الجهاز.

⑩ حلقة التعليق.
⑪ كبل الطاقة.
⑫ لوحا التمليس.

## 3 تمليس شعرك

تأكد من تحديد إعداد درجة حرارة ملائمة لشعرك. احرص دائماً على تحديد إعداد درجة حرارة منخفضة عند استخدام جهاز التمليس للمرة الأولى.

| نوع الشعر | إعداد درجة الحرارة |
|---|---|
| خشن، مجعّد ويصعب تمليسه | حرارة متوسطة إلى مرتفعة (170 درجة مئوية - 199 درجة مئوية) |
| ناعم، أو متوسط النعومة أو قليل التموّج | حرارة منخفضة إلى متوسطة (160 درجة مئوية وأدنى) |
| فاتح أو أشقر أو مبيّض أو مصبوغ | حرارة منخفضة (تحت 160 درجة مئوية) |

1 قم بتوصيل مأخذ التوصيل بمقبس وحدة تزويد بالطاقة.
2 اضغط باستمرار على زر ① (⑦) حتى تضيء شاشة العرض LCD.
↳ يظهر إعداد درجة الحرارة الافتراضي على شاشة العرض LCD (②).
3 اضغط على أزرار درجة الحرارة (⑤) لتحديد إعداد درجة الحرارة الملائم لشعرك.
↳ حين يسخن لوحَا التمليس حتى إعداد درجة الحرارة المحدد، يظهر مؤشر "READY" (①).
↳ ملاحظة: إذا لم يتم الضغط على أي زر خلال فترة تتجاوز 4 ثوانٍ، يتم تنشيط وظيفة إقفال المفاتيح تلقائيًا. بينما يتم تعطيل مف