Register your product and get support at

www.philips.com/welcome

HD2136
HD2139

EN	User manual	VI	Hướng dẫn sử dụng
IN	Buku Petunjuk Pengguna	ZH-CN	用户手册
MS-MY	Manual pengguna		

PHILIPS

Specifications are subject to change without notice
© 2014 Koninklijke Philips N.V.
All rights reserved.

HD2136_2139_UM_AS_v3.0_141022

What's in the box
Apa dalam kotak ini
Apa saja isi kemasannya
Trong hộp có gì
包装盒内物品

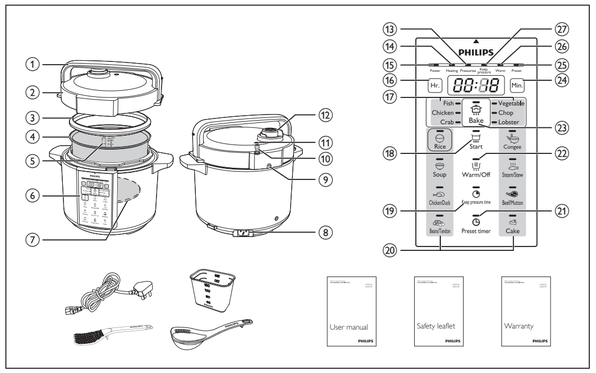

Cooking food
Memasak makanan
Nấu thức ăn
烹饪食物

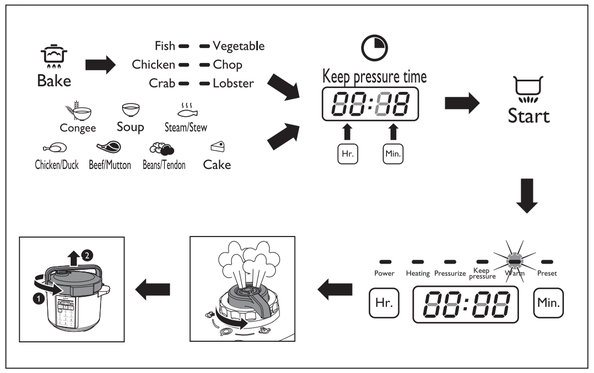

English

1 Your electric pressure cooker

Congratulations on your purchase, and welcome to Philips!
To fully benefit from the support that Philips offers, register your product at www.Philips.com/welcome.

2 What's in the box

Electric pressure cooker main unit	Rice spoon
Soup ladle	Measuring cup
User manual	Safety leaflet
Warranty card	Power cord

Overview

①	Lid handle	⑦	Heating element
②	Top lid	⑧	Power socket
③	Sealing ring	⑨	Locking pin
④	Inner pot	⑩	Floater
⑤	Water level indication	⑪	Floating valve
⑥	Control Panel	⑫	Pressure regulator valve

Controls Overview

⑬	Pressurize indicator	㉑	Preset timer button
⑭	Heating indicator	㉒	Warm/Off button
⑮	Power indicator	㉓	Bake button
⑯	Hour button	㉔	Minute button
⑰	Baking functions	㉕	Preset indicator
⑱	Start button	㉖	Warm indicator
⑲	Keep pressure time button	㉗	Keep pressure indicator
⑳	Pressure cooking functions		

Before first use

1 Remove all packaging materials from the appliance.
2 Take out all the accessories from the inner pot.
3 Clean the parts of the electric pressure cooker thoroughly before using it for the first time (see chapter 'Cleaning').

Note

- Make sure all parts are completely dry before you start using the electric pressure cooker.

3 Using the electric pressure cooker

Before using the electric pressure cooker to cook food, you need to follow below preparations:

1 Hold the lid handle and turn it anti-clockwise until the top lid cannot move any more, then lift up the top lid.
2 Take out the inner pot from the electric pressure cooker and put the pre-washed food in the inner pot.
3 Wipe the outside of the inner pot dry and put it back into the electric pressure cooker.
4 Place the top lid onto the electric pressure cooker and turn it clockwise. You will hear a "click" sound when the top lid is properly locked.
5 Turn the pressure control valve to the sealed position ( ).

Note

- Make sure the sealing ring is properly assembled around the inside of the top lid.
- Make sure the pressure regulator valve and floating valve are clean and not blocked.
- Make sure the outside of the inner pot is dry and clean, and that there is no foreign residue on the heating element or the magnetic switch.
- Make sure the inner pot is in proper contact with the heating element.

Cooking food

Note

- Do not fill the inner pot with less than 1/3 or more than 2/3 full of food and liquid.
- For food that expands during cooking, do not fill the inner pot with more than 1/2 full of food and liquid.
- For rice cooking, follow the water level indications on the inside of the inner pot. You can adjust the water level for different types of rice and your own preference. Do not exceed the quantities indicated on the inside of the inner pot.
- Make sure the floater falls down before cooking.

1 Follow the preparation steps in "Using the electric pressure cooker".
2 Put the plug in the power socket.
3 Press the desired cooking function button or the baking button ( ) to choose a cooking mode.
↳ The selected cooking mode indicator flashes.
↳ The default pressure keeping time is displayed on the screen.
4 If you want to set a different pressure keeping time, press the keep pressure time button ( ).
↳ The pressure keeping time flashes on the screen.
5 Press the hour button (Hr.) to set the hour unit and the minute button (Min.) to set the minute unit.
6 Press the start button ( ) and the electric pressure cooker starts working in the selected mode.
7 When the electric pressure cooker reaches the working pressure, the keep pressure (Keep pressure) indicator lights up.
↳ The electric pressure cooker enters pressure keeping mode.
8 When the pressure keeping time has elapsed, the electric pressure cooker automatically switches to keep warm mode.
9 Turn the pressure regulator valve to the vent ( ) position.
↳ The electric pressure cooker starts releasing pressure.
↳ The floater drops when the pressure is released sufficiently.
10 Hold the top lid handle and turn the lid anti-clockwise until it cannot move any more, then lift it up.

Note

- When cooking soup or viscous liquid, do not release pressure by turning the pressure regulator valve to the steam vent position, otherwise liquid might spurt from the pressure control valve. Wait until the pressure is naturally released and the floater has dropped to open the top lid.
- The pressure keeping timer will start counting when the working pressure is reached.
- After the cooking is finished and the pressure is released, unplug the electric pressure cooker to turn off the keep warm function or when not in use.

Tip

- You can adjust the pressure keeping time for different types of food according to your preference. Pressure keeping time is not adjustable for rice cooking function (Rice).
- If the cooking mode is selected by the baking button ( ), you can cook food without adding water in the inner pot. Make sure to turn the pressure control valve to the bake ( ) position.

Preset time for delayed cooking

You can preset the delayed cooking time for different cooking functions. The preset timer is available up to 24 hours, but is not applicable to the cake baking function (Cake).

1 Follow the preparation steps in "Using the electric pressure cooker".
2 Choose the desired cooking mode, then press the preset timer button ( ).
3 Press the hour button (Hr.) and minute button (Min.) to choose the preset time.
4 Once the preset time is set, press the start button ( ) to enter preset mode.
5 When the preset time has elapsed, the electric pressure cooker starts working automatically.
6 When the cooking is finished, the rice cooker switches to keep warm mode automatically, and the keep warm function light will be on.

Note

- Do not exceed the volume indicated nor exceed the maximum water level indicated in the inner pot, as this may cause the electric pressure cooker to overflow.

Adjustable pressure keeping time range

Cooking function	Default pressure keeping time (minute)	Adjustable pressure keeping time (minute)
Fish (Fish)	15	15-59
Chicken (Chicken)	18	18-59
Crab (Crab)	20	20-59
Vegetable (Vegetable)	3	1-59
Chop (Chop)	23	20-59
Lobster (Lobster)	20	20-59
Rice (Rice)	14	N/A
Soup (Soup)	20	20-59
Chicken/Duck (Chicken/Duck)	15	12-59
Beans/Tendon (Beans/Tendon)	30	25-59
Congee (Congee)	13	1-59
Steam/Stew (Steam/Stew)	20	5-59
Beef/Mutton (Beans/Tendon)	30	30-59
Cake (Cake)	45	45-59

Using the electric pressure cooker
Menggunakan periuk tekanan elektrik
Sử dụng nồi điện áp suất
使用电压力煲

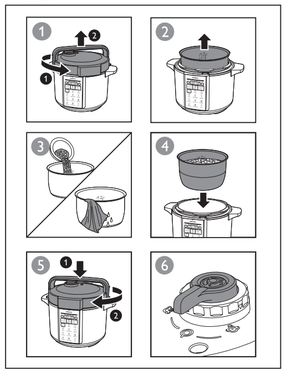

Preset time for delayed cooking
Masa dipraset bagi masakan tertangguh
Thời gian nấu chậm
延迟烹饪

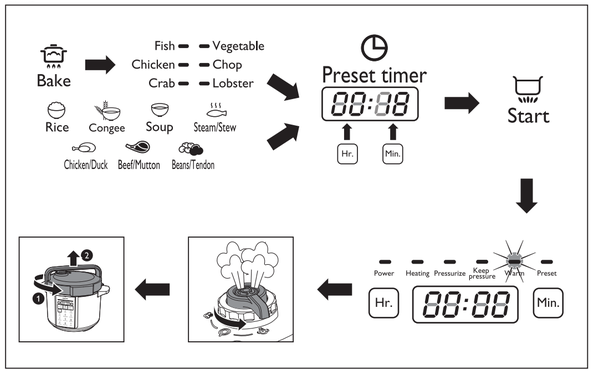

Assembling and disassembling the pressure regulator valve

Caution

- Do not disassemble the pressure regulator valve during cooking. Always unplug the electric pressure cooker and wait until the pressure has been released sufficiently.

To disassemble the pressure regulator:
1 Turn the lower screw anticlockwise until it becomes loose.
2 Pull it up and take out the pressure regulator.
To assemble the pressure regulator:
1 Assemble the lower screw back to the regulator.
2 Make sure the regulator points at the sealed position and put it back to the steam valve.
3 Turn the screw clockwise until it is fastened.

4 Specifications

Model Number	HD2136	HD2139
Rated power output	900W	1000W
Rated capacity	5.0L	6.0L
Diameter	22cm	22cm
Warm keeping temperature	60-80°C	60-80°C

Note

- Always unplug the appliance if not used for a longer period.

5 Cleaning and Maintenance

Note

- Unplug the electric pressure cooker before starting to clean it.
- Wait until the electric pressure cooker has cooled down sufficiently before cleaning it.

Interior

Inside of the outer lid and the main body:
- Wipe with wrung out and damp cloth.
- Make sure to remove all the food residues stuck to the electric pressure cooker.

Heating element:
- Wipe with wrung out and damp cloth.
- Remove food residues with wrung out and damp cloth or toothpicks.

Sealing ring:
- Soak in warm water and clean with sponge.

Exterior

Surface of the outer lid and outside of the main body:
- Wipe with a cloth damped with soap water.
- Only use soft and dry cloth to wipe the control panel.
- Make sure to remove all the food residues around the pressure regulator valve and floating valve.

Pressure control valve and floating valve:
- Disassemble the pressure control valve, soak it in warm water, and clean with sponge.
- Remove food residues in the pressure control valve and floating valve with toothpicks.

Accessories

Rice spoon, soup ladle, and inner pot:
- Soak in hot water and clean with sponge.

6 Environment

Do not throw away the appliance with normal household waste at the end of its life, but hand it in at an official collection point for recycling. By doing this, you can help to preserve the environment.

7 Guarantee and service

If you need service or information, or if you have a problem, visit the Philips website at www.philips.com or contact the Philips Customer Care Center in your country. You can find its phone number in the worldwide guarantee leaflet. If there is no Customer Care Center in your country, go to your local Philips dealer.

8 Troubleshooting

If your electric pressure cooker does not function properly or if the cooking quality is insufficient, consult the table below. If you are unable to solve the problem, contact a Philips service center or the Consumer Care Center in your country.

Problem	Solution
I have difficulties closing the top lid.	The sealing ring is not well assembled. Make sure the sealing ring is well assembled around the inside of the top lid.
	The floater blocks the locking pin. Push down the floater so that it does not block the locking pin.
I have difficulties opening the top lid after the pressure is released.	The floater has not dropped. Push the floater down.
The food is not cooked.	Make sure that there is no foreign residue on the heating element and the outside of the inner pot before switching the electric pressure cooker on.
	The heating element is damaged, or the inner pot is deformed. Take the cooker to your Philips dealer or a service center authorized by Philips.
Air or steam leaks from under the lid.	The sealing ring is not well assembled. Make sure the sealing ring is well assembled around the inside of the top lid.
	There is food residue in the sealing ring. Make sure the sealing ring is clean.
	The top lid is not properly closed. Make sure the top lid is properly closed.
Air or steam leaks from the floating valve.	There is food residue in the rubber ring of the floating valve. Clean the rubber ring of the floating valve.
	The rubber ring of the floating valve is broken. Replace the rubber ring.
The floater does not rise after the appliance starts pressurizing.	Make sure there is enough food and water in the inner pot.
	The top lid or the pressure regulator valve has malfunction. Take the appliance to your Philips dealer or a service center authorized by Philips.
E3 is displayed on the screen.	The temperature inside the inner pot is too high. Wait until it falls down to room temperature.
E1, E2, or E4 is displayed on the screen.	The electric pressure cooker has malfunction. Take the appliance to a Philips dealer or a service center authorised by Philips.

To disassemble the pressure regulator valve
Untuk menanggalkan injap pengatur tekanan
Để tháo van điều chỉnh áp suất
拆卸调压器阀

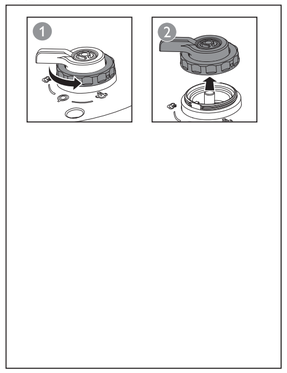

To assemble the pressure regulator valve
Untuk memasang injap pengatur tekanan
Để lắp van điều chỉnh áp suất
安装调压器阀

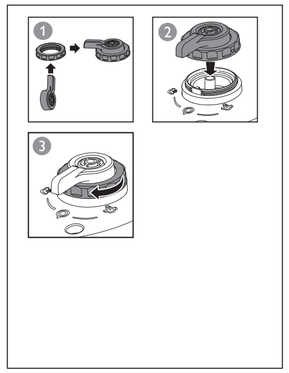

Indonesia

1 Penanak bertekanan listrik Anda

Selamat atas pembelian Anda dan selamat datang di Philips!
Untuk memanfaatkan sepenuhnya dukungan yang ditawarkan Philips, daftarkan produk Anda di www.Philips.com/welcome.

2 Apa saja isi kemasannya

Unit utama penanak bertekanan listrik	Sendok nasi
Sendok sup	Gelas takar
Petunjuk Pengguna	Pamflet keselamatan
Kartu garansi	Kabel listrik

Ikhtisar

①	Pegangan tutup	⑦	Elemen pemanas
②	Tutup atas	⑧	Soket Daya
③	Gelang penyegel	⑨	Pin pengunci
④	Panci bagian dalam	⑩	Floater
⑤	Indikator ukuran air	⑪	Katup mengambang
⑥	Panel Kontrol	⑫	Katup regulator tekanan

Ikhtisar Kontrol

⑬	Indikator tekanan	㉑	Tombol timer preset
⑭	Indikator pemanas	㉒	Tombol Warm/Off
⑮	Indikator daya	㉓	Tombol panggang
⑯	Tombol jam	㉔	Tombol menit
⑰	Fungsi pemanggang	㉕	Indikator Preset
⑱	Tombol mulai	㉖	Indikator hangat
⑲	Tombol waktu jaga tekanan	㉗	Indikator jaga tekanan
⑳	Fungsi memasak dengan tekanan		

Sebelum menggunakan alat pertama kali

1 Lepaskan semua kemasan dari alat.
2 Lepaskan semua aksesori dari panci bagian dalam.
3 Bersihkan bagian-bagian penanak bertekanan listrik dengan saksama sebelum menggunakannya untuk pertama kali (lihat bab 'Membersihkan').

Catatan

- Pastikan semua bagian benar-benar kering sebelum Anda mulai menggunakan penanak bertekanan listrik.

3 Menggunakan penanak bertekanan listrik

Sebelum menggunakan penanak bertekanan listrik untuk memasak, Anda perlu melakukan persiapan berikut:

1 Pegang gagang tutup dan putar berlawanan arah jarum jam hingga tutup atas tidak dapat bergerak lagi, kemudian angkat tutup atasnya.
2 Keluarkan panci bagian dalam dari penanak bertekanan listrik dan masukkan makanan yang telah dicuci ke dalam panci bagian dalam.
3 Lap bagian luar panci bagian dalam, keringkan dan masukkan kembali ke dalam penanak bertekanan listrik.
4 Pasang tutup atas ke penanak bertekanan listrik dan putar searah jarum jam. Anda akan mendengar suara "klik" bila tutup telah terkunci dengan benar.
5 Putar katup kontrol tekanan ke posisi tersegel ( ).

Catatan

- Pastikan gelang penyegel terpasang dengan benar di sekeliling bagian dalam tutup atas.
- Pastikan katup regulator tekanan dan katup mengambang bersih dan tidak tersumbat.
- Pastikan bagian luar panci bagian dalam sudah kering dan bersih, dan tidak ada benda apa pun pada elemen pemanas atau sakelar magnetik.
- Pastikan panci bagian dalam telah bersentuhan dengan elemen pemanas secara tepat.

Memasak makanan

Catatan

- Jangan isi panci bagian dalam dengan makanan atau cairan kurang dari 1/3 atau lebih dari 2/3 bagian.
- Untuk makanan yang mengambang saat memasak, jangan isi panci bagian dalam dengan makanan atau cairan lebih dari 1/2 bagian.
- Untuk memasak nasi, ikuti indikator tingkat air di dalam panci bagian dalam. Anda dapat menyesuaikan ketinggian air untuk jenis beras yang berbeda dan preferensi Anda. Jangan melebihi jumlah yang ditunjukkan pada panci bagian dalam.
- Pastikan floater jatuh sebelum memasak.

1 Ikuti langkah persiapan dalam "Menggunakan penanak bertekanan listrik".
2 Pasang steker ke soket daya.
3 Tekan tombol fungsi menanak yang diinginkan atau tombol pemanggang ( ) untuk memilih mode memasak.
↳ Indikator mode memasak yang dipilih akan berkedip.
↳ Waktu menjaga tekanan default akan ditampilkan pada layar.
4 Jika Anda ingin menyetel waktu menjaga tekanan yang berbeda, tekan tombol waktu jaga tekanan ( ).
↳ Waktu menjaga tekanan akan berkedip pada layar.
5 Tekan tombol jam (Hr.) untuk menyetel satuan jam dan tombol menit (Min.) untuk menyetel satuan menit.
6 Tekan tombol mulai ( ) dan penanak bertekanan listrik akan mulai beroperasi dalam mode yang dipilih.
7 Bila penanak bertekanan listrik mencapai tekanan pengoperasian, indikator (Keep pressure) jaga tekanan akan menyala.
↳ Penanak bertekanan listrik memasuki mode tetap tekan.
8 Bila waktu tetap tekan selesai, penanak bertekanan listrik otomatis beralih ke mode tetap hangat.
9 Putar katup regulator tekanan ke posisi ( ) lubang.
↳ Penanak bertekanan listrik mulai melepaskan tekanan.
↳ Floater jatuh saat tekanan sudah cukup keluar.
10 Pegang gagang tutup atas dan putar tutupnya berlawanan arah jarum jam hingga tidak dapat bergerak lagi, kemudian angkat.

Catatan

- Saat memasak sup atau cairan kental, jangan mengeluarkan tekanan dengan memutar katup regulator tekanan ke posisi lubang uap karena cairan bisa menyembur dari katup kontrol tekanan. Tunggu hingga tekanan keluar dengan sendirinya dan floater turun sebelum membuka tutupnya.
- Waktu tetap tekan akan memulai bila tekanan yang tepat sudah dicapai.
- Setelah memasak selesai dan tekanan dikeluarkan, cabut steker dari penanak bertekanan listrik untuk mematikan fungsi tetap hangat atau jika tidak digunakan.

Tip

- Anda juga dapat menyesuaikan waktu menjaga tekanan untuk jenis makanan berbeda sesuai preferensi Anda. Waktu menjaga tekanan tidak dapat disetel untuk fungsi memasak nasi (Rice).
- Jika mode memasak dipilih melalui tombol pemanggang ( ), Anda dapat memasak makanan tanpa menambahkan air dalam panci bagian dalam. Pastikan memutar katup kontrol tekanan ke posisi ( ) panggang.

Waktu preset untuk memasak yang ditunda

Anda dapat mengatur waktu preset untuk memasak yang ditunda untuk fungsi memasak yang berbeda. Timer preset tersedia hingga 24 jam, tapi tidak dapat digunakan untuk fungsi memanggang kue (Cake).

1 Ikuti langkah persiapan dalam "Menggunakan penanak bertekanan listrik".
2 Pilih mode memasak yang diinginkan, kemudian tekan tombol timer preset ( ).
3 Tekan tombol jam (Hr.) dan tombol menit (Min.) untuk memilih waktu preset.
4 Setelah waktu preset disetel, tekan tombol mulai ( ) untuk masuk ke mode preset.
5 Bila waktu preset telah terlewati, penanak bertekanan listrik mulai beroperasi secara otomatis.
6 Bila selesai memasak, penanak nasi akan beralih ke mode tetap hangat secara otomatis, dan fungsi lampu fungsi tetap hangat akan menyala.

Catatan

- Jangan melebihi volume yang ditunjukkan atau melebihi batas air maksimum yang ditunjukkan di panci bagian dalam, karena dapat menyebabkan penanak bertekanan listrik meluap.

Kisaran waktu menjaga tekanan yang dapat disesuaikan

Fungsi memasak	Waktu menjaga tekanan default (menit)	Waktu menjaga tekanan yang dapat disesuaikan (menit)
Ikan (Fish)	15	15-59
Ayam (Chicken)	18	18-59
Kepiting (Crab)	20	20-59
Sayuran (Vegetable)	3	1-59
Cacahan (Chop)	23	20-59
Lobster (Lobster)	20	20-59
Beras (Rice)	14	N/A
Sup (Soup)	20	20-59
Ayam/Bebek (Chicken/Duck)	15	12-59
Kacang-kacangan/Tendon (Beans/Tendon)	30	25-59
Bubur (Congee)	13	1-59
Kukus/Tanak (Steam/Stew)	20	5-59
Daging Sapi/ Daging Domba (Beans/Tendon)	30	30-59
Kue (Cake)	45	45-59

Memasang dan melepaskan katup regulator tekanan

Perhatian

- Jangan melepaskan katup regulator tekanan saat memasak. Selalu cabut steker penanak bertekanan listrik dan tunggu hingga tekanan sudah cukup keluar.

Untuk membongkar regulator tekanan:
1 Putar sekrup bawah berlawanan arah jarum jam hingga lepas.
2 Tarik ke atas dan lepaskan regulator tekanan.
Untuk memasang regulator tekanan:
1 Pasang sekrup bawah kembali ke regulator.
2 Pastikan titik-titik regulator di posisi yang bersegel dan pasang kembali ke katup uap.
3 Putar sekrup searah jarum jam hingga kencang.

4 Spesifikasi

Nomor Model	HD2136	HD2139
Keluaran daya terukur	900 W	1.000 W
Kapasitas terukur	5,0 L	6,0 L
Diameter	22 cm	22 cm
Suhu tetap hangat	60-80 °C	60-80 °C

Catatan

- Selalu cabut steker alat jika tidak digunakan dalam waktu lama.

5 Membersihkan dan Pemeliharaan

Catatan

- Cabut steker penanak bertekanan listrik sebelum membersihkannya.
- Tunggu sampai penanak bertekanan listrik sudah cukup dingin sebelum membersihkannya.

Bagian dalam

Bagian dalam tutup luar dan badan utama:
- Seka menggunakan kain yang sudah diperas dan lembap.
- Pastikan untuk membersihkan semua sisa makanan yang menempel pada penanak bertekanan listrik.

Elemen pemanas:
- Seka menggunakan kain yang sudah diperas dan lembap.
- Bersihkan sisa makanan dengan kain yang sudah diperas dan lembab atau tusuk gigi.

Gelang penyegel:
- Rendam di dalam air hangat dan bersihkan dengan spons.

Bagian luar

Permukaan tutup luar dan bagian luar badan utama:
- Seka dengan kain yang dibasahi air sabun.
- Gunakan hanya kain lembut dan kering untuk menyeka panel kontrol.
- Pastikan untuk membersihkan semua sisa makanan yang menempel pada katup regulator tekanan dan katup mengambang.

Katup kontrol tekanan dan katup mengambang:
- Lepaskan katup kontrol tekanan, rendam dalam air hangat dan bersihkan dengan spons.
- Bersihkan sisa makanan yang menempel pada katup kontrol tekanan dan katup mengambang dengan tusuk gigi.

Aksesori

Sendok nasi, sendok sup dan panci bagian dalam:
- Rendam di dalam air panas dan bersihkan dengan spons.

6 Lingkungan

Jangan membuang alat bersama limbah rumah tangga biasa jika alat sudah tidak bisa dipakai lagi, tetapi serahkan ke tempat pengumpulan barang bekas yang resmi untuk didaur ulang. Dengan melakukan hal ini, Anda ikut membantu melestarikan lingkungan.

7 Garansi dan layanan

Jika Anda memerlukan layanan atau informasi, kunjungi situs web Philips di www.philips.com atau hubungi Pusat Layanan Pelanggan Philips di negara Anda. Anda bisa menemukan nomor telepon Philips di kartu garansi internasional. Jika di negara Anda tidak terdapat Pusat Layanan Pelanggan, kunjungi dealer Philips setempat.

8 Mengatasi masalah

Jika penanak bertekanan listrik Anda tidak berfungsi dengan benar atau jika kualitas memasak tidak memadai, perhatikan tabel di bawah ini. Jika Anda tidak dapat mengatasi masalah tersebut, hubungi pusat layanan Philips atau Pusat Layanan Konsumen di negara Anda.

Masalah	Solusi
Saya kesulitan menutup tutup atas.	Gelang penyegel tidak terpasang dengan benar. Pastikan gelang penyegel terpasang dengan benar di sekeliling bagian dalam tutup atas.
	Floater memblokir pin pengunci. Tekan floater sehingga tidak memblokir pin pengunci.
Saya kesulitan membuka tutup atas setelah tekanan dikeluarkan.	Floater belum jatuh. Tekan floater ke bawah.
Makanan tidak matang.	Pastikan tidak ada endapan asing pada elemen pemanas dan di luar panci bagian dalam sebelum menghidupkan penanak bertekanan listrik.
	Elemen pemanas rusak, atau panci bagian dalam sudah berubah bentuk. Bawalah penanak ke dealer Philips Anda atau ke pusat layanan resmi Philips.

Udara atau uap bocor dari bawah tutup.	Gelang penyegel tidak terpasang dengan benar. Pastikan gelang penyegel terpasang dengan benar di sekeliling bagian dalam tutup atas.
	Ada sisa makanan pada gelang penyegel. Pastikan gelang penyegel bersih.
	Tutup atas tidak tertutup dengan benar. Pastikan tutup atas tertutup dengan benar.
Udara atau uap bocor dari katup mengambang.	Ada sisa makanan di gelang karet katup mengambang. Bersihkan gelang karet katup mengambang.
	Gelang karet katup mengambang rusak. Ganti gelang karet.
Floater tidak naik selelat alat mulai menekan.	Pastikan ada cukup makanan dan air di panci bagian dalam.
	Tutup atas atau katup regulator tekanan rusak. Bawalah alat ke dealer Philips Anda atau ke pusat layanan resmi Philips.
E3 ditampilkan pada layar.	Suhu di dalam panci bagian dalam terlalu tinggi. Tunggu hingga suhunya turun ke suhu kamar.
E1, E2, atau E4 ditampilkan pada layar.	Penanak bertekanan listrik gagal berfungsi. Bawalah alat ke dealer Philips atau pusat servis resmi Philips.

Bahasa Melayu

1 Periuk tekanan elektrik anda.

Tahniah atas pembelian anda dan selamat menggunakan Philips!
Untuk mendapatkan manfaat sepenuhnya daripada sokongan yang ditawarkan oleh Philips, daftarkan produk anda di www.philips.com/welcome.

2 Apa dalam kotak ini

Unit utama periuk tekanan elektrik
Senduk sup
Manual pengguna
Kad waranti
Sudu nasi
Cawan penyukat
Risalah keselamatan
Kord kuasa

Gambaran keseluruhan

①	Gagang tudung	⑦	Elemen pemanasan
②	Penutup atas	⑧	Soket Kuasa
③	Gegelang kedap	⑨	Pin kunci
④	Periuk dalam	⑩	Pengapung
⑤	Penunjuk paras air	⑪	Injap terapung
⑥	Panel Kawalan	⑫	Injap pengatur tekanan

Gambaran Keseluruhan Kawalan

⑬	Penunjuk penekanan	㉑	Butang pemasa praset
⑭	Penunjuk pemanasan	㉒	Butang Panas/Mati
⑮	Penunjuk kuasa	㉓	Butang bakar
⑯	Butang jam	㉔	Butang minit
⑰	Fungsi membakar	㉕	Penunjuk praset
⑱	Butang mula	㉖	Penunjuk panas
⑲	Butang masa simpan tekanan	㉗	Simpan penunjuk tekanan
⑳	Fungsi masak tekanan		

Sebelum penggunaan pertama

1 Tanggalkan semua bahan bungkusan dari perkakas.
2 Keluarkan semua aksesori dari periuk dalam.
3 Bersihkan bahagian periuk tekanan elektrik dengan teliti sebelum menggunakannya buat kali pertama (lihat bab 'Pembersihan').

Catatan

- Pastikan semua bahagian telah kering sepenuhnya sebelum anda mula menggunakan periuk tekanan elektrik.

3 Menggunakan periuk tekanan elektrik

Sebelum menggunakan periuk tekanan elektrik untuk memasak makanan, anda perlu mengikut persediaan di bawah ini:
1 Pegang pemegang penutup dan putarkannya lawan arah jam sehingga penutup atas tidak boleh bergerak lagi, kemudian angkat penutup atas.
2 Keluarkan periuk dalam dari periuk tekanan elektrik dan letakkan makanan yang telah dicuci ke dalam periuk dalam.
3 Lapkan kering bahagian luar periuk dalam dan letakkannya semula ke dalam periuk tekanan elektrik.
4 Letakkan penutup atas pada periuk tekanan elektrik dan putarkannya mengikut arah jam. Anda akan mendengar bunyi "klik" apabila penutup atas dikunci dengan betul.
5 Putarkan injap kawalan tekanan pada kedudukan kedap ( ).

Catatan

- Pastikan gegelang kedap dipasangkan dengan betul mengelilingi bahagian dalam penutup atas.
- Pastikan injap pengatur tekanan dan injap terapung bersih dan tidak tersekat.
- Pastikan bahagian luar periuk dalam kering dan bersih serta tiada sisa asing pada elemen pemanasan atau suis magnet.
- Pastikan periuk dalam bersentuhan dengan betul dengan elemen pemanasan.

Memasak makanan

Catatan

- Jangan isikan periuk dalam kurang dari 1/3 atau lebih dari 2/3 penuh makanan dan cecair.
- Untuk makanan yang mengembang sewaktu dimasak, jangan isikan periuk dalam dengan lebih dari 1/2 penuh makanan dan cecair.
- Untuk memasak nasi, ikut penunjuk paras air di bahagian dalam periuk dalam. Anda boleh melaraskan paras air untuk beras jenis berlainan dan mengikut keutamaan anda. Jangan melebihi kuantiti yang ditunjukkan di bahagian dalam periuk dalam.
- Pastikan pengapung jatuh dahulu sebelum memasak.

1 Ikuti langkah penyediaan dalam "Menggunakan periuk tekanan elektrik".
2 Pasangkan plag ke soket kuasa.
3 Tekan butang fungsi memasak yang dikehendaki atau butang membakar ( ) untuk memilih mod memasak.
↳ Penunjuk mod memasak yang dipilih berkelip.
↳ Masa menyimpan tekanan lalai dipaparkan pada skrin.
4 Jika anda ingin menetapkan masa menyimpan tekanan yang berbeza, tekan butang simpan masa tekanan ( ).
↳ Masa menyimpan tekanan berkelip pada skrin.
5 Tekan butang jam (Hr.) untuk menetapkan unit jam dan butang minit (Min.) untuk menetapkan unit minit.
6 Tekan butang mula ( ) dan periuk tekanan elektrik mula berfungsi dalam mod yang dipilih.
7 Apabila periuk tekanan elektrik mencapai tekanan yang sesuai, penunjuk simpan tekanan (Keep pressure) menyala.
↳ Periuk tekanan elektrik memasuki mod menyimpan tekanan.
8 Apabila masa menyimpan tekanan tamat, periuk tekanan elektrik bertukar ke mod simpan panas secara automatik.
9 Putarkan injap pengatur tekanan ke kedudukan bolong ( ).
↳ Periuk tekanan elektrik mula melepaskan tekanan.
↳ Pengapung jatuh apabila tekanan dilepaskan dengan secukupnya.
10 Pegang pemegang penutup atas dan putarkan penutup melawan arah jam sehingga ia tidak boleh bergerak lagi, kemudian angkatkannya.

Catatan

- Apabila memasak sup atau cecair likat, jangan keluarkan tekanan dengan memutar injap pengatur tekanan ke posisi bolong stim, jika tidak, cecair mungkin memancut dari injap kawalan tekanan. Tunggu sehingga tekanan dilepaskan dengan sendirinya dan pengapung telah terjatuh untuk membuka penutup atas.
- Pemasa penyimpan tekanan akan mula membilang apabila tekanan yang sesuai dicapai.
- Selepas selesai memasak dan tekanan dilepaskan, tanggalkan plag periuk tekanan elektrik untuk mematikan fungsi simpan panas atau apabila tidak digunakan.

Petua

- Anda boleh melaras masa menyimpan tekanan bagi jenis makanan yang berlainan mengikut keutamaan anda. Masa menyimpan tekanan tidak dapat dilaraskan untuk fungsi memasak nasi ((Rice)).
- Jika mod memasak dipilih dengan butang membakar ( ), anda boleh memasak makanan tanpa menambah air ke dalam periuk dalam. Pastikan untuk memutarkan injap pengawal tekanan ke kedudukan membakar ( ).

Masa dipraset bagi masakan tertangguh

Anda boleh praset masa memasak tertangguh bagi fungsi memasak yang berlainan. Pemasa boleh dipraset sehingga 24 jam, tetapi tidak boleh digunakan untuk fungsi pembakaran kek (Cake).
1 Ikuti langkah penyediaan dalam "Menggunakan periuk tekanan elektrik".
2 Pilih mod memasak yang dikehendaki, kemudian tekan butang pemasa praset ( ).
3 Tekan butang jam (Hr.) dan butang minit (Min.) untuk memilih masa praset.
4 Selepas masa praset ditetapkan, tekan butang mula ( ) untuk memasuki mod praset.
5 Setelah masa praset tamat, periuk tekanan elektrik mula berfungsi secara automatik.
6 Apabila selesai memasak, periuk nasi bertukar ke mod simpan panas secara automatik, dan lampu fungsi simpan panas akan hidup.

Catatan

- Jangan melebihi isipadu yang ditunjukkan mahupun melebihi paras air maksimum yang ditunjukkan di dalam periuk dalam kerana ini boleh menyebabkan periuk tekanan elektrik melimpah.

Julat masa menyimpan tekanan boleh laras

Fungsi memasak	Masa menyimpan tekanan lalai (minit)	Masa menyimpan tekanan boleh laras (minit)
Ikan (Fish)	15	15-59
Ayam (Chicken)	18	18-59
Ketam (Crab)	20	20-59
Sayuran (Vegetable)	3	1-59
Cop (Chop)	23	20-59
Udang karang (Lobster)	20	20-59
Nasi (Rice)	14	T/B
Sup (Soup)	20	20-59
Ayam/Itik (Chicken/Duck)	15	12-59
Kacang/Tendon (Beans/Tendon)	30	25-59
Bubur (Congee)	13	1-59
Stim/Stew (Steam/Stew)	20	5-59
Daging Lembu/Kambing (Beans/Tendon)	30	30-59
Kek (Cake)	45	45-59

Memasang dan menanggalkan injap pengatur tekanan

Awas

- Jangan tanggalkan injap pengatur tekanan semasa memasak. Sentiasa tanggalkan plag periuk tekanan elektrik dan tunggu sehingga tekanan telah dilepaskan dengan secukupnya.

Untuk menanggalkan pengatur tekanan:
1 Putar skru bawah melawan arah jam sehingga menjadi longgar.
2 Tarik ke atas dan keluarkan pengatur tekanan.
Untuk memasang injap pengatur tekanan:
1 Pasang skru bawah pada pengatur tekanan sekali lagi.
2 Halakan pengatur pada kedudukan materi dan letakkannya semula pada injap stim.
3 Putar skru mengikut arah jam sehingga menjadi ketat.

4 Spesifikasi

Nombor Model	HD2136	HD2139
Output kuasa yang ditarafkan	900W	1000W
Kapasiti yang ditarafkan	5.0L	6.0L
Diameter	22cm	22cm
Suhu simpan panas	60-80°C	60-80°C

Thìa com
Cốc định lượng
Tài liệu mỏng thông tin an toàn
Dây điện

Catatan

- Sentiasa cabut plag perkakas jika tidak akan digunakan untuk tempoh masa yang lama.

5 Pembersihan dan Penyelenggaraan

Catatan

- Cabut plag periuk tekanan elektrik setiap kali sebelum mula membersihkannya.
- Tunggu sehingga periuk tekanan elektrik sejuk secukupnya sebelum membersihkannya.

Dalaman

Di bahagian dalam tudung luar dan badan utama:
- Lap dengan kain lembap yang telah diperah.
- Pastikan semua sisa makanan yang melekat pada periuk tekanan elektrik dibuang.

Elemen pemanas:
- Lap dengan kain lembap yang telah diperah.
- Buang sisa makanan dengan kain lembap yang telah diperah atau cungkil gigi.

Gegelang kedap:
- Rendam di dalam air suam dan bersihkan dengan span.

Luaran

Permukaan tudung luar dan bahagian luar jasad utama:
- Lap dengan kain yang dilembapkan dengan air sabun.
- Hanya gunakan kain lembut dan kering untuk mengelap panel kawalan.
- Pastikan untuk membuang semua sisa makanan di sekeliling injap pengatur tekanan dan injap terapung.

Injap kawalan tekanan dan injap terapung:
- Tanggalkan injap pengawal tekanan, rendam dalam air suam dan bersihkan dengan span.
- Tanggalkan sisa makanan pada injap kawalan tekanan dan injap terapung dengan cungkil gigi.

Aksesori

Sudu nasi, senduk sup dan periuk dalam
- Rendam di dalam air panas dan bersihkan dengan span.

6 Alam sekitar

Jangan buang perkakas ini dengan sampah rumah biasa di akhir hayatnya, sebaliknya bawa ia ke pusat pungutan rasmi untuk dikitar semula. Dengan melakukan ini, anda membantu memelihara alam sekitar.

7 Jaminan dan perkhidmatan

Jika anda memerlukan servis atau maklumat, atau jika anda mengalami masalah, lawati laman web Philips di www.philips.com atau hubungi Pusat Layanan Pelanggan Philips di negara anda. Anda boleh mendapatkan nombor telefonnya dalam risalah jaminan seluruh dunia. Jika tiada Pusat Layanan Pelanggan di negara anda, pergi ke penjual Philips tempatan anda.

8 Menyelesaikan masalah

Jika periuk tekanan elektrik anda tidak berfungsi dengan betul atau jika kualiti masakan tidak mencukupi, rujuk jadual di bawah. Jika anda tidak dapat menyelesaikan masalah tersebut, hubungi pusat perkhidmatan Philips atau Pusat Layanan Pelanggan di negara anda.

Masalah	Penyelesaian
Saya mengalami kesukaran menutup penutup atas.	Gegelang kedap tidak dipasangkan dengan betul. Pastikan gegelang kedap dipasangkan dengan betul di sekeliling bahagian dalam penutup atas.
	Pengapung menyekat pin pengunci. Tekan pengapung ke bawah supaya ia tidak menyekat pin pengunci.
Saya mengalami kesukaran membuka penutup atas selepas tekanan dilepaskan.	Pengapung masih belum jatuh. Tekan pengapung ke bawah.
Makanan masih belum masak.	Pastikan tidak terdapat sisa asing pada elemen pemanasan dan di bahagian luar periuk dalam sebelum menghidupkan periuk tekanan elektrik.
	Elemen pemanasan rosak, atau periuk dalam cacat. Bawa pemasak nasi kepada wakil penjual Philips anda atau pusat servis yang diluluskan oleh Philips.
Udara atau stim keluar dari bawah penutup.	Gegelang kedap tidak dipasangkan dengan betul. Pastikan gegelang kedap dipasangkan dengan betul di sekeliling bahagian dalam penutup atas.
	Terdapat sisa makanan pada gegelang kedap. Pastikan gegelang kedap bersih.
	Penutup atas tidak ditutup dengan betul. Pastikan penutup atas ditutup dengan betul.
Udara atau stim keluar dari injap terapung.	Terdapat sisa makanan di dalam gegelang getah injap terapung. Bersihkan gegelang getah injap terapung.
	Gegelang getah injap terapung rosak. Gantikan gegelang getah.
Pengapung tidak naik selepas perkakas mula mengumpul tekanan.	Pastikan terdapat makanan dan air yang cukup di dalam periuk dalam.
	Penutup atas atau injap pengatur tekanan gagal berfungsi. Bawa perkakas ke penjual Philips anda atau pusat servis yang disahkan oleh Philips.
E3 dipaparkan pada skrin.	Suhu di dalam periuk dalam terlalu tinggi. Tunggu sehingga ia turun ke suhu bilik.
E1, E2, atau E4 dipaparkan pada skrin.	Periuk tekanan elektrik gagal berfungsi. Bawa perkakas ke wakil penjual Philips atau ke pusat servis yang disahkan oleh Philips.

Tiếng Việt

1 Nồi điện áp suất

Chúc mừng bạn đã mua hàng và chào mừng bạn đến với Philips! Để được hưởng lợi ích đầy đủ từ hỗ trợ do Philips cung cấp, hãy đăng ký sản phẩm tại www.philips.com/welcome.

2 Trong hộp có gì

Bộ phận chính của nồi điện áp suất
Môi xúp
Hướng dẫn sử dụng
Thẻ bảo hành
Thìa com
Cốc định lượng
Tài liệu mỏng thông tin an toàn
Dây điện

Tổng quan

①	Tay cầm nắp	⑦	Đế nhiệt
②	Nắp trên	⑧	cảm điện
③	Vòng đệm	⑨	Chốt khóa
④	Nồi trong	⑩	Phao
⑤	Chỉ báo mức nước	⑪	Van phao
⑥	Bảng điều khiển	⑫	Van điều chỉnh áp suất

Tổng quan về bảng điều khiển

⑬	Chỉ báo tăng cường áp suất	㉑	Nút hẹn giờ đặt sẵn
⑭	Chỉ báo làm nóng	㉒	Nút giữ ấm/tắt
⑮	Chỉ báo nguồn	㉓	Nút nướng bánh
⑯	Nút giờ	㉔	Nút phút
⑰	Các chức năng nướng bánh	㉕	Đèn báo đặt sẵn
⑱	Nút khởi động	㉖	Chỉ báo giữ ấm
⑲	Nút thời gian giữ áp suất	㉗	Chỉ báo giữ tăng cường áp suất
⑳	Các chức năng nấu áp suất		

Trước khi sử dụng lần đầu

1 Loại bỏ toàn bộ vật liệu đóng gói ra khỏi thiết bị.
2 Lấy toàn bộ phụ kiện ra khỏi nồi trong.
3 Làm sạch thật kỹ các bộ phận của nồi điện áp suất trước khi sử dụng lần đầu (xem chương "Vệ sinh thiết bị").

Ghi chú

- Đảm bảo tất cả các bộ phận khô hoàn toàn trước khi bắt đầu sử dụng nồi điện áp suất.

3 Sử dụng nồi điện áp suất

Trước khi sử dụng nồi điện áp suất để nấu ăn, bạn cần thực hiện các bước chuẩn bị sau:
1 Giữ tay cầm của nắp và xoay ngược chiều kim đồng hồ cho đến khi nắp không thể di chuyển nữa, sau đó nhấc nắp lên.
2 Lấy nồi trong ra khỏi nồi điện áp suất và cho thức ăn đã rửa sạch vào nồi trong.
3 Lau mặt bên ngoài của nồi trong cho khô và đặt trở lại nồi điện áp suất.
4 Đặt nắp trên lên nồi điện áp suất và xoay nắp theo chiều kim đồng hồ. Bạn sẽ nghe thấy tiếng "click" khi nắp trên được khóa đúng cách.
5 Xoay van điều khiển áp suất đến vị trí đóng kín ( ).

Ghi chú

- Đảm bảo rằng vòng đệm được lắp đúng cách xung quanh phần bên trong của nắp trên.
- Đảm bảo rằng van điều chỉnh áp suất và van phao sạch và không bị tắc.
- Đảm bảo rằng mặt ngoài của nồi trong khô ráo và sạch sẽ, và không có vật lạ bám trên đế nhiệt hoặc trên cổng tắc tử.
- Kiểm tra xem nồi trong có tiếp xúc tốt với đế nhiệt không.

Nấu thức ăn

Ghi chú

- Không cho thức ăn hoặc chất lỏng vào nồi trong ít hơn 1/3 hoặc nhiều hơn 2/3 nồi.
- Với thức ăn sẽ nở ra trong khi nấu ăn, không cho thức ăn và chất lỏng vào nồi trong quá 1/2 nồi.
- Để nấu com, thực hiện theo các chỉ báo mức nước phía bên trong của nồi trong. Bạn có thể điều chỉnh mức nước cho các loại gạo khác nhau và theo sở thích của riêng bạn. Không nấu nhiều hơn số lượng được ghi ở trong nồi.
- Đảm bảo rằng phao hạ xuống trước khi nấu.

1 Hãy thực hiện theo các bước chuẩn bị trong mục "Sử dụng nồi điện áp suất".
2 Cắm phích cắm vào ổ cắm điện.
3 Bấm nút chức năng nấu ăn mong muốn hoặc nút nướng bánh ( ) để chọn chế độ nấu ăn.
↳ Đèn chỉ báo chế độ nấu ăn đã chọn nhấp nháy.
↳ Thời gian giữ áp suất mặc định được hiển thị trên màn hình.
4 Nếu bạn muốn đặt thời gian giữ áp suất khác, bấm nút thời gian giữ áp suất ( ).
↳ Thời gian giữ áp suất nhấp nháy trên màn hình.
5 Bấm nút giờ (Hr.) để đặt đơn vị giờ và nút phút (Min.) để đặt đơn vị phút.
6 Bấm nút bắt đầu ( ) và nồi điện áp suất bắt đầu hoạt động ở chế độ đã chọn.
7 Khi nồi điện áp suất đạt đến áp suất hoạt động, đèn chỉ báo giữ áp suất (Keep pressure) sáng lên.
↳ Nồi điện áp suất vào chế độ giữ áp suất.
8 Khi thời gian giữ áp suất đã hết, nồi điện áp suất tự động chuyển sang chế độ giữ ấm.
9 Xoay van điều khiển áp suất đến vị trí thông hơi ( ).
↳ Nồi điện áp suất bắt đầu xả áp suất.
↳ Phao hạ xuống khi áp suất xả đáng kể.
10 Giữ tay cầm nắp trên và xoay nắp ngược chiều kim đồng hồ cho đến khi nắp không thể xoay nữa, sau đó nhấc nắp lên.

Ghi chú

- Khi nấu xúp hoặc chất lỏng sánh, không xả áp suất bằng cách xoay van điều chỉnh áp suất đến vị trí thông hơi, nếu làm như vậy chất lỏng có thể bắn ra từ van điều khiển áp suất. Đợi cho đến khi áp suất được xả một cách tự nhiên và phao đã rớt xuống để mở nắp trên.
- Bộ hẹn giờ giữ áp suất sẽ bắt đầu đếm khi đã đạt đến áp suất hoạt động.
- Sau khi kết thúc nấu ăn và áp suất đã xả, rút phích cắm của nồi điện áp suất để tắt chức năng giữ ấm hoặc khi không sử dụng.

Mẹo

- Bạn có thể điều chỉnh thời gian giữ áp suất cho các loại thức ăn khác nhau tùy theo sở thích của bạn. Không thể điều chỉnh thời gian giữ áp suất đối với chức năng nấu com (Rice).
- Nếu chế độ nấu ăn được chọn bằng nút nướng bánh ( ), bạn có thể nấu thức ăn mà không cần cho nước vào nồi trong. Đảm bảo xoay van điều khiển áp suất đến vị trí nướng bánh ( ).

Đặt sẵn thời gian nấu chậm

Bạn có thể đặt sẵn thời gian nấu chậm cho các chức năng nấu khác nhau. Bộ hẹn giờ cài đặt sẵn có cho tới 24 giờ, nhưng không áp dụng cho chức năng nướng bánh (Cake).
1 Hãy thực hiện theo các bước chuẩn bị trong mục "Sử dụng nồi điện áp suất".
2 Chọn chế độ nấu ăn mong muốn, sau đó bấm nút hẹn giờ đặt sẵn ( ).
3 Bấm nút giờ (Hr.) và nút phút (Min.) để chọn thời gian đặt sẵn.
4 Sau khi đã đặt thời gian đặt sẵn, bấm nút bắt đầu ( ) để vào chế độ đặt sẵn.
5 Khi thời gian đặt sẵn đã hết, nồi điện áp suất bắt đầu hoạt động tự động.
6 Khi nấu ăn kết thúc, nồi com điện tự động chuyển sang chế độ giữ ấm và đèn chức năng giữ ấm bật sáng.

Ghi chú

- Không cho quá lượng nguyên liệu được chỉ báo hoặc cho quá mức nước tối đa được đánh dấu trong nồi trong, vì như vậy có thể làm cho nồi điện áp suất bị tràn.

Khoảng thời gian giữ áp suất có thể điều chỉnh

Chức năng nấu	Thời gian giữ áp suất mặc định (phút)	Thời gian giữ áp suất có thể điều chỉnh (phút)
Cá (Fish)	15	15-59
Gà (Chicken)	18	18-59
Cua (Crab)	20	20-59
Rau (Vegetable)	3	1-59
Suờn (Chop)	23	20-59
Tôm hùm (Lobster)	20	20-59
Gạo (Rice)	14	Không áp dụng
Xúp (Soup)	20	20-59
Gà/vịt (Chicken/Duck)	15	12-59
Đậu/gân (Beans/Tendon)	30	25-59
Cháo congee (Congee)	13	1-59
Hấp/Hầm (Steam/Stew)	20	5-59
Bò/cừu (Beans/Tendon)	30	30-59
Bánh ngọt (Cake)	45	45-59

Lắp và tháo van điều chỉnh áp suất

Chú ý

- Không tháo van điều chỉnh áp suất khi đang nấu ăn. Luôn rút phích cắm của nồi điện áp suất và đợi cho đến khi áp suất đã xả đáng kể.

Để tháo van điều chỉnh áp suất:
1 Nói lỏng ốc phía dưới bằng cách vặn ốc ngược chiều kim đồng hồ.
2 Kéo ốc ra và lấy van điều chỉnh áp suất ra khỏi máy.
Để lắp van điều chỉnh áp suất:
1 Lắp ốc phía dưới trở lại van điều chỉnh.
2 Đảm bảo van điều chỉnh trở đến vị trí đóng kín và đặt nó trở lại van hơi.
3 Vặn chặt ốc bằng cách vặn theo chiều kim đồng hồ.

4 Đặc tính kỹ thuật

Mã Kiểu	HD2136	HD2139
Công suất đầu ra định mức	900W	1000W
Công suất định mức	5,0L	6,0L
Đường kính	22cm	22cm
Nhiệt độ giữ ấm	60-80°C	60-80°C

Ghi chú

- Luôn rút phích cắm của thiết bị nếu không sử dụng trong một khoảng thời gian dài.

5 Vệ sinh và Bảo dưỡng

Ghi chú

- Rút phích cắm của nồi điện áp suất ra khỏi ổ cắm điện trước khi làm sạch nồi.
- Chờ cho tới khi nồi điện áp suất đủ nguội trước khi làm sạch.

Bên trong

Bên trong nắp ngoài và thân chính:
- Lau sạch bằng vải ẩm vắt khô.
- Đảm bảo lấy ra hết thức ăn dính trong nồi điện áp suất.

Đế nhiệt:
- Lau sạch bằng vải ẩm vắt khô.
- Lấy ra hết thức ăn dính trong nồi bằng vải ẩm vắt khô hoặc tăm xỉa răng.

Vòng đệm:
- Ngâm vào nước ấm và lau sạch bằng miếng xốp.

Bên ngoài

Bề mặt của nắp ngoài và bên ngoài thân chính:
- Lau sạch bằng vải ẩm nhúng nước xà phòng.
- Chỉ sử dụng vải khô và mềm để lau sạch bảng điều khiển.
- Đảm bảo lấy hết thức ăn bám xung quanh van điều chỉnh áp suất và van phao.

Van điều chỉnh áp suất và van phao:
- Tháo van điều khiển áp suất, ngâm trong nước ấm và làm sạch bằng miếng xốp.
- Dùng tăm loại bỏ thức ăn còn lại trong van điều khiển áp suất và van phao.

Phụ kiện

Thìa com, môi xúp và nồi trong:
- Ngâm vào nước nóng và lau sạch bằng miếng xốp.

6 Môi trường

Không vứt thiết bị cùng chung với rác thải gia đình thông thường khi ngừng sử dụng nó mà hãy đem thiết bị đến điểm thu gom chính thức để tái chế. Làm như vậy, bạn sẽ giúp bảo vệ môi trường.

7 Bảo hành và dịch vụ

Nếu bạn cần dịch vụ hoặc thông tin, hay gặp trục trặc, hãy vào website của Philips tại www.philips.com hoặc liên hệ Trung Tâm Chăm Sóc Khách Hàng của Philips ở nước bạn. Bạn có thể tìm thấy số điện thoại của trung tâm này trong phiếu bảo hành toàn cầu. Nếu không có Trung Tâm Chăm Sóc Khách Hàng nào ở nước bạn, hãy liên hệ với đại lý Philips tại địa phương bạn.

8 Xử lý sự cố

Nếu nồi điện áp suất không hoạt động bình thường hoặc chất lượng nấu không tốt, hãy tham khảo bảng sau đây. Nếu bạn không thể giải quyết được vấn đề, hãy liên hệ với trung tâm dịch vụ hoặc Trung tâm Chăm sóc Khách hàng của Philips tại nước bạn.

Sự cố	Giải pháp
Tôi gặp khó khăn khi đóng nắp trên.	Vòng đệm được lắp không đúng cách. Đảm bảo rằng vòng đệm được lắp đúng cách xung quanh phần bên trong của nắp trên.
	Phao chặn chốt khóa. Ấn phao xuống sao cho phao không chặn chốt khóa.
Tôi gặp khó khăn khi mở nắp trên sau khi áp suất đã xả.	Pha vẫn chưa hạ xuống. Ấn phao xuống.
Thức ăn không chín kỹ.	Đảm bảo rằng không có vật lạ trên đế nhiệt và phía bên ngoài nồi trong trước khi bật nồi điện áp suất.
	Đế nhiệt bị hỏng, hoặc nồi trong bị biến dạng. Mang nồi com điện đến đại lý Philips của bạn hoặc trung tâm dịch vụ do Philips ủy quyền.
Không khí/ hoặc hơi nước rò rỉ ra khỏi phía dưới nắp.	Vòng đệm được lắp không đúng cách. Đảm bảo rằng vòng đệm được lắp đúng cách xung quanh phần bên trong của nắp trên.
	Có thức ăn đọng lại ở vòng đệm. Đảm bảo rằng vòng đệm sạch.
	Nắp trên đóng không đúng cách. Đảm bảo rằng nắp trên đóng đúng cách.
Không khí/ hoặc hơi nước rò rỉ ra khỏi van phao.	Có thức ăn đọng lại trên vòng cao su của van phao. Làm sạch vòng cao su của van phao.
	Vòng cao su của van phao bị hỏng. Thay thế vòng cao su.
Phao không nâng lên sau khi thiết bị bắt đầu tăng áp suất.	Đảm bảo rằng có đủ thức ăn và nước trong nồi trong.
	Nắp trên hoặc van điều chỉnh áp suất bị hỏng. Mang thiết bị đến đại lý Philips của bạn hoặc trung tâm dịch vụ do Philips ủy quyền.
E3 được hiển thị trên màn hình.	Nhiệt độ bên trong nồi trong quá cao. Đợi cho đến khi nhiệt độ hạ thấp xuống nhiệt độ phòng.
E1, E2 hoặc E4 được hiển thị trên màn hình.	Nồi điện áp suất bị hỏng. Hãy mang thiết bị đến đại lý của Philips hoặc trung tâm dịch vụ được Philips ủy quyền.

简体中文

1 您的电压力煲

感谢您的惠顾，欢迎光临飞利浦！为了您能充分享受飞利浦提供的支持，请在 www.Philips.com/welcome 上注册您的产品。

2 包装盒内物品

电压力煲主装置
汤勺
用户手册
保修卡
饭勺
量杯
安全说明
电源线

概述

①	锅盖把手	⑦	加热元件
②	上盖	⑧	电源插孔
③	密封圈	⑨	锁销
④	内胆	⑩	浮子
⑤	水位指示	⑪	浮阀
⑥	控制面板	⑫	限压阀

控件概述

⑬	加压指示灯	㉑	预约计时器按钮
⑭	加热指示灯	㉒	保温/关闭按钮
⑮	电源指示灯	㉓	烘焙按钮
⑯	小时按钮	㉔	分钟按钮
⑰	烘焙功能	㉕	预约指示灯
⑱	开始按钮	㉖	保温指示灯
⑲	保压时间按钮	㉗	保压指示灯
⑳	高压烹饪功能		

首次使用之前

1 除去产品的所有包装材料。
2 从内锅中取出所有附件。
3 首次使用前彻底清洁电压力煲的部件（参阅"清洁"一章）。

注

- 开始使用之前，确保所有电压力煲部件均已完全干燥。

3 使用电压力煲

使用电压力煲烹饪食物之前，您需要执行下面的准备工作：
1 按住盖子手柄并逆时针转动，直至上盖无法再移动，然后将上盖提起。
2 从电压力煲中取出内锅，将淘洗好的食物放入内锅。
3 擦干内锅外侧，然后将其放回电压力煲。
4 将上盖放回电压力煲并将其顺时针转动。上盖锁定到位后，您会听到"咔哒"一声。
5 将压力控制阀旋转至密封位置 ( )。

注

- 确保密封圈已正确安装在顶盖内侧周围。
- 确保限压阀和浮阀保持洁净且未被堵塞。
- 请确保内锅的外表面是洁净且干燥的，并且没有其他杂物黏附在加热元件及限温器上。
- 确保内锅已正确接触加热元件。

烹饪食物

注

- 内锅中所装食物和液体不得少于 1/3 或超过 2/3 锅体。
- 对于烹饪过程中会膨胀的食物，内锅中所装食物和液体不得超过 1/2 锅体。
- 对于煮饭，请按照内锅内侧的水位指示放水。您可以根据米的品种及个人喜好调整水位。不要超过锅内标示的量。
- 烹饪前确保浮子落下。

1 按照"使用电压力煲"中的准备步骤进行操作。
2 将电源插头接入插座。
3 按所需的烹饪功能按钮或烘焙按钮 ( )，选择烹饪模式。
↳ 所选烹饪模式指示灯会闪烁。
↳ 屏幕上会显示默认保压时间。
4 如果要设置不同的保压时间，请按保压时间( )按钮。
↳ 屏幕上会闪烁显示保压时间。
5 按小时按钮 (Hr.) 可设置小时单位，按分钟按钮 (Min.) 可设置分钟单位。
6 按开始按钮 ( )，电压力煲会以选定的模式开始工作。
7 电压力煲达到工作压力后，保压 (Keep pressure) 指示灯会亮起。
↳ 电压力煲进入保压模式。
8 保压时间结束后，电压力煲会自动切换至保温模式。
9 将限压阀转至通气 ( ) 位置。
↳ 电压力煲开始释放压力。
↳ 压力充分释放后，浮子会降下。
10 按住上盖手柄并逆时针转动盖子，直至其无法再移动，然后将其提起。

注

- 煮汤或粘稠液体时，请勿通过限压阀旋转至蒸汽孔位置来释放压力，否则液体可能会从压力控制阀中喷射出来。等到压力自然释放，浮子降下，再打开上盖。
- 达到工作压力后，保压计时器会开始计时。
- 烹饪完成且压力释放后或不使用时，请拔下电压力煲的插头以关闭保温功能。

提示

- 您可以根据个人喜好调整不同食物的保压时间。煮饭功能 (Rice) 的保压时间不可调整。
- 如果通过烘焙按钮 ( ) 选择了烹饪模式，则烹饪食物时无需向内锅加水。确保将压力控制阀转至烘焙 ( ) 位置。

延迟烹饪

您可以为不同的烹饪功能预设延迟烹饪时间。预设定时器最长可达 24 小时，但不适用于蛋糕烘焙功能 (Cake)。
1 按照"使用电压力煲"中的准备步骤进行操作。
2 选择所需的烹饪模式，然后按预约计时器按钮 ( )。
3 按小时按钮 (Hr.) 和分钟按钮 (Min.) 可选择预约时间。
4 设置预约时间后，按下开始按钮 ( ) 可进入预约模式。
5 达到预约的时间后，电压力煲会自动开始工作。
6 烹饪完成后，电压力煲会自动切换至保温模式，保温功能指示灯会亮起。

注

- 请勿超过内锅中标注的量，也不要超过最高水位标示，否则可能导致电压力煲溢出。

可调保压时间范围

烹饪功能	默认保压时间（分钟）	可调保压时间（分钟）
鱼 (Fish)	15	15-59
鸡 (Chicken)	18	18-59
蟹 (Crab)	20	20-59
蔬菜 (Vegetable)	3	1-59
排骨 (Chop)	23	20-59
龙虾 (Lobster)	20	20-59
米饭 (Rice)	14	不适用
汤 (Soup)	20	20-59
鸡肉/鸭肉 (Chicken/Duck)	15	12-59
豆类/蹄筋 (Beans/Tendon)	30	25-59
粥 (Congee)	13	1-59
蒸/焖 (Steam/Stew)	20	5-59
牛肉/羊肉 (Beans/Tendon)	30	30-59
蛋糕 (Cake)	45	45-59

安装和拆卸限压阀

注意

- 请勿在烹饪过程中拆卸限压阀。