CS-J6820

CAR STEREO SPEAKER
STEREO-AUTOLAUTSPRECHER
HAUT-PARLEURS AUTO STÉRÉO
AUTO STEREO LUIDSPREKERS
ALTAVOCES ESTEREOFÓNICOS PARA AUTOMÓVIL
DIFFUSORI STEREO PER AUTO
BILSTEREOHÖGTALARE
АВТОМОБИЛЬНАЯ АКУСТИЧЕСКАЯ СИСТЕМА
АВТОМОБІЛЬНА АКУСТИЧНА СИСТЕМА
سماعة ستريو للسيارة
بلندگوی استریو اتومبیل

Installation / Einbau / Installation / Installatie / Instalación / Installazione / Installation / Установка / Встановлення / التركيب / نصب

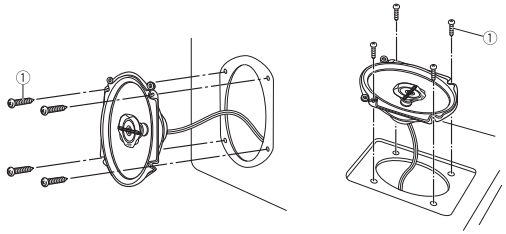

Dimensions / Abmessungen / Dimensions / Afmetingen / Dimensiones / Dimensioni / Mått / Размеры / Розміри / ابعاد / الأبعاد

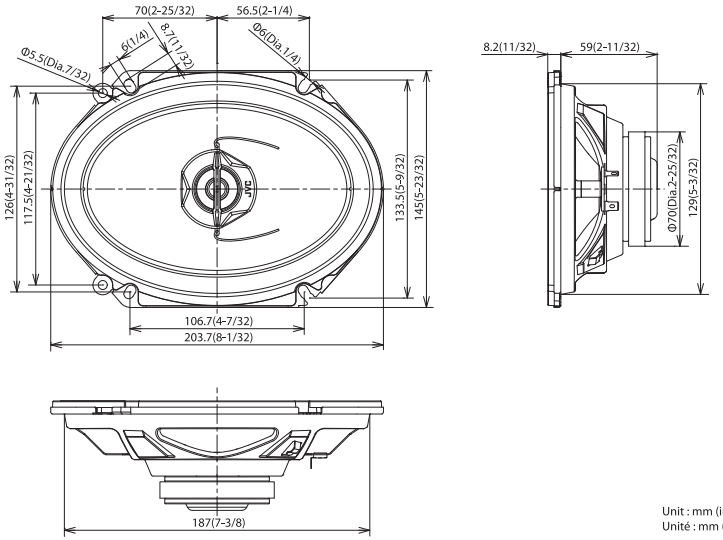

Unit : mm (inch)
Unité : mm (pouce)

INSTRUCTIONS / BEDIENUNGSANLEITUNG / MANUEL D'INSTRUCTIONS / GEBRUIKSAANWIJZING / MANUAL DE INSTRUCCIONES / ISTRUZIONI / BRUKSANVISNING / ИНСТРУКЦИИ ПО ЗКСПЛУАТАЦИИ / ІНСТРУКЦІЇ / التعليمات / دستورالعمل ها

⚠Do not use the provided parts for other purposes (Ex. using a speaker cord instead of a power cord). Otherwise malfunction or fire hazard could result.
⚠Die mitgelieferten Komponenten dürfen nicht zu einem anderen Zweck als vorgesehen verwendet werden (z.B. die Verwendung eines Lautsprecherkabels anstelle eines Stromkabels). Andernfalls besteht die Gefahr von Fehlfunktionen oder Bränden.
⚠N'utilisez pas les pièces fournies à d'autres fins (par ex. un câble de haut-parleur à la place d'un cordon d'alimentation). Sinon, un dysfonctionnement ou un incendie pourrrait se produire.
⚠Gebruik de onderdelen uit de set niet voor andere doeleinden (bijv. een luidsprekersnoer gebruiken als netsnoer). Anders kunnen problemen met de werking of brand ontstaan.
⚠No utilice para otros fines las piezas facilitadas (por ejemplo: no utilice un cable de altavoz en lugar de un cable de alimentación). De lo contrario, podría darse un funcionamiento incorrecto o existir riesgo de incendio.
⚠Non utilizzare le parti fornite per altri scopi (Es. utilizzare un filo dell'altoparlante anziché un filo elettrico), onde evitare un malfunzionamento o un eventuale incendio.
⚠Använd inte de levererade delarna för andra syften (t.ex. högtalarkabel istället för elkabel). Om du gör det föreligger risk för brand.
⚠Не используйте детали из комплекта поставки для других целей (например, кабель динамика вместо кабеля питания). В противном случае может возникнуть неисправность или произойти возгорание.
⚠Не використовуйте компоненти, що постачаються у комплекті поставки, в інших цілях (наприклад, використання кабелю підключення гучномовця замість шнура живлення). У протилежному випадку це може призвести до виникнення пожежі або неправильної роботи виробу.
⚠لا تستخدم الأجزاء المورد لأغراض أخرى امثلا استخدام سلك السماعة بدلا من سلك الكهرباء؛ وإلا فقد يحدث خلل وظيفي أو ينشب حريق
⚠از لوازم ارائه شده برای منظور دیگری استفاده نکنید (مثال: استفاده از سیم بلندگو به جای سیم برق)، در غیر این صورت ممکن است باعث بروز ایراد یا آتش سوزی گردد.

Connection / Anschluss / Connexion / Aansluiten / Conexión / Collegamento / Anslutning / Соединение / З'єднання / التوصيل / اتصال

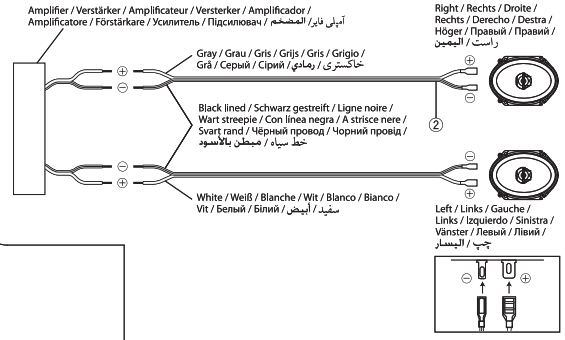

Specifications / Spezifikationen / Spécifications / Technische gegevens / Especificaciones / Specifiche / Specifikationer / Технические характеристики / Технічні характеристики / مشخصات / المواصفات

Type : 15 cm x 20 cm (6" x 8") 2-Way Coaxial Speaker Power Handling Capacity : 250 W (Peak Power) ; 30 W (RMS) Impedance : 4 Ω Mass : 0,53 kg (1.2 lbs)	Typ : 15 cm x 20 cm 2-vägs koaxial högtalare Spänningskapacitet : 250 W (Toppström) ; 30 W (RMS) Impedans : 4 Ω Vikt : 0,53 kg
Typ : 15 cm x 20 cm 2-Wege-Koaxiallautsprecher Belastbarkeit : 250 W (Spitzenleistung) ; 30 W (eff.) Impedanz : 4 Ω Gewicht : 0,53 kg	Тип : 15 см x 20 см Двухполосная коаксиальная акустическая система Максимальная выходная мощность : 250 Вт (Пиковая мощность) ; 30 Вт (среднеквадратичное значение) Полное сопротивление : 4 Ом Вес : 0,53 кг
Type : 15 cm x 20 cm Haut-parleur coaxial à deux voies Puissance admissible : 250 W (Puissance de crête) ; 30 W (RMS) Impédance : 4 Ω Masse : 0,53 kg (1,2 lb)	Тип : 15 см x 20 см Двосмугова коаксіальна акустична система Максимальна потужність : 250 Вт (Пікова потужність) ; 30 Вт (середньоквадратичне значення) Повний опір : 4 Ом Вага : 0,53 кг
Type : 15 cm x 20 cm 2-Weg coaxiale luidspreker Uitgangsvermogen : 250 W (Piekvermogen) ; 30 W (RMS) Impedantie : 4 Ω Gewicht : 0,53 kg	أنموع : سماعة متحدة المحور لثنائية الاتجاه مقاس ١٥ سم X ٢٠ سم قدرة التعامل مع الطاقة : ٢٥٠ وات (قدرة الذروة) ، ٣٠ وات(RMS) المعاوقة : ٤ أوم الوزن : ٠,٥٣ كجم
Tipo : 15 cm x 20 cm Altavoz coaxial de 2 vías Potencia máxima : 250 W (Potencia pico) ; 30 W (RMS) Impedancia : 4 Ω Masa : 0,53 kg (1,2 libras)	نوع : ١٥ سانتی متر X ٢٠ سانتی متر بلندگوی کواکسیال دو طرفه ظرفیت قدرت : ٢٥٠ وات (حداکثر قدرت)؛ ٣٠ وات (RMS) امپدانس : ۴ اهم وزن : ٠,٥٣ کیلو گرم
Tipo : Diffusore coassiale a 2 vie da 15 cm x 20 cm Potenza massima : 250 W (potenza di picco) ; 30 W (potenza RMS) Impedanza : 4 Ω Peso totale : 0,53 kg	

Parts / Teile / Pièces / Onderdelen / Piezas / Parti / Delar / Комплектация / Комплектація / قطعات / الأجزاء

Φ4 (Dia. 3/16) x 25 (1)

Unit : mm (inch)
Unité : mm (pouce)

CNTS CONTENU INHALT CONTENIDO	1	PAIR PAIRE PAAR PAR

JVCKENWOOD Corporation
Yokohama 221-0022 Japan

Made in China / Fabriqué en Chine / Hergestellt in China / Hecho en China / Вделано в Китае / Вироблено в Китаї

Информация о продукции

Производитель: ДжейВиСи Кенвуд Корпорейшн 3-12, Морийячо, Канагава-ку, Йокохама-ши, Канагава 221-0022, Япония

Автомобильная Акустическая Система	
Завод-изготовитель	ЦЗЯСИН ХИНГУЙ ЭЛЕКТРОНИКС КО.,ЛТД Номер.365 Хумин Джиащан Чжэцзян, Китайск ая Народная республика
Импортер и Представитель Производителя в России	ООО «ДжейВиСи КЕНВУД РУС» 127018 Москва, ул. Сущевский Вал, дом 31, строение 1.