CS-V618X

CAR STEREO SPEAKER
STEREO-AUTOLAUTSPRECHER
HAUT-PARLEURS AUTO STÉRÉO
AUTO STEREO LUIDSPREKERS
ALTAVOCES ESTEREOFONICOS PARA AUTOMÓVIL
DIFFUSORI STEREO PER AUTO
BILSTEREOHÖGTALARE
АВТОМОБИЛЬНАЯ АКУСТИЧЕСКАЯ СИСТЕМА
АВТОМОБІЛЬНА АКУСТИЧНА СИСТЕМА
سماعة ستيريو للسيارة
بلندگوی استریو اتومبیل

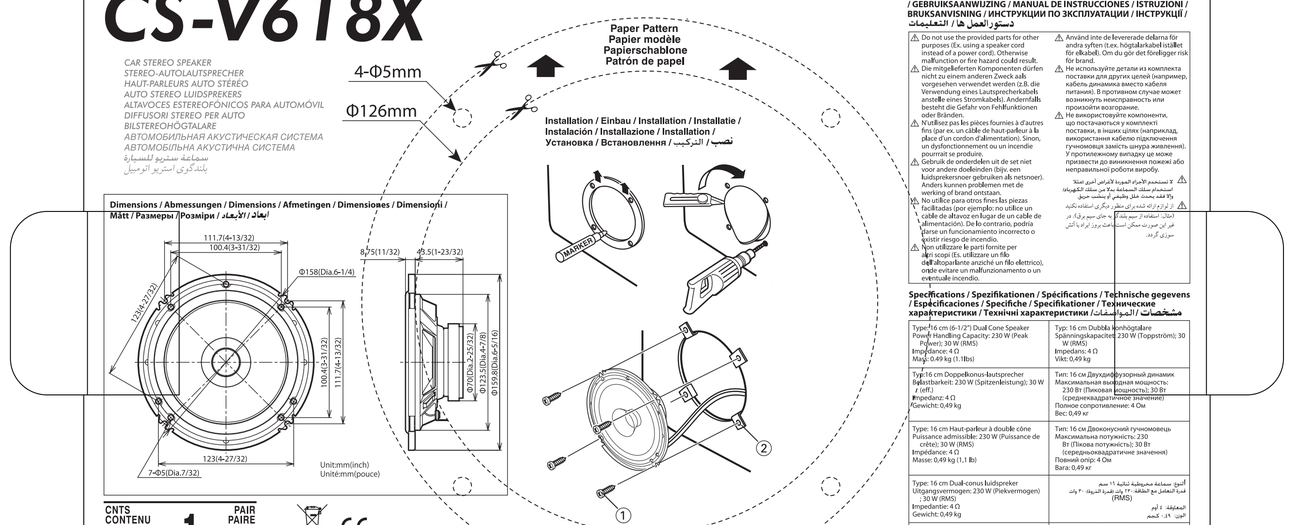

CNTS / CONTENU / INHALT / CONTENIDO **1** **PAIR / PAIRE / PAAR / PAR**

CE

JVC KENWOOD Corporation
Yokohama 221-0022 Japan

Made in China / Fabriqué en Chine / Hergestellt in China / Hecho en China

Информация о продукции
Производитель: ДжекВиСи Кенвуд Корпорейшн
3-12, Мориёмачи, Канагава-ку, Йокохама-ши, Канагава 221-0022, Япония

Автомобильная Акустическая Система	
Завод-изготовитель	ХАНГЖОУ МАНКО ЭЛЕКТРОНИКС КО.,ЛТД NO.77 Чунчао road, Хангжоу экономическая и технических разработок, Хангжоу, Китай. 311231
Импортер и Представитель Производителя в России	ООО «ДжекВиСи КЕНВУД РУС» 127018 Москва, ул. Сущевский Вал, дом 31, строение 1.

INSTRUCTIONS / BEDIENUNGSANLEITUNG / MANUEL D'INSTRUCTIONS / GEBRUIKSAANWIJZING / MANUAL DE INSTRUCCIONES / ISTRUZIONI / BRUKSANVISNING / ИНСТРУКЦИИ ПО ЭКСПЛУАТАЦИИ / ІНСТРУКЦІЇ / دستورالعمل ها / التعليمات

- ⚠ Do not use the provided parts for other purposes (Ex. using a speaker cord instead of a power cord). Otherwise malfunction or fire hazard could result.
- ⚠ Die mitgelieferten Komponenten dürfen nicht zu einem anderen Zweck als vorgesehen verwendet werden (z.B. die Verwendung eines Lautsprecherkabels anstelle eines Stromkabels). Andernfalls besteht die Gefahr von Fehlfunktionen oder Bränden.
- ⚠ N'utilisez pas les pièces fournies à d'autres fins (par ex. un câble de haut-parleur à la place d'un cordon d'alimentation). Sinon, un dysfonctionnement ou un incendie pourrait se produire.
- ⚠ Gebruik de onderdelen uit de set niet voor andere doeleinden (bijv. een luidsprekersnoer gebruiken als netsnoer). Anders kunnen problemen met de werking of brand ontstaan.
- ⚠ No utilice para otros fines las piezas facilitadas (por ejemplo: no utilice un cable de altavoz en lugar de un cable de alimentación). De lo contrario, podría darse un funcionamiento incorrecto o existir riesgo de incendio.
- ⚠ Non utilizzare le parti fornite per altri scopi (Es. utilizzare un filo dell'altoparlante anziché un filo elettrico), onde evitare un malfunzionamento o un eventuale incendio.
- ⚠ Använd inte de levererade delarna för andra syften (t.ex. högtalarkabel istället för elkabel). Om du gör det föreligger risk för brand.
- ⚠ Не используйте детали из комплекта поставки для других целей (например, кабель динамика вместо кабеля питания). В противном случае может возникнуть неисправность или произойти возгорание.
- ⚠ Не використовуйте компоненти, що постачаються у комплекті поставки, в інших цілях (наприклад, використання кабелю підключення гучномовця замість шнура живлення). У протилежному випадку це може призвести до виникнення пожежі або неправильної роботи виробу.
- ⚠ لا تستخدم الأجزاء المورد لأغراض أخرى فعلة استخدام سلك السماعة بدلا من سلك الكهرباء) وإلا فقد يحدث خلل وظيفي أو يشب حريق
- ⚠ از لوازم ارائه شده برای منظور دیگری استفاده نکنید (مثال: استفاده از سیم بلند گو به جای سیم برق). در غیر این صورت ممکن است بروز ایراد یا آتش سوزی گردد.

Specifications / Spezifikationen / Spécifications / Technische gegevens / Especificaciones / Specifiche / Specifikationer / Технические характеристики / Технічні характеристики / المواصفات / مشخصات

Type: 16 cm (6-1/2") Dual Cone Speaker Power Handling Capacity: 230 W (Peak Power); 30 W (RMS) Impedance: 4 Ω Mass: 0,49 kg (1.1lbs)	Typ: 16 cm Dubbla konhögtalare Spänningskapacitet: 230 W (Toppström); 30 W (RMS) Impedans: 4 Ω Vikt: 0,49 kg
Typ: 16 cm Doppelkonus-lautsprecher Belastbarkeit: 230 W (Spitzenleistung); 30 W (eff.) Impedanz: 4 Ω Gewicht: 0,49 kg	Тип: 16 см Двухконусный динамик Максимальная выходная мощность: 230 Вт (Пиковая мощность); 30 Вт (среднеквадратичное значение) Полное сопротивление: 4 Ом Вес: 0,49 кг
Type: 16 cm Haut-parleur à double cône Puissance admissible: 230 W (Puissance de crête); 30 W (RMS) Impédance: 4 Ω Masse: 0,49 kg (1,1 lb)	Тип: 16 см Двоконусний гучномовець Максимальна потужність: 230 Вт (Пікова потужність); 30 Вт (середньоквадратичне значення) Повний опір: 4 Ом Вага: 0,49 кг
Type: 16 cm Dual-conus luidspreker Uitgangsvermogen: 230 W (Piekvermogen) ; 30 W (RMS) Impedantie: 4 Ω Gewicht: 0,49 kg	أنموذج سماعة مخروطية ثنائية ١٦ سم قدرة التحكم في الطاقة: ٢٣٠ وات (ذروة القدرة)، ٣٠ وات (RMS) المعاوقة: ٤ أوم الوزن: ٠,٤٩ كجم
Tipo: 16 cm Altavoz de doble cono Potencia máxima: 230 W (Potencia pico); 30 W (RMS) Impedancia: 4 Ω Masa: 0,49 kg (1,1 libras)	نوع: ١۶ سانتی متر بلندگوی دو مخروطه ظرفیت قدرت: ۲۳۰ وات (حداکثر قدرت)، ۳۰ وات (RMS) امپدانس: ۴ اهم وزن: ۰٫۴۹ کیلو گرم
Tipo: Diffusore a doppio cono da 16 cm Potenza massima: 230 W (potenza di picco) ; 30 W (potenza RMS) Impedenza: 4 Ω Peso totale: 0,49 kg	

CS-V618X