Always here to help you

Register your product and get support at
www.philips.com/welcome

Question? Contact Philips

HD9302
HD9305
HD9315

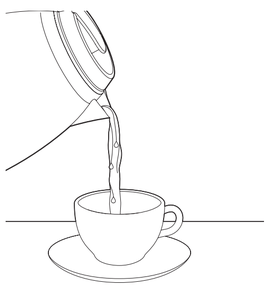

EN	User manual	TH	คู่มือผู้ใช้
ES	Manual del usuario	VI	Hướng dẫn sử dụng
FR	Mode d'emploi	ZH-S	用户手册
ID	Buku Petunjuk Pengguna	ZH-T	使用手冊
KO	사용 설명서	AR	دليل المستخدم
MS	Manual pengguna	FR	راهنمای کاربر
PT	Manual do utilizador		

PHILIPS

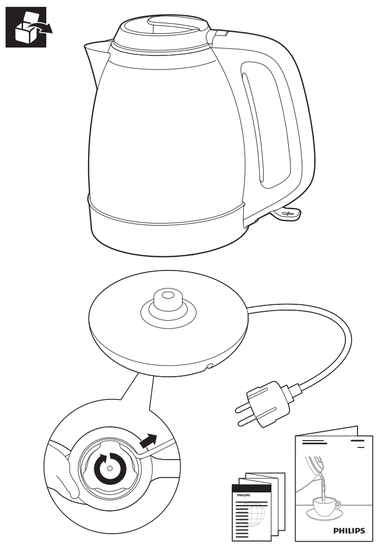

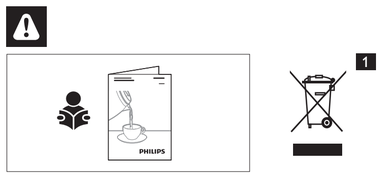

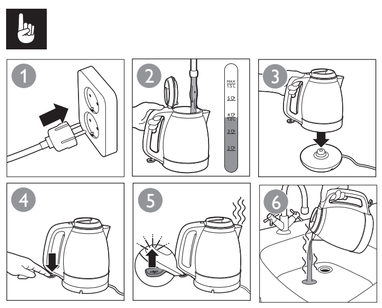

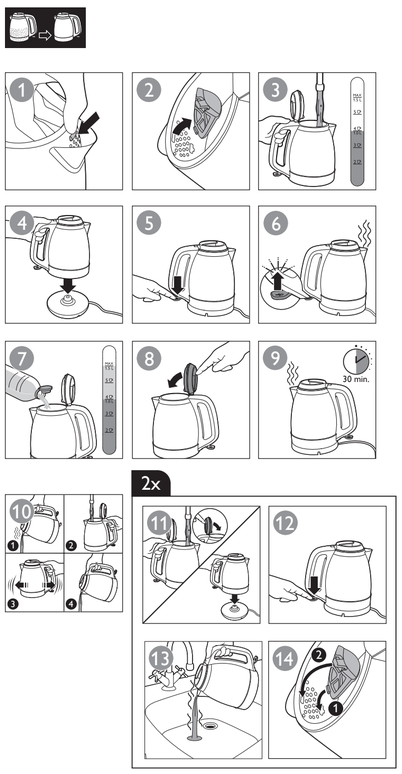

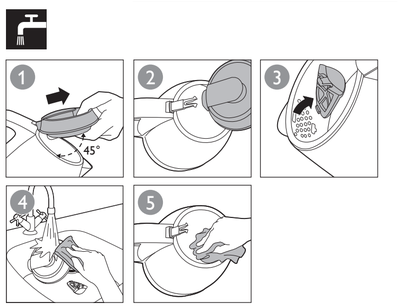

Specifications are subject to change without notice
© 2016 Koninklijke Philips N.V.
All rights reserved.

4240 002 00825

ENGLISH

Introduction

Congratulations on your purchase and welcome to Philips!
To fully benefit from the support that Philips offers, register your product at www.philips.com/welcome.

Important

Read this important information carefully before you use the appliance and save it for future reference.

Warning

- Avoid spillage on the connector
- Do not misuse this kettle for other than its intended use to avoid potential injury
- Do not use the appliance if the plug, the mains cord, the base or the kettle itself is damaged. If the mains cord is damaged, you must have it replaced by Philips, a service centre authorised by Philips or similarly qualified persons in order to avoid a hazard.
- This appliance can be used by children aged from 8 years and above and by persons with reduced physical, sensory or mental capabilities or lack of experience and knowledge if they have been given supervision or instruction concerning use of the appliance in a safe way and if they understand the hazards involved. Cleaning and user maintenance shall not be made by children unless they are older than 8 and supervised. Keep the appliance and its cord out of reach of children aged less than 8 years.
- Children shall not play with the appliance.
- Keep the mains cord, the base and the kettle away from hot surfaces.
- Do not place the appliance on an enclosed surface (e.g. a serving tray), as this could cause water to accumulate under the appliance, resulting in a hazardous situation.
- Unplug the appliance and let it cool down before you clean it. Do not immerse the kettle or base in water or any other liquid. Only clean the appliance with a moist cloth and a mild cleaning agent.

Caution

- Only connect the appliance to an earthed wall socket.
- Only use the kettle in combination with its original base.
- The kettle is only intended for heating up and boiling water.
- Never fill the kettle beyond the maximum level indication. If the kettle has been overfilled, boiling water may be ejected from the spout and cause scalding.
- Be careful: the outside of the kettle and the water in it become hot during and some time after use. Only lift the kettle by its handle. Also beware of the hot steam that comes out of the kettle.
- This appliance is intended to be used in household and similar applications such as farm houses, bed and breakfast type environments, staff kitchen areas in shops, in offices and in other working environments and by clients in hotels, motels and other residential type environments.
- Do not operate the kettle on an inclined plane. Do not operate the kettle unless the element is fully immersed. Do not move while the kettle is switched on.

Boil-dry protection

This kettle is equipped with boil-dry protection: it switches off automatically if you accidentally switch it on with no or not enough water in it. Let the kettle cool down for 10 minutes and then lift the kettle off its base. Then the kettle is ready for use again.

Electromagnetic fields (EMF)

This Philips appliance complies with all standards regarding electromagnetic fields (EMF).

Cleaning

- Always unplug the base before you clean it
- Never immerse the kettle or its base in water.

Cleaning the kettle and the base

Clean the outside of the kettle and the base with a moistened soft cloth.

Caution: Do not let the moist cloth come into contact with the cord, the plug and the connector of the base.

Descaling the kettle

Depending on the water hardness in your area, scale may build up inside the kettle over time. Scale may affect the performance of the kettle. Descale the kettle regularly by following the instructions in this user manual.
We recommend the following descaling frequency:
- Once every 3 months for soft water areas (up to 18dH).
- Once every month for hard water areas (more than 18dH).

Use white vinegar (4% acetic acid) in step 6. Rinse the kettle and then boil twice (steps 11-14) to remove all vinegar.

Ordering accessories

To buy accessories or spare parts, visit **www.shop.philips.com/service** or go to your Philips dealer. You can also contact the Philips Consumer Care Centre in your country (see the worldwide guarantee leaflet for contact details).

Environment

- Do not throw away the appliance with the normal household waste at the end of its life, but hand it in at an official collection point for recycling. By doing this, you help to preserve the environment (Fig. 1).

Guarantee and support

If you need information or support, please visit **www.philips.com/support** or read the separate worldwide guarantee leaflet.

ESPAÑOL

Introducción

Enhorabuena por su adquisición y bienvenido a Philips
Para poder beneficiarse por completo de la asistencia que ofrece Philips, registre el producto en: www.philips.com/welcome.

Importante

Antes de usar el aparato, lea atentamente esta información importante y consérvela por si necesitara consultarla en el futuro.

Advertencia

- Evite salpicaduras en el conector.
- No utilice esta hervidora con otros fines distintos a los previstos para evitar posibles lesiones.
- No utilice el aparato si el enchufe, el cable de alimentación, la base o la propia hervidora están dañados. Si el cable de alimentación está dañado, debe ser sustituido por Philips o por un centro de servicio autorizado por Philips, con el fin de evitar situaciones de peligro.
- Este aparato puede ser usado por niños a partir de 8 años y por personas con su capacidad física, psíquica o sensorial reducida y por quienes no tengan los conocimientos y la experiencia necesarios, si han sido supervisados o instruidos acerca del uso del aparato de forma segura y siempre que sepan los riesgos que conlleva su uso. Los niños no deben llevar a cabo la limpieza ni el mantenimiento a menos que tengan más de 8 años o sean supervisados. Mantenga el aparato y el cable fuera del alcance de los niños menores de 8 años.
- No permita que los niños jueguen con el aparato.
- Mantenga el cable de alimentación, la base y la hervidora alejados de superficies calientes.
- No coloque el aparato sobre una superficie cubierta, ya que el agua podría acumularse bajo el aparato, provocando una situación de peligro.
- Desenchufe el aparato y deje que se enfríe antes de limpiarlo. No sumerja la hervidora ni la base en agua u otros líquidos. Limpie el aparato únicamente con un paño húmedo y un producto de limpieza suave.

Precaución

- Conecte el aparato solo a un enchufe con toma de tierra.
- Utilice la hervidora sólo con su base original.
- Esta hervidora está diseñada únicamente para calentar y hervir agua.
- No llene nunca la hervidora por encima de la indicación de nivel máximo. Si la llena en exceso, el agua hirviendo podría salir por la boquilla y producir quemaduras.
- Tenga cuidado: la parte exterior de la hervidora y el agua que contiene pueden calentarse considerablemente durante el uso de la hervidora y mantener esta temperatura incluso después de que haya transcurrido un tiempo del uso. Coja siempre la hervidora por el asa. Tenga cuidado también con el vapor caliente que sale de la hervidora.
- Este aparato está diseñado para utilizarlo en entornos domésticos o similares como: viviendas de granjas, hostales en los que se ofrecen desayunos, zona de cocina en tiendas, oficinas y otros entornos laborales, y por clientes de hoteles, moteles y entornos residenciales de otro tipo.

Protección contra hervido en seco

Esta hervidora cuenta con un dispositivo de protección contra el hervido sin agua: se apaga automáticamente si se enciende de forma accidental estando vacía o si no tiene suficiente agua. Deje que la hervidora se enfríe durante 10 minutos y, a continuación, retírela de su base. La hervidora estará lista para usar de nuevo.

Campos electromagnéticos (CEM)

Este aparato Philips cumple todos los estándares sobre campos electromagnéticos (CEM).

Limpieza

- Desenchufe siempre la base antes de limpiarla.
- No sumerja nunca la hervidora ni su base en agua.

Limpieza de la hervidora y de la base

Limpie la hervidora y la base por fuera con un paño humedecido.

Precaución: No deje que el paño húmedo entre en contacto con el cable, el enchufe y el conector de la base.

Eliminación de los depósitos de cal

En función de la dureza del agua de su zona, la cal se puede acumular en el interior de la hervidora con el tiempo. La cal puede afectar al rendimiento de la hervidora. Elimine los depósitos de cal de su hervidora con regularidad siguiendo las instrucciones que encontrará en este manual de usuario.
Le recomendamos la siguiente frecuencia de eliminación de los depósitos de cal:
- Una vez cada 3 meses para zonas de agua blanda (hasta 18 dH).
- Una vez al mes para zonas de agua dura (más de 18 dH).

Utilice vinagre blanco (4 % de ácido acético) en el paso 6. Enjuague la hervidora y, a continuación, hierva dos veces (pasos 11-14) para eliminar todo el vinagre.

Solicitud de accesorios

Para comprar accesorios o piezas de repuesto, visite **www.shop.philips.com/service** o acuda a su distribuidor de Philips. También puede ponerse en contacto con el Servicio de Atención al Cliente de Philips en su país (consulte el folleto de garantía mundial para encontrar los datos de contacto).

Medio ambiente

- Al final de su vida útil, no tire el aparato junto con la basura normal del hogar. Llévelo a un punto de recogida oficial para su reciclado. De esta manera, ayudará a conservar el medio ambiente (Fig. 1).

Garantía y asistencia

Si necesita asistencia o información, visite **www.philips.com/support** o lea el folleto de garantía mundial independiente.

FRANÇAIS

Introduction

Félicitations pour votre achat et bienvenue dans l'univers Philips !
Pour profiter pleinement de l'assistance offerte par Philips, enregistrez votre produit à l'adresse suivante : www.philips.com/welcome.

Important

Lisez attentivement ces informations importantes avant d'utiliser l'appareil et conservez-les pour un usage ultérieur.

Avertissement

- Évitez les éclaboussures sur le connecteur
- N'utilisez pas la bouilloire de façon incorrecte pour éviter tout risque de blessure
- N'utilisez pas l'appareil si la fiche, le cordon d'alimentation, le socle ou la bouilloire elle-même est endommagé(e). Si le cordon d'alimentation est endommagé, il doit être remplacé par Philips, par un Centre Service Agréé Philips ou par un technicien qualifié afin d'éviter tout accident.
- Cet appareil peut être utilisé par des enfants âgés de 8 ans ou plus, des personnes dont les capacités physiques, sensorielles ou intellectuelles sont réduites ou des personnes manquant d'expérience et de connaissances, à condition que ces enfants ou personnes soient sous surveillance ou qu'ils aient reçu des instructions quant à l'utilisation sécurisée de l'appareil et qu'ils aient pris connaissance des dangers encourus. Le nettoyage et l'entretien ne doivent pas être réalisés par des enfants sauf s'ils sont âgés de plus de 8 ans et sous surveillance. Tenez l'appareil et son cordon hors de portée des enfants de moins de 8 ans.
- Les enfants ne doivent pas jouer avec l'appareil.
- Tenez le cordon d'alimentation, le socle et la bouilloire à l'écart des surfaces chaudes.
- Ne placez pas l'appareil sur une surface avec rebords (un plateau par exemple) car l'eau pourrait s'accumuler sous l'appareil et provoquer un accident.
- Débranchez l'appareil et laissez-le refroidir avant de le nettoyer. N'immergez en aucun cas la bouilloire ou le socle dans l'eau ni dans tout autre liquide. Nettoyez l'appareil uniquement à l'aide d'un chiffon humide et d'un détergent doux.

Attention

- Branchez l'appareil uniquement sur une prise secteur mise à la terre.
- N'utilisez la bouilloire qu'avec le socle d'origine.
- La bouilloire est uniquement conçue pour chauffer et bouillir de l'eau.
- Ne remplissez jamais la bouilloire au-delà de l'indication du niveau maximal. Si la bouilloire est trop remplie, de l'eau bouillante risque de s'échapper du bec verseur et de provoquer des brûlures.
- Attention : l'extérieur de la bouilloire et l'eau qu'elle contient deviennent très chauds pendant et quelque temps après son utilisation. Déplacez la bouilloire uniquement à l'aide de sa poignée. Faites également attention à la vapeur brûlante s'échappant de la bouilloire.
- Cet appareil est destiné à un usage domestique et dans des environnements similaires tels que les fermes, les chambres d'hôte, les cuisines destinées aux employés dans les entreprises, magasins et autres environnements de travail, les clients dans des hôtels, motels et autres environnements résidentiels.

Protection contre le fonctionnement à sec

Cette bouilloire est équipée d'une protection anti-marche à vide : elle s'éteint automatiquement si vous l'allumez accidentellement et qu'il n'y a pas ou pas assez d'eau dans le réservoir. Laissez la bouilloire refroidir pendant 10 minutes. Ensuite, soulevez-la de son socle. La bouilloire est de nouveau prête à l'emploi.

Champs électromagnétiques (CEM)

Cet appareil Philips est conforme à toutes les normes relatives aux champs électromagnétiques (CEM).

Nettoyage

- Débranchez toujours le socle avant de le nettoyer.
- Ne plongez jamais la bouilloire ou le socle dans l'eau.

Nettoyage de la bouilloire et du socle

Nettoyez l'extérieur et le socle de la bouilloire avec un chiffon doux et humide.

Attention : ne laissez pas le chiffon humide entrer en contact avec le cordon, la prise et le connecteur du socle.

Détartrage de la bouilloire

Selon la dureté de l'eau dans votre région, des dépôts de calcaire peuvent se former progressivement à l'intérieur de la bouilloire. Le calcaire peut affecter les performances de la bouilloire. Détartrez régulièrement la bouilloire en suivant les instructions de ce manuel d'utilisation.
Il est conseillé de détartrer votre appareil comme suit :
- tous les 3 mois si votre eau est douce (jusqu'à 18 TH) ;
- chaque mois si votre eau est dure (supérieure à 18 TH).

Utilisez du vinaigre blanc (4 % d'acide acétique) à l'étape 6. Rincez la bouilloire et faites bouillir deux fois (étapes 11 à 14) pour enlever tout le vinaigre.

Commande d'accessoires

Pour acheter des accessoires ou des pièces de rechange, visitez le site Web **www.shop.philips.com/service** ou rendez-vous chez votre revendeur Philips. Vous pouvez aussi contacter le Service Consommateurs Philips de votre pays (voir le dépliant de garantie internationale pour les coordonnées).

Environnement

- Lorsqu'il ne fonctionnera plus, ne jetez pas l'appareil avec les ordures ménagères mais déposez-le à un endroit assigné à cet effet, où il pourra être recyclé. Vous contribuerez ainsi à la protection de l'environnement (Fig. 1).

Garantie et assistance

Si vous avez besoin d'une assistance ou d'informations supplémentaires, consultez le site Web **www.philips.com/support** ou lisez le dépliant séparé sur la garantie internationale.

INDONESIA

Pendahuluan

Selamat atas pembelian Anda dan selamat datang di Philips!
Untuk memanfaatkan sepenuhnya dukungan yang ditawarkan Philips, daftarkan produk Anda di www.philips.com/welcome.

Penting

Baca informasi penting ini dengan saksama sebelum menggunakan alat dan simpanlah untuk referensi nanti.

Peringatan

- Jaga konektor agar terhindar dari tumpahan
- Jangan menggunakan ketel ini untuk tujuan lain guna menghindari kemungkinan cidera
- Jangan menggunakan alat ini jika steker, kabel listrik, alas atau ketel ini sendiri dalam keadaan rusak. Jika kabel listrik rusak, maka harus diganti oleh Philips, pusat layanan resmi Philips atau orang yang mempunyai keahlian sejenis agar terhindar dari bahaya.
- Alat ini dapat digunakan oleh anak-anak minimal berusia 8 tahun ke atas dan orang dengan cacat fisik, indera atau kecakapan mental yang kurang atau kurang pengalaman dan pengetahuan jika mereka diberi pengawasan atau petunjuk mengenai cara penggunaan alat yang aman dan mengerti bahayanya. Pembersihan dan perawatan pengguna tidak boleh dilakukan oleh anak-anak kecuali mereka berusia lebih dari 8 tahun dan dalam pengawasan. Jauhkan alat dan kabelnya dari jangkauan anak-anak yang berusia kurang dari 8 tahun.
- Anak-anak dilarang memainkan alat ini.
- Jauhkan kabel listrik, alas dan ketel ini dari permukaan yang panas.
- Jangan letakkan alat pada permukaan yang tertutup (yakni baki saji), karena dapat menyebabkan air mengumpul di bawah alat, yang menyebabkan keadaan yang membahayakan.
- Sebelum membersihkan alat, tunggu sampai alat mendingin. Jangan merendam ketel atau alasnya ke dalam air atau cairan lain. Hanya bersihkan alat menggunakan kain lembap dan cairan pembersih yang lembut.

Perhatian

- Alat hanya boleh dihubungkan ke stopkontak dinding yang memiliki arde.
- Hanya gunakan ketel bersama dengan alasnya yang asli.
- Ketel hanya ditujukan untuk memanaskan dan merebus air.
- Jangan mengisi ketel melebihi tanda batas maksimum. Jika ketel terlalu penuh, air mendidih dapat keluar dari ceratnya dan menyebabkan melepuh.
- Hati-hati: bagian luar ketel dan air di dalamnya menjadi panas selama dan beberapa saat setelah penggunaan. Hanya angkat ketel pada pegangannya. Hati-hati terhadap uap panas yang keluar dari ketel.
- Alat ini ditujukan untuk penggunaan rumah tangga dan penggunaan serupa seperti rumah ladang, lingkungan yang menyediakan tempat tidur dan sarapan, area staf dapur di toko, kantor, dan lingkungan kerja lainnya dan oleh klien di hotel, motel, dan lingkungan berjenis tempat tinggal lainnya.

Perlindungan merebus saat kering

Ketel ini dilengkapi dengan perlindungan merebus saat kering: ketel akan mati secara otomatis jika Anda tidak sengaja menghidupkannya saat tidak ada atau tidak cukup air di dalamnya. Biarkan ketel mendingin selama 10 menit lalu angkat ketel dari alasnya. Lalu, ketel siap digunakan lagi.

Medan elektromagnet (EMF)

Alat Phillips ini mematuhi semua standar yang terkait dengan medan elektromagnet (EMF).

Membersihkan

- Selalu lepas alasnya sebelum membersihkannya
- Jangan sekali-kali merendam ketel atau alasnya dalam air.

Membersihkan ketel dan alasnya

Bersihkan bagian luar ketel dan alasnya dengan kain lembap yang lembut.

Perhatian: Jangan biarkan kain lembap bersentuhan dengan kabel, steker, dan konektor pada alasnya.

Membersihkan kerak pada ketel

Bergantung pada kesadahan air di area Anda, kerak mungkin akan terbentuk di dalam ketel seiring waktu. Kerak dapat mempengaruhi kinerja ketel. Bersihkan kerak di ketel secara teratur sesuai dengan petunjuk dalam petunjuk pengguna ini.
Kami menyarankan frekuensi pembersihan kerak berikut:
- Setiap 3 bulan sekali untuk wilayah dengan air yang tidak sadah (hingga 18 dH).
- Sebulan sekali untuk wilayah dengan air yang sadah (lebih dari 18 dH).

Gunakan cuka putih (4% asam asetat) di langkah 6. Bilas ketel dan rebus dua kali (langkah 11-14) untuk menghilangkan semua cuka.

Memesan aksesori

Untuk membeli aksesori atau suku cadang, kunjungi **www.shop.philips.com/service** atau kunjungi dealer Philips Anda. Anda juga dapat menghubungi Pusat Layanan Konsumen Philips di negara Anda (lihat pamflet garansi internasional untuk rincian kontak).

Lingkungan

- Jangan membuang alat bersama limbah rumah tangga biasa jika alat sudah tidak bisa dipakai lagi, tetapi serahkan ke tempat pengumpulan barang bekas yang resmi untuk didaur ulang. Dengan melakukan hal ini, Anda ikut membantu menjaga kelestarian lingkungan (Gbr. 1).

Garansi dan dukungan

Jika Anda membutuhkan informasi atau dukungan, harap kunjungi **www.philips.com/support** atau bacalah pamflet garansi internasional.

한국어

소개

필립스 제품을 구입해 주셔서 감사합니다!
필립스가 드리는 지원 혜택을 받으실 수 있도록 www.philips.com/welcome에서 제품을 등록하십시오.

중요

본 제품을 사용하기 전에 이 중요 정보를 주의 깊게 읽고 나중에 참조할 수 있도록 잘 보관하십시오.

경고

- 연결부에 물이 닿지 않도록 주의하십시오.
- 부상의 위험이 있으므로 제품을 본래 용도 이외의 다른 목적으로 사용하지 마십시오.
- 플러그, 전원 코드, 받침대 또는 전기주전자 자체가 손상된 경우에는 본 제품을 사용하지 마십시오. 전원 코드가 손상된 경우, 안전을 위해 필립스 서비스 센터 또는 필립스 서비스 지정점에 의뢰하여 교체하십시오.
- 8세 이상의 아이들과 신체적인 감각 및 정신적인 능력이 떨어지거나 경험과 지식이 풍부하지 않은 성인이 이 제품을 사용하려면 제품 사용과 관련하여 안전하게 사용할 수 있도록 지시사항을 충분히 숙지한 사람의 도움을 받아야 합니다. 8세 이하 및 관리 하에 있지 않은 어린이가 제품을 청소 및 관리할 수 없습니다. 제품 및 코드를 8세 이하 어린이의 손이 닿지 않는 장소에 보관하십시오.
- 어린이가 제품을 가지고 놀지 않도록 하십시오.
- 전원 코드, 받침대 및 제품이 뜨거운 표면에 닿지 않도록 하십시오.
- 쟁반처럼 주변부가 바닥을 에워 싸는 표면에 제품을 놓지 마십시오. 제품 아래에 물이 고여 매우 위험할 수 있습니다.
- 제품을 세척하기 전에 플러그를 뽑고 열기를 식히십시오. 주전자나 받침대를 물 또는 다른 액체에 담그지 마십시오. 젖은 천과 중성 세제만 사용하여 닦으십시오.

주의사항

- 제품은 반드시 접지된 벽면 콘센트에 연결하십시오.
- 전기주전자는 반드시 원래의 받침대를 사용하십시오.
- 전기주전자는 물을 데우거나 끓이는 용도로만 사용하는 제품입니다.
- 전기주전자에 최대량 표시인 MAX 눈금 이상 물을 넣지 마십시오. 물을 너무 많이 넣을 경우, 끓는 물이 배출구 밖으로 넘쳐 화상을 입을 수 있습니다.
- 주의: 물을 가열하는 중이거나 사용한 직후에는 한동안 전기주전자 외관과 내부의 물이 뜨겁습니다. 반드시 손잡이를 잡고 들어올려 주십시오. 전기주전자에서 나오는 수증기도 매우 뜨거우므로 주의하십시오.
- 본 제품은 가정 및 다음과 같은 유사 환경(농장 내 주거 시설, 민박 시설, 매장, 사무실 및 기타 작업 환경 내 직원용 탕비실, 호텔 및 기타 숙박 시설)에서 사용하도록 설계되었습니다.
- 뚜껑을 열고 제품을 작동시킬 경우, 자동 전원 차단이 되지 않아 과열됩니다. 반드시 뚜껑을 닫고 사용하시기 바랍니다

건조 상태 가열 방지 기능

이 전기주전자에는 건조 상태 가열 방지 기능이 장착되어 있습니다. 주전자 속에 물이 없거나 충분하지 않은 상태에서 우연히 제품 전원이 켜진 경우, 이 장치가 전원을 자동으로 꺼 줍니다. 전기주전자를 10분 동안 식힌 후 받침대에서 주전자를 들어 올리면 전기주전자를 다시 사용할 수 있게 됩니다.

EMF(전자기장)

필립스 제품은 EMF(전자기장)와 관련된 모든 기준을 준수합니다.

세척

- 제품을 청소하기 전에는 항상 제품 받침대의 전원 코드를 뽑으십시오.
- 전기주전자와 받침대는 절대로 물에 담그지 마십시오.

전기주전자 및 받침대 청소

전기주전자 외부와 받침대는 물을 적신 부드러운 천을 사용하여 닦으십시오.

주의: 코드, 플러그 및 받침대 연결부에 젖은 천이 닿지 않도록 주의하십시오.

전기주전자의 석회질 제거

지역에 공급되는 물의 경도에 따라 시간이 지나면 전기주전자 내부에 석회질이 생성될 수 있습니다. 석회질은 전기주전자 성능에 영향을 줄 수 있으므로 사용 설명서의 지침을 따라 정기적으로 석회질을 제거하십시오.
다음과 같은 주기로 석회질을 제거하십시오.
- 연수(18dH 이하) 지역에서는 3개월에 한번
- 경수(18dH 이상) 지역에서는 한 달에 한번

6단계에서는 흰 식초(아세트산 4%)를 사용하십시오. 전기주전자를 헹군 후 석회질을 모두 제거하기 위해 두 번 끓이십시오(11-14단계).

액세서리 주문

액세서리나 교체 부품을 구입하려면 웹사이트 (**www.mall.philips.co.kr**) 또는 필립스 대리점을 방문하십시오. 해당 지역의 필립스 고객 상담실에 문의하셔도 됩니다. 자세한 연락처는 제품 보증서를 참조하십시오.

환경

- 수명이 다 된 제품은 일반 가정용 쓰레기와 함께 버리지 말고 지정된 재활용품 수거 장소에 버리십시오. 이를 통해 환경 보호에 동참하실 수 있습니다(그림 1).

보증 및 지원

보다 자세한 정보나 지원이 필요한 경우에는 필립스 웹사이트 (**www.philips.com/support**)를 방문하시거나 제품 보증서를 참조하십시오.

BAHASA MELAYU

Pengenalan

Tahniah atas pembelian anda dan selamat menggunakan Philips!
Untuk mendapatkan manfaat sepenuhnya daripada sokongan yang ditawarkan oleh Philips, daftarkan produk anda di www.philips.com/welcome.

Penting

Baca maklumat penting ini dengan teliti sebelum anda menggunakan perkakas dan simpan ia untuk rujukan masa depan.

Amaran

- Elakkan tumpahan pada penyambung
- Jangan salah gunakan cerek ini untuk sebarang tujuan selain daripada yang dimaksudkan untuk mengelakkan kemungkinan kecederaan

- Jangan gunakan perkakas jika plag, kord sesalur kuasa, tapak atau perkakas itu sendiri rosak. Jika kord sesalur rosak, ia mesti diganti oleh Philips, pusat servis yang dibenarkan oleh Philips ataupun pihak lain seumpamanya yang layak bagi mengelakkan bahaya.
- Perkakas ini boleh digunakan oleh kanak-kanak berumur 8 tahun dan ke atas dan orang yang kurang keupayaan fizikal, deria atau mental, atau kekurangan pengalaman dan pengetahuan jika mereka diberi pengawasan dan arahan berkaitan penggunaan perkakas secara selamat dan memahami bahaya yang mungkin berlaku. Pembersihan dan penyelenggaraan tidak boleh dilakukan oleh kanak-kanak kecuali mereka berumur lebih daripada 8 tahun dan diawasi. Jauhkan perkakas dan kordnya jauh dari jangkauan kanak-kanak yang berumur kurang daripada 8 tahun.
- Kanak-kanak tidak sepatutnya bermain dengan perkakas ini.
- Jauhkan kord, tapak dan perkakas daripada permukaan panas.
- Jangan letak perkakas di atas permukaan yang tertutup (cth. dulang hidangan), kerana ini boleh menyebabkan air berkumpul di bawah perkakas, mengakibatkan situasi yang berbahaya.
- Cabut plag perkakas dan biarkan sehingga sejuk sebelum anda membersihkannya. Jangan tenggelamkan cerek atau tapaknya ke dalam air atau cecair lain. Hanya bersihkan perkakas dengan kain lembap dan agen pembersih yang lembut.

Awas

- Sambungkan perkakas hanya kepada soket dinding yang dibumikan.
- Hanya gunakan cerek dengan tapak asalnya.
- Cerek hanya bertujuan untuk memanaskan dan mendidihkan air.
- Jangan sekali-kali isikan cerek sehingga melebihi penunjuk paras maksimum. Jika cerek terlebih diisi, air yang sedang mendidih mungkin terpancut keluar dari muncung dan menyebabkan kelecuran.
- Berhati-hati: bahagian luar cerek dan air di dalamnya menjadi panas semasa dan selepas menggunakannya. Hanya angkat cerek dengan pegang pemegangnya. Juga berhati-hati terhadap stim panas yang keluar daripada cerek.
- Perkakas ini bertujuan untuk digunakan dalam rumah dan penggunaan serupa seperti rumah ladang, persekitaran jenis inap sarapan, kawasan dapur kakitangan dalam kedai, di pejabat dan di persekitaran kerja lain dan oleh pelanggan di hotel, motel dan jenis persekitaran perumahan lain.

Perlindungan masak-kering

Cerek ini dilengkapi dengan perlindungan didih kering: ia dimatikan secara automatik jika anda menghidupkannya dengan tidak sengaja apabila tiada air atau air tidak mencukupi. Biarkan cerek menyejuk selama 10 minit dan kemudian angkat cerek daripada tapaknya. Cerek kini sedia untuk digunakan semula.

Medan elektromagnet (EMF)

Perkakas Philips ini mematuhi semua piawai yang berkaitan dengan medan elektromagnet (EMF).

Pembersihan

- Sentiasa cabut plag perkakas sebelum anda mula membersihkannya.
- Jangan tenggelamkan cerek atau tapaknya di dalam air.

Bersihkan cerek dan tapaknya

Bersihkan bahagian luar cerek dan tapak cerek dengan kain lembut yang dilembapkan.

Awas: Jangan biarkan kain lembap menyentuhi kord, plag dan penyambung tapak.

Menanggalkan kerak cerek

Bergantung pada keliatan air di kawasan anda, kerak mungkin terbentuk dalam cerek lama-kelamaan. Kerak boleh menjejaskan prestasi cerek. Buang kerak daripada cerek dengan kerap dengan mengikuti arahan dalam manual pengguna ini.
Kami mengesyorkan kekerapan menanggalkan kerak berikut:
- Sekali setiap 3 bulan bagi kawasan berair lembut (sehingga 18 dH).
- Sekali sebulan bagi kawasan berair liat (lebih daripada 18dH).

Gunakan cuka putih (4% asid asetik) dalam langkah 6. Bilas cerek dan kemudian didih dua kali (langkah 11-14) untuk mengeluarkan semua cuka.

Memesan aksesori

Untuk membeli aksesori atau barang ganti, lawati **www.shop.philips.com/service** atau pergi ke penjual Philips anda. Anda juga boleh menghubungi Pusat Layanan Pelanggan di negara anda (lihat risalah jaminan sedunia untuk butiran hubungan).

Alam sekitar

- Jangan buang perkakas ini dengan sampah rumah biasa di akhir hayatnya, sebaliknya bawanya ke pusat pungutan rasmi untuk dikitar semula. Dengan melakukan ini, anda membantu memelihara alam sekitar (Rajah 1).

Jaminan dan sokongan

Jika anda perlukan maklumat atau sokongan, sila lawati **www.philips.com/support** atau baca risalah jaminan sedunia.

PORTUGUÊS DO BRASIL

Introdução

Parabéns pela sua compra e seja bem-vindo à Philips!
Para usufruir de todas as vantagens da assistência oferecida pela Philips, registe o seu produto em www.philips.com/welcome.

Importante

Leia cuidadosamente estas informações importantes antes de utilizar o aparelho e guarde-o para uma eventual consulta futura.

Aviso

- Evite derrames no conector
- Não utilize este jarro para outros fins que não os previstos, para evitar potenciais ferimentos.
- Não utilize o aparelho se a ficha, o cabo de alimentação, a base ou o próprio jarro estiverem danificados. Se o fio estiver danificado, deve ser sempre substituído pela Philips, por um centro de assistência autorizado da Philips ou por pessoal devidamente qualificado para se evitarem situações de perigo.
- Este aparelho pode ser utilizado por crianças com idade igual ou superior a 8 anos e por pessoas com capacidades físicas, sensoriais ou mentais reduzidas, ou com falta de experiência e conhecimento, caso tenham sido supervisionadas ou lhes tenham sido dadas instruções relativas à utilização segura do aparelho e se forem alertadas para os perigos envolvidos. A limpeza e a manutenção do utilizador não podem ser efectuadas por crianças, a não ser que tenham idade superior a 8 anos e sejam supervisionadas. Mantenha o aparelho e o cabo fora do alcance de crianças com idade inferior a 8 anos.
- As crianças não podem brincar com o aparelho.
- Mantenha o fio de alimentação, a base e o jarro afastados de superfícies quentes.
- Não coloque o aparelho numa superfície fechada (por exemplo, num tabuleiro de servir), pois pode provocar a acumulação da água por baixo do aparelho, resultando numa situação perigosa.
- Antes de limpar o aparelho, desligue-o da corrente e deixe-o arrefecer. Não mergulhe o jarro ou a base em água ou noutro líquido. Limpe o aparelho apenas com um pano húmido e um detergente suave.

Atenção

- Ligue o aparelho apenas a uma tomada com ligação à terra.
- O jarro só deve ser utilizado com a sua base original.
- O jarro destina-se unicamente a aquecer e ferver água.
- Nunca encha o jarro acima da indicação do nível máximo. Se o jarro estiver demasiado cheio, a água a ferver pode ser expelida através do bico e provocar queimaduras.
- Cuidado: o exterior do jarro eléctrico e a água no seu interior aquecem muito durante o funcionamento e mantêm-se quentes durante algum tempo. Levante o jarro eléctrico apenas pela pega. Tenha também cuidado com o vapor quente libertado pelo jarro.
- Este aparelho destina-se a ser utilizado em ambientes domésticos e aplicações semelhantes, como quintas, ambientes tipo "alojamento e pequeno-almoço", copas de pessoal em lojas, escritórios e outros ambientes de trabalho; por clientes em hotéis, motéis e outros tipos de ambientes residenciais.

Protecção contra funcionamento a seco

Este jarro está equipado com uma protecção contra funcionamento a seco: desliga automaticamente o jarro se este for ligado acidentalmente sem ter água ou se a água não for suficiente. Deixe o jarro arrefecer durante 10 minutos e, em seguida, levante-o da sua base. O jarro está pronto para ser utilizado novamente.

Campos electromagnéticos (CEM)

Este aparelho Philips respeita todas as normas relacionadas com campos electromagnéticos (CEM).

Limpeza

- Desligue sempre a base da corrente antes de a limpar.
- Nunca mergulhe o jarro nem a base em água.

Limpeza do jarro e da base

Limpe o exterior do jarro e a base com um pano macio humedecido.

Cuidado: não permita que o pano húmido entre em contacto com o fio de alimentação, a ficha e com o conector da base.

Descalcificação do jarro

Dependendo da dureza da água na sua área, com o passar do tempo, pode acumular-se calcário no interior do jarro. O calcário pode afectar o desempenho do jarro. Remova regularmente o calcário do jarro seguindo as instruções neste manual do utilizador. Recomendamos a seguinte frequência de remoção do calcário:
- Uma vez a cada 3 meses nas zonas com água menos dura (até 18 dH).
- Uma vez todos os meses nas zonas onde a água for dura (mais de 18 dH).

Utilize vinagre branco (4% de ácido acético) no passo 6. Enxagúe o jarro e, em seguida, ferva água duas vezes (passos 11 a 14) para eliminar todo o vinagre.

Encomendar acessórios

Para comprar acessórios ou peças sobresselentes, visite **www.shop.philips.com/service** ou dirija-se ao seu revendedor Philips.
Também pode contactar o Centro do Apoio ao Cliente da Philips no seu país (consulte os detalhes de contacto no folheto da garantia mundial).

Meio ambiente

- No final da vida útil do aparelho, não o elimine com os resíduos habituais; deposite-o num ponto de reciclagem oficial. Ao fazê-lo, ajuda a preservar o ambiente (Fig. 1).

Garantia e assistência

Se precisar de informações ou assistência, visite **www.philips.com/support** ou leia o folheto da garantia mundial em separado.

ภาษาไทย

ข้อมูลเบื้องต้น

ขอแสดงความยินดีกับผลิตภัณฑ์ใหม่และต้อนรับเข้าสู่โลกของฟิลิปส์!
เพื่อให้คุณได้รับประโยชน์อย่างเต็มที่จากบริการที่ Philips มอบให้ โปรดลงทะเบียนผลิตภัณฑ์ของคุณที่ www.philips.com/welcome

ข้อสำคัญ

โปรดอ่านข้อมูลที่สำคัญอย่างละเอียดก่อนใช้งานเครื่องและเก็บคู่มือไว้เพื่อใช้อ้างอิงในภายหลัง

คำเตือน

- หลีกเลี่ยงการทำน้ำหกเลอะเทอะบริเวณช่องเสียบ
- ห้ามนำกาต้มน้ำนี้ไปใช้นอกเหนือจากจุดประสงค์การใช้งานที่ระบุ เพื่อหลีกเลี่ยงการบาดเจ็บที่อาจเกิดขึ้น
- ห้ามใช้เครื่อง หากปลั๊กไฟ สายไฟ ฐานหรือตัวกาต้มน้ำชำรุด หากสายไฟชำรุด ควรนำไปเปลี่ยนที่บริษัทฟิลิปส์ หรือศูนย์บริการที่ได้รับอนุญาตจากฟิลิปส์ หรือบุคคลที่ผ่านการอบรมจากฟิลิปส์ดำเนินการเปลี่ยนให้ เพื่อหลีกเลี่ยงอันตรายที่อาจเกิดขึ้นได้
- เครื่องนี้สามารถใช้โดยเด็กอายุ 8 ปีขึ้นไป รวมถึงบุคคลที่มีสภาพร่างกายไม่สมบูรณ์ ประสาทสัมผัสไม่สมบูรณ์หรือสภาพจิตใจไม่ปกติ หรือขาดประสบการณ์และความรู้ความเข้าใจ โดยต้องอยู่ในการควบคุมดูแลหรือได้รับคำแนะนำในการใช้งานที่ปลอดภัยและเข้าใจถึงอันตรายที่เกี่ยวข้องในการใช้งาน ห้ามให้เด็กทำความสะอาดและดูแลรักษาเครื่อง เว้นแต่เด็กอายุ 8 ปีขึ้นไป และอยู่ภายใต้การควบคุมดูแล เก็บเครื่องและสายไฟให้ห่างจากมือเด็กอายุต่ำกว่า 8 ปี
- ห้ามเด็กเล่นเครื่อง
- ควรเก็บสายไฟ ฐานและตัวเครื่องให้ห่างจากพื้นผิวที่มีความร้อน
- ห้ามวางเครื่องบนพื้นที่มีการห่อหุ้ม (เช่น ถาดเสิร์ฟ) เพราะอาจทำให้น้ำสะสมอยู่ใต้เครื่อง ซึ่งอาจเกิดอันตรายร้ายแรงได้
- ดึงปลั๊กออกและปล่อยให้เครื่องเย็นลงก่อนที่คุณจะทำความสะอาด ห้ามจุ่มกาต้มน้ำหรือฐานลงในน้ำหรือของเหลวใดๆ ให้ทำความสะอาดเครื่องด้วยผ้าชุบน้ำพอหมาดและน้ำยาทำความสะอาดฤทธิ์อ่อนเท่านั้น

ข้อควรระวัง

- เสียบปลั๊กไฟเข้ากับเต้ารับที่ต่อสายดินไว้เรียบร้อยแล้วเท่านั้น
- ควรใช้งานกาต้มน้ำร่วมกับฐานที่ให้มาเท่านั้น
- กาต้มน้ำนี้ใช้สำหรับการต้มน้ำและอุ่นน้ำให้ร้อนเท่านั้น
- ห้ามเติมน้ำในกาเกินกว่าระดับสูงสุดที่ระบุ หากเติมน้ำในกาสูงเกินกว่าระดับที่ระบุ น้ำเดือดอาจถูกต้มออกจากปากพวย และเป็นเหตุให้เกิดน้ำร้อนลวก
- ข้อควรระวัง: ด้านนอกของกาต้มน้ำและน้ำข้างในจะร้อนระหว่างต้มและหลังจากนั้นระยะหนึ่ง ให้ยกกาต้มน้ำบริเวณที่จับเท่านั้น และระวังไอความร้อนที่ออกมาจากกาต้มน้ำ
- ตัวเครื่องเหมาะสำหรับใช้งานภายในครัวเรือนและการใช้งานที่มีวัตถุประสงค์คล้ายคลึงกัน เช่น บ้านในฟาร์ม, ห้องพักพร้อมบริการอาหาร (bed and breakfast), ห้องครัวสำหรับพนักงานในร้านค้า, สำนักงานและสำนักงานลักษณะอื่นๆ และเพื่อลูกค้าในโรงแรม โมเต็ล และที่พักในประเภทอื่นๆ

ระบบป้องกันกาต้มน้ำแห้ง

กาต้มน้ำมีระบบป้องกันการต้มน้ำแห้ง โดยที่กาต้มน้ำจะปิดการทำงานโดยอัตโนมัติหากคุณบังเอิญต้มน้ำขณะที่ไม่มีน้ำหรือมีน้ำไม่เพียงพอ ปล่อยให้กาต้มน้ำเย็นลงเป็นเวลา 10 นาทีแล้วยกกาต้มน้ำออกจากฐาน จากนั้นกาต้มน้ำจะพร้อมใช้งานอีกครั้ง

คลื่นแม่เหล็กไฟฟ้า (EMF)

เครื่องของ Philips รุ่นนี้สอดคล้องตามมาตรฐานด้านคลื่นแม่เหล็กไฟฟ้า (EMF)

การทำความสะอาด

- ถอดปลั๊กออกทุกครั้งก่อนทำความสะอาดฐานกาต้มน้ำ
- ห้ามจุ่มกาต้มน้ำหรือฐานลงในน้ำเป็นอันขาด

การทำความสะอาดกาต้มน้ำและฐาน

ทำความสะอาดพื้นผิวด้านนอกของกาต้มน้ำและฐานด้วยใช้ผ้านุ่มชุบน้ำพอหมาด

ข้อควรระวัง: อย่าให้ผ้าที่บิดพอหมาดนั้นสัมผัสกับสายไฟ ปลั๊กไฟ และส่วนเชื่อมต่อของฐานกาต้มน้ำ

การขจัดคราบตะกรันกาต้มน้ำ

ขึ้นอยู่กับความกระด้างของน้ำภายในพื้นที่ของคุณ ตะกรันอาจสะสมภายในกาต้มน้ำหลังจากใช้งานไปได้สักระยะหนึ่ง ตะกรันอาจส่งผลกระทบต่อประสิทธิภาพของกาต้มน้ำ ให้ขจัดตะกรันอย่างสม่ำเสมอโดยทำตามคำแนะนำในคู่มือการใช้งาน
เราขอแนะนำความถี่ในการขจัดตะกรันดังนี้:
- ทำความสะอาดทุกๆ 3 เดือนสำหรับบริเวณที่น้ำประปามีความกระด้างน้อย (ไม่เกิน 18 dH)
- ทำความสะอาดทุกเดือนสำหรับบริเวณที่น้ำประปามีความกระด้างพอสมควร (มากกว่า 18 dH)

ใช้น้ำส้มสายชูขาว (กรดอะซิติก 4%) ในขั้นตอนที่ 6 ล้างกาต้มน้ำแล้วต้มน้ำสองครั้ง (ขั้นตอนที่ 11-14) เพื่อล้างน้ำส้มสายชูออกให้หมด

การสั่งซื้ออุปกรณ์เสริม

หากต้องการซื้ออุปกรณ์เสริมหรืออะไหล่ โปรดเยี่ยมชม **www.shop.philips.com/service** หรือไปที่ตัวแทนจำหน่าย Philips คุณสามารถติดต่อศูนย์บริการลูกค้า Philips ในประเทศของคุณ (ดูรายละเอียดการติดต่อจากเอกสารแผ่นพับเกี่ยวกับการรับประกันทั่วโลก)

สิ่งแวดล้อม

- ห้ามทิ้งเครื่องรวมกับขยะในครัวเรือนทั่วไป เมื่อเครื่องหมดอายุการใช้งานแล้ว ควรทิ้งลงในถังขยะสำหรับนำกลับไปใช้ใหม่ได้ (รีไซเคิล) ด้วยวิธีนี้ คุณสามารถช่วยรักษาสิ่งแวดล้อมได้ (รูปที่ 1)

การรับประกันและสนับสนุน

หากคุณต้องการข้อมูลหรือการสนับสนุน โปรดเข้าชมเว็บไซต์ **www.philips.com/support** หรืออ่านข้อมูลจากเอกสารแผ่นพับที่แยกเฉพาะ เกี่ยวกับการรับประกันทั่วโลก

TIẾNG VIỆT

Giới thiệu

Chúc mừng bạn đã mua hàng và chào mừng bạn đến với Philips!
Để được hưởng lợi ích đầy đủ từ hỗ trợ do Philips cung cấp, hãy đăng ký sản phẩm tại www.philips.com/welcome.

Quan trọng

Hãy đọc kỹ thông tin quan trọng này trước khi bạn sử dụng thiết bị và hãy cất giữ nó để tiện tham khảo sau này.

Cảnh báo

- Tránh làm đổ tràn lên đầu nối
- Không lạm dụng bình đun nào ngoài mục đích sử dụng chỉ định để tránh gây ra nguy cơ chấn thương
- Không sử dụng thiết bị nếu phích cắm điện, dây điện nguồn, chân đế hay ngay chính bình đun nước bị hư hỏng. Nếu dây điện nguồn bị hư hỏng, bạn nên thay dây điện tại trung tâm bảo hành của Philips, trung tâm bảo hành do Philips ủy quyền hoặc những nơi có khả năng và trình độ tương đương để tránh gây nguy hiểm.
- Trẻ em từ 8 tuổi trở lên và những người bị suy giảm năng lực về thể chất, giác quan hoặc tâm thần, hoặc thiếu kiến thức và kinh nghiệm có thể sử dụng thiết bị này nếu họ được giám sát hoặc hướng dẫn sử dụng thiết bị theo cách an toàn và nếu họ hiểu được các mối nguy hiểm liên quan. Không để trẻ em thực hiện vệ sinh hoặc bảo dưỡng dành cho người dùng trừ khi chúng trên 8 tuổi và được giám sát. Để thiết bị và dây điện ngoài tầm với của trẻ em dưới 8 tuổi.
- Không để trẻ em chơi đùa với thiết bị.
- Không để dây điện, chân đế và bình đun nước trên bề mặt nóng.
- Không đặt thiết bị lên một bề mặt kín (ví dụ như khay đựng đồ ăn), vì như vậy có thể làm cho nước tích tụ dưới thiết bị, dẫn đến tình huống nguy hiểm.
- Rút phích cắm của thiết bị ra và để cho thiết bị nguội xuống trước khi làm sạch. Không nhúng bình đun hay chân đế vào trong nước hay vào bất cứ chất lỏng nào khác. Chỉ làm sạch thiết bị bằng một miếng vải ẩm và chất tẩy rửa tác dụng nhẹ.

Chú ý

- Chỉ nối thiết bị vào ổ cắm điện có dây tiếp đất.
- Chỉ sử dụng bình đun với chân đế đi theo bình.
- Bình đun chỉ dùng để làm nóng và đun sôi nước.
- Không cho nước vào bình đun vượt quá mức tối đa. Nếu cho quá nhiều nước vào bình đun, nước sôi có thể bị tràn ra ngoài từ vòi rót nước và gây bỏng.
- Cẩn thận: vỏ ngoài của bình đun và nước trong bình đun trở nên nóng trong khi sử dụng và một thời gian sau đó. Chỉ nhấc bình đun lên bằng tay cầm. Đồng thời thận trọng với hơi nước nóng thoát ra khỏi bình đun.
- Thiết bị này được thiết kế để sử dụng trong gia đình và những nơi tương tự như: nhà ở trang trại, khách sạn ở qua đêm, khu vực bếp cho nhân viên trong cửa hàng, văn phòng và các môi trường làm việc khác và bởi khách hàng trong khách sạn, nhà nghỉ và các môi trường cư trú khác.

Bảo vệ chống sôi khô

Bình đun này được trang bị chức năng bảo vệ chống sôi khô: bình đun tự động tắt khi bạn vô tình bật bình đun mà không có nước hoặc không có đủ nước bên trong bình. Để bình đun nguội xuống trong 10 phút rồi nhấc bình đun ra khỏi chân đế. Sau đó bình đun đã sẵn sàng để sử dụng trở lại.

Điện từ trường (EMF)

Thiết bị Philips này tuân thủ tất cả các tiêu chuẩn liên quan đến điện từ trường (EMF).

Làm sạch

- Luôn rút phích cắm điện của chân đế ra trước khi làm vệ sinh
- Không nhúng bình đun hay chân đế của bình đun vào trong nước.

Làm sạch bình đun và chân đế

Làm sạch vỏ ngoài của bình đun và chân đế bằng một miếng vải ẩm mềm.

Cảnh báo: Không để vải ẩm tiếp xúc với dây dẫn, phích cắm và đầu nối của chân đế.

Tẩy cặn bình đun

Tùy vào độ cứng của nước ở khu vực của bạn, cặn có thể tích tụ bên trong bình đun theo thời gian. Cặn có thể ảnh hưởng đến hiệu suất của bình đun. Tẩy cặn thường xuyên bằng cách làm theo các hướng dẫn trong hướng dẫn sử dụng này.
Chúng tôi khuyến cáo tần suất tẩy sạch cặn bám như sau:
- 3 tháng một lần mỗi đối với những vùng có nước mềm (tối đa 18dH).
- Mỗi tháng một lần đối với những vùng có nước cứng (cao hơn 18dH).

Dùng giấm trắng (4% axit axetic) ở bước 6. Rửa bình đun rồi đun sôi hai lần (bước 11-14) để khử sạch giấm.

Đặt mua các phụ kiện

Để mua phụ kiện hoặc phụ tùng thay thế, hãy truy cập **www.shop.philips.com/service** hoặc đến cửa hàng bán lẻ Philips của bạn. Bạn cũng có thể liên hệ với Trung tâm Chăm sóc Khách hàng của Philips tại quốc gia của bạn (hãy xem tờ rơi bảo hành toàn cầu để biết chi tiết liên hệ).

Môi trường

- Không vứt thiết bị cùng chung với rác thải gia đình thông thường khi ngừng sử dụng nó mà hãy đem thiết bị đến điểm thu gom chính thức để tái chế. Làm như vậy, sẽ giúp bảo vệ môi trường (Hình 1).

Bảo hành và hỗ trợ

Nếu bạn cần hỗ trợ hay để biết thông tin, vui lòng truy cập **www.philips.com/support** hoặc đọc tờ bảo hành toàn cầu riêng lẻ.

简体中文

简介

恭喜您购买了您的产品，欢迎您来到 Philips 大家庭！
为了让您能充分享受飞利浦提供的支持，请在 www.philips.com/welcome 上注册您的产品。

重要信息

使用产品之前，请仔细阅读本重要信息，并妥善保管以供日后参考。

警告

- 防止溢漏到连接器上
- 切勿错误地将该电水壶用于原定用途以外的用途，以免造成潜在的人身伤害。
- 如果插头、电源线、底座或电水壶本身已经损坏，请勿使用本产品。如果电源线损坏，为了避免危险，必须由飞利浦、飞利浦特约维修中心或有同等维修资格的专业人员来进行更换。
- 本产品适合由 8 岁或以上年龄的儿童以及肢体不健全、感觉或精神上有障碍或缺乏相关经验和知识的人士使用，但前提是有人对他们使用本产品进行监督或指导，以确保他们安全使用，并且让他们明白相关的危害。不要让儿童进行清洁和保养，除非儿童已年满 8 周岁且在有人监督的情况下。应将产品及其线缆置于 8 周岁以下儿童触及不到的地方。
- 不得让儿童玩耍本产品。
- 不要让电源线、底座和电水壶接触到热表面。
- 不要将产品置于围封式表面（如餐盘）上，因为这可能引起产品下面积水，从而发生危险。
- 清洁产品之前，先将电源插头拔掉，并待其冷却。不要将电水壶或底座浸入水或任何其他液体中。只能用湿布和温和的清洁剂清洁产品。

警告

- 产品只能使用带接地线的插座。
- 本水壶只能使用原装底座。
- 电水壶只能用来加热和烧水。
- 给电水壶加水时，不要超过最大水位标示。如果电水壶的水位过高，则水烧开时，会从壶嘴喷出，从而导致烫伤。
- 注意：在使用过程中和使用后的短时间内，电水壶的外表面和壶中的水会变得很烫。只能通过手柄提起电水壶。也要当心电水壶中冒出的热蒸汽。
- 本产品可用于家用及类似用途，如农庄、提供住宿和早餐类型的场所、商店、办公场所及其他工作环境中的员工厨房以及供旅店、旅馆及其他住宿型环境中的客人使用。

防干烧保护

该电水壶具有防干烧保护装置：如果在电水壶中无水或水太少的情况下意外通电，会自动切断电源。让电水壶冷却 10 分钟，然后再从底座上提起电水壶。这时电水壶方可再次使用。

电磁场 (EMF)

本飞利浦产品符合与电磁场 (EMF) 相关的所有标准。

清洁

- 清洁底座前，务必先将电源插头拔掉。
- 切勿将水壶或底座浸入水中。

清洁电水壶和底座

用柔软湿布擦拭壶的外表面和底部。

注意：切勿让湿布与电线、插头和底座连接器接触。

去除水垢

根据您所在地区水的硬度，一段时间后，电水壶内可能会积聚水垢。水垢可能会影响电水壶的性能。按照用户手册中的说明定期为电水壶除垢。
我们建议您按以下频率去除水垢：
- 在软水（最高 18dH）地区，每三个月一次。
- 在硬水（大于 18dH）地区，每月一次。

在步骤 6 中使用白醋（4% 醋酸）。冲洗电水壶并煮两次水（步骤 11-14）以去除所有白醋。

订购附件

要购买附件或备件，请访问 **www.shop.philips.com/service** 或联系您的飞利浦经销商。您也可以联系您所在国家/地区的飞利浦客户服务中心（联系详情，请参阅全球保修卡）。

环保

- 弃置产品时，请不要将其与一般生活垃圾堆放在一起，应将其交给政府指定的回收中心。这样做有利于环保（图 1）。

保修和支持

如果您需要信息或支持，请访问 **www.philips.com/support** 或阅读单独的全球保修卡。

繁體中文

簡介

恭喜您購買本產品並歡迎加入飛利浦！
請至 www.Philips.com/welcome 註冊您的產品，以獲得飛利浦提供的完整支援。

重要事項

使用本產品前，請先仔細閱讀此重要資訊，並保留說明以供日後參考。

警示

- 避免液體潑灑到接頭
- 請務必以正確的方式使用本電動煮水器，不可用於原始設計之外的用途，以避免潛在危險
- 如果插頭、電源線、底座或電動煮水器本身有損傷時，則請勿使用。如果電源線損壞，則必須交由飛利浦、飛利浦授權之服務中心，或是具備相同資格的技師更換，以免發生危險。
- 在有人從旁監督或適當指示如何安全使用本產品，以及瞭解潛在危險的狀況下，本產品可供 8 歲以上兒童、身體官能或心智能力退化者，或是經驗與使用知識缺乏者使用。不得讓 8 歲以下兒童於無人在旁監督時，清潔與維護產品。產品和其電源線請放在 8 歲以下兒童無法取得之處。
- 請勿讓兒童把玩本產品。
- 電源線、底座及電動煮水器應遠離高溫的表面。
- 請勿將產品放在具阻絕性的表面（如：托盤）上，因為這會導致產品下方積水，產生危險的狀況。
- 在進行清潔之前，請務必先拔除產品電源插頭並待其冷卻。切勿將此電動煮水器或底座浸泡在水中或其他液體中。請僅以濕布和中性溫和清潔劑來清潔本產品。

注意

- 僅可將產品連接到有接地的電源插座。
- 電動煮水器只能搭配原廠的底座使用。
- 電動煮水器只能用來加熱或煮沸開水。
- 請勿在電動煮水器中注入超過最高液位標示的水量。如果在電動煮水器中加入過多的水，沸水可能會從壺嘴噴出，造成燙傷。
- 請小心：電動煮水器使用時及使用後一段時間，壺身和裡面的水會變燙。僅可使用握把提起電動煮水器。另請留意電動煮水器冒出的熱氣，溫度很高。
- 本產品可供居家與類似用途使用，例如：農舍、供應早餐與床位的住宿空間；店家、辦公室和其他工作場所的員工廚房區域；以及飯店、汽車旅館與其他居住場所的房間。

水盤缺水保護裝置

這款電動煮水器具備防乾燒保護功能。若您在壺內無水或水量不足時不小心開啟產品，該功能將會自動關閉電源。先讓電動煮水器冷卻 10 分鐘，再將其從自底座提起。即可再次使用電動煮水器。

電磁場 (EMF)

本飛利浦產品符合電磁場 (EMF) 所有相關標準。

清潔

- 進行清潔前，請務必先拔除底座插頭
- 切勿將電動煮水器或其底座浸於水中。

清潔電動煮水器及底座

請沾濕軟布以清潔電動煮水器的外部與底座。

注意：請勿用濕布接觸電線、插頭及底座接頭。

清除電動煮水器的水垢

根據您所在地區的水質硬度而定，電動煮水器內部可能會隨時間累積水垢。水垢或會影響電動煮水器的效能。請遵循本使用手冊的指示，定期清除電動煮水器的水垢。
我們建議您依下列頻率進行除垢：
- 水質較軟 (18 dH 以下) 的地區每 3 個月一次。
- 水質較硬 (18 dH 以上) 的地區每個月一次。

在步驟 6 中使用白醋 (4% 醋酸)。請先沖洗電動煮水器，然後煮沸 2 次 (步驟 11 到 14)，將白醋清除乾淨。

訂購配件

如需購買配件或備用零件，請造訪 **www.shop.philips.com/service**，或洽詢您的飛利浦經銷商。您也可以聯絡您所在國家/地區的飛利浦客戶服務中心 (詳細聯絡資料請參閱全球保證書)。

環境保護

- 本產品使用壽命結束時請勿與一般家庭廢棄物一併丟棄。
  請將該產品放置於政府指定的回收站。此舉能為環保盡一份心力 (圖 1)。

保固與支援

如果您需要資訊或支援，請造訪：**www.philips.com/support**，或另行參閱全球保證書。

العربية

مقدمة

تهانينا على شرائك المنتج. ومرحباً بك في Philips!
للاستفادة بالكامل من الدعم الذي تقدمه Philips، قم بتسجيل منتجك على www.philips.com/welcome.

هام

اقرأ هذه المعلومات المهمة بعناية قبل استخدام الجهاز واحتفظ بها للرجوع إليها في المستقبل.

تحذير

- تجنّب تسرب السائل على الموصل
- لا تستخدم هذ الغلاية إلا للاستخدام المُراد لتجنب التعرّض لإصابات
- لا تستخدم الجهاز إذا كان القابس أو سلك الطاقة الرئيسي أو القاعدة أو الجهاز بحدّ ذاته تالفًا. إذا كان سلك الطاقة الرئيسي تالفاً، فيجب استبداله من قبل Philips أو مركز خدمة مخوَّل من قبل Philips أو أشخاص مؤهلين لتجنب أي خطر.
- يمكن للأطفال الذين يبلغون من العمر 8 سنوات وما فوق استخدام هذا الجهاز فضلاً عن الأشخاص الذين يعانون نقصًا في القدرات الجسدية أو الحسية أو العقلية أو أولئك الذين تنقصهم الخبرة أو المعرفة، في حال تم الإشراف عليهم أو إعطاؤهم إرشادات تتعلق باستخدام الجهاز بطريقة آمنة وفي حال فهموا المخاطر المرتبطة به. لا يجب أن يتولّى الأطفال أعمال التنظيف أو الصيانة ما لم يكونوا تحت المراقبة وفوق سن الثامنة. أبقِ الجهاز والسلك بعيدين عن متناول الأطفال دون عمر 8 سنوات.
- يمنع الأطفال باللعب بالجهاز.
- ابقِ سلك الطاقة الرئيسي والقاعدة والغلاية بعيدًا عن الأسطح الساخنة.
- لا تضع الجهاز في مكان مغلق (مثل صينية التقديم). إذ أن ذلك يمكن أن يتسبب بتراكم المياه تحت الجهاز مؤدّيًا إلى حالات خطرة.
- افصل دائمًا الجهاز عن مصدر الطاقة ودعهُ يبرد قبل تنظيفه. لا تدع المياه أو أي سائل آخر يلامس الغلاية أو القاعدة. نظّف الجهاز بواسطة قطعة قماش رطبة ومادة تنظيف لطيفة فقط.

تنبيه

- قم بتوصيل الجهاز بمأخذ في الحائط مؤرّض فقط.
- استخدم الغلاية مع قاعدتها الأساسية فقط.
- تُستخدم الغلاية فقط لتسخين المياه وغليها.
- لا تملأ الغلاية أكثر من الحد الأقصى المشار إليه. إذا تم ملء الغلاية بكمية تتخطى الحد المسموح به، قد تتدفق المياه المغلية من الفوهة ويتصاعد البخار.
- انتبه: تصبح الجهة الخارجية من الغلاية كما المياه في داخلها ساخنة أثناء الاستخدام وبعده بفترة. ارفع الغلاية بواسطة المقبض فقط. انتبه أيضًا من البخار الساخن الذي يتصاعد من الغلاية.
- إن الجهاز معدّ للاستخدام المنزلي أو لاستخدامات مشابهة مثل: المزارع، والأماكن المخصصة للنوم والإفطار، ومطابخ الموظفين في المتاجر، والمكاتب وأماكن العمل الأخرى، ومن قبل نزلاء الفنادق والفنادق الصغيرة (موتيل) والأماكن السكنية الأخرى.

الحماية من الطهي الجاف

هذه الغلاية مزوّدة بميزة الحماية من الغليان إلى الجفاف: فهي تتوقف عن التشغيل تلقائيًا إذا قمت بتشغيلها عن طريق الخطأ من دون مياه أو مع كمية مياه قليلة. دع الغلاية تبرد لمدة 10 دقائق. ثم ارفعها عن القاعدة. فتصبح الغلاية جاهزة للاستخدام مجدداً.

الحقول الكهرومغناطيسية (EMF)

يتوافق جهاز Philips هذا مع كافة المعايير المتعلقة بالحقول الكهرومغناطيسية (EMF).

التنظيف

- افصل دائمًا القاعدة عن مصدر الطاقة قبل تنظيفها.
- لا تدع المياه تلامس الغلاية أو القاعدة الإطلاق.

تنظيف الغلاية والقاعدة

نظّف الجهة الخارجية من الغلاية والقاعدة بواسطة قطعة قماش رطبة.

تنبيه: لا تدع قطعة القماش الرطبة تلامس السلك والقابس وموصل القاعدة.

إزالة الترسبات الكلسية من الغلاية

قد تتراكم الترسبات الكلسية داخل الغلاية مع مرور الوقت استنادًا إلى مدى صلابة الماء في المنطقة التي تسكن فيها. قد تؤثر الترسبات الكلسية على أداء الغلاية. قم بإزالة الترسبات الكلسية من داخل الغلاية باستمرار عبر اتباع الإرشادات المبيّنة في دليل المستخدم هذا.
ننصح بالوتيرة التالية لإزالة الترسبات الكلسية:
- مرة كل 3 أشهر في المناطق حيث المياه بسيرة (وصولاً إلى 18dH)
- مرة كل شهر في المناطق حيث المياه صلبة (أكثر من 18dH)

استخدم الخل الأبيض (يحتوي على 4% من حمض الأسيتيك) في الخطوة 6.
اغسل الغلاية، ثم قم بغلي المياه فيها مرتين (الخطوات 11 إلى 14) لإزالة كل رواسب الخل.

طلب الملحقات

لشراء الملحقات أو قطع الغيار، قم بزيارة صفحة www.shop.philips.com/service. أو اذهب إلى وكيل Philips لديك. يمكنك أيضًا الاتصال بمركز خدمة العملاء التابع لشركة Philips في بلدك (راجع كتيّب الضمان العالمي للحصول على تفاصيل جهة الاتصال).

البيئة

- لا تتخلص من الجهاز مع النفايات المنزلية العادية عند انتهاء فترة عمله. بل يجب تسليمه إلى مركز تجميع رسمي لإعادة تدويره. عند قيامك بذلك، تساهم في المحافظة على البيئة (الصورة 1).

الضمان والدعم

للحصول على مزيد