CS-V518

CAR STEREO SPEAKER
STEREO-AUTOLAUTSPRECHER
HAUT-PARLEURS AUTO STEREO
AUTO STEREO LUIDSPREKERS
ALTAVOCES ESTEREOFÓNICOS PARA AUTOMÓVIL
DIFFUSORI STEREO PER AUTO
BILSTEREOHÖGTALARE
АВТОМОБИЛЬНАЯ АКУСТИЧЕСКАЯ СИСТЕМА
АВТОМОБІЛЬНА АКУСТИЧНА СИСТЕМА
سماعة ستيريو للسيارة
بلندگوی استریو اتومبیل

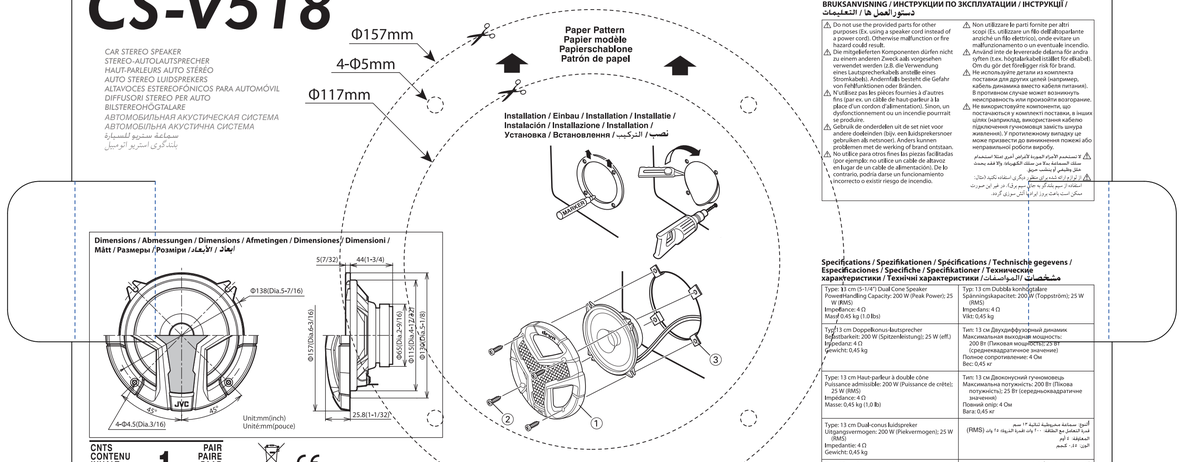

INSTRUCTIONS / BEDIENUNGSANLEITUNG / MANUEL D'INSTRUCTIONS / GEBRUIKSAANWIJZING / MANUAL DE INSTRUCCIONES / ISTRUZIONI / BRUKSANVISNING / ИНСТРУКЦИИ ПО ЭКСПЛУАТАЦИИ / ІНСТРУКЦІЇ / دليل التعليمات / تعليمات

⚠ Do not use the provided parts for other purposes (Ex. using a speaker cord instead of a power cord). Otherwise malfunction or fire hazard could result.

⚠ Die mitgelieferten Komponenten dürfen nicht zu einem anderen Zweck als vorgesehen verwendet werden (z.B. der Verwendung eines Lautsprecherkabels anstelle eines Stromkabels). Andernfalls besteht die Gefahr von Fehlfunktionen oder Bränden.

⚠ Ne pas utiliser les pièces fournies à d'autres fins (par ex. un câble de haut-parleur à la place d'un cordon d'alimentation). Sinon, un dysfonctionnement ou un incendie pourrait se produire.

⚠ Gebruik de onderdelen uit de set niet voor andere doeleinden (bijv. een luidsprekersnoer gebruiken als netsnoer). Anders kunnen problemen met de werking of brand ontstaan.

⚠ No utilice para otros fines las piezas facilitadas (por ejemplo: no utilice un cable de altavoz en lugar de un cable de alimentación). De lo contrario, podría darse un funcionamiento incorrecto o existir riesgo de incendio.

⚠ Non utilizzare le parti fornite per altri scopi (Es. utilizzare un filo dell'altoparlante anziché un filo elettrico), onde evitare un malfunzionamento o un eventuale incendio.

⚠ Använd inte de levererade delarna för andra syften (t.ex. högtalarkabel istället för elkabel). Om du gör det föreligger risk för brand.

⚠ Не используйте детали из комплекта поставки для других целей (например, кабель динамика вместо кабеля питания). В противном случае может произойти неисправность или возникнуть пожар.

⚠ Не використовуйте деталі, що постачаються у комплекті поставки, в інших цілях (наприклад, використання кабелю підключення гучномовця замість шнура живлення). У протилежному випадку це може призвести до виникнення помилкі або неправильної роботи виробу.

⚠ لا تستخدم الأجزاء المجهزة لأغراض أخرى (مثلا استخدام سلك السماعة بدلا من سلك الكهرباء). وإلا فقد يحدث عطل أو يسبب حريق.

⚠ قطعهای ارائه شده را برای سطح دیگر که برای آن طراحی شده است استفاده نکنید (مثلا، استفاده از سیم بلندگو به جای سیم برق). در غیر این صورت ممکن است باعث بروز اشکال در عملکرد یا آتش سوزی گردد.

Specifications / Spezifikationen / Spécifications / Technische gegevens / Especificaciones / Specifiche / Specifikationer / Технические характеристики / Технічні характеристики / المواصفات / مشخصات

Type: 13 cm (5-1/4") Dual Cone Speaker Power-handling Capacity: 200 W (Peak Power); 25 W (RMS) Impedance: 4 Ω Mass: 0.45 kg (1.0 lbs)	Typ: 13 cm Dubbla konbyggtalare Spänningskapacitet: 200 W (Toppström); 25 W (RMS) Impedans: 4 Ω Vikt: 0,45 kg
Typ: 13 cm Doppelkonus-lautsprecher Belastbarkeit: 200 W (Spitzenleistung); 25 W (eff.) Impedanz: 4 Ω Gewicht: 0,45 kg	Тип: 13 см Двухдиффузорный динамик Максимальная выходная мощность: 200 Вт (Пиковая мощность); 25 Вт (среднеквадратичное значение) Полное сопротивление: 4 Ом Вес: 0,45 кг
Type: 13 cm Haut-parleur à double cône Puissance admissible: 200 W (Puissance de crête); 25 W (RMS) Impédance: 4 Ω Masse: 0,45 kg (1,0 lb)	Тип: 13 см Двоконусний гучномовець Максимальна потужність: 200 Вт (Пікова потужність); 25 Вт (середньоквадратичне значення) Повний опір: 4 Ом Вага: 0,45 кг
Type: 13 cm Dual-conus luidspreker Uitgangsvermogen: 200 W (Piekvermogen); 25 W (RMS) Impedantie: 4 Ω Gewicht: 0,45 kg	أقصى سعة محتملة تتحملها ١٣ سم (RMS) قدرة الحفاظ مع الحفاظ: ٢٥ وات قيمة الذروة) ٢٥ وات المعاوقة: ٤ أوم الوزن: ٠٫٤٥ كجم
Tipo: 13 cm Altavoz de doble cono Potencia máxima: 200 W (Potencia pico); 25 W (RMS) Impedancia: 4 Ω Masa: 0,45 kg (1,0 libras)	نوع: ۱۳ سانتی متر بلندگوی دو مخروط ظرفیت قدرت: ۲۰۰ وات (حداکثر قدرت) ۲۵ وات (RMS) امپدانس: ۴ اهم وزن: ۰٫۴۵ - کیلو گرم
Tipo: Diffusore a doppio cono da 13 cm Potenza massima: 200 W (potenza di picco); 25 W (potenza RMS) Impedenza: 4 Ω Peso totale: 0,45 kg	

Информация о продукции

Производитель: ДжейВиСи Кенвуд Корпорейшн
3-12, Морияма, Канагава-ку, Иокохама-ши, Канагава 221-0022, Япония

Автомобильная Акустическая Система	
Завод-изготовитель	ХАЙЕНСУ МАНУФЭКЧЭРИНГ (ШЭНЧЖЭНЬ) ЛТД NO.77 Чунчао роад, Ксюшан, Зона экономическо-технических разработок, Хангжу, Китай, 311231
Импортер и Представитель Производителя в России	ООО «ДжейВиСи КЕНВУД РУС» 127018 Москва, ул. Сущевский Вал, дом 31, строение 1

CNTS PAIR
CONTENU PAIRE
INHALT PAAR
CONTENIDO PAR
1

JVCKENWOOD Corporation
Yokohama 221-0022 Japan

Made in China / Fabriqué en Chine / Hergestellt in China / Hecho en China

Connection / Anschluss / Connexion / Aansluiten / Conexión / Collegamento / Anslutning / Соединение / З'єднання / التوصيل / اتصال

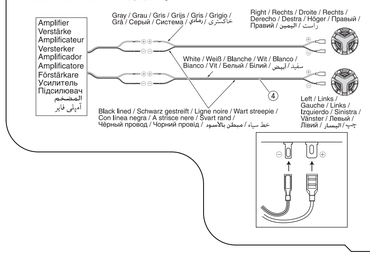

Parts / Teile / Pièces / Onderdelen / Piezas / Parti / Delar / Комплектация / Комплектація / قطعات / الأجزاء

Unit:mm(inch)
Unit:mm(pouce)

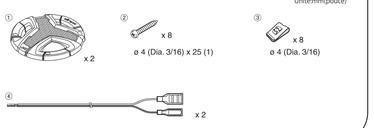

Connection / Anschluss / Connexion / Aansluiten / Conexión / Collegamento / Anslutning / Соединение / З'єднання / التوصيل / اتصال

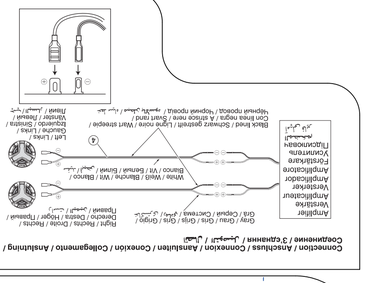

Parts / Teile / Pièces / Onderdelen / Piezas / Parti / Delar / Комплектация / Комплектація / قطعات / الأجزاء

CS−V518