Xerox® VersaLink® B620

Printer • Imprimante • Stampante • Drucker • Impresora • Impressora • Impressora • Printer • Skrivare • Skriver • Printer • Tulostin • Принтер • Tiskárna • Drukarka • Nyomtató • Imprimantă • Yazıcı • Εκτυπωτής • دليل الاستخدام السريع

Installation Guide
Guide d'installation

IT Italiano	Guida d'installazione	FI Suomi	Asennusopas
DE Deutsch	Installationsanleitung	RU Русский	Руководство по установке
ES Español	Guía de instalación	CS Čeština	Instalační příručka
CA Català	Guia d'instal·lació	PL Polski	Instrukcja instalacji
PT Português	Guia de instalação	HU Magyar	Telepítési útmutató
NL Nederlands	Installatiehandleiding	RO Română	Ghid de instalare
SV Svenska	Installationshandledning	TR Türkçe	Kurulum Kılavuzu
NO Norsk	Installasjonshåndbok	EL Ελληνικά	Οδηγός εγκατάστασης
DA Dansk	Installationsvejledning	AR العربية	دليل التثبيت

PUB1729-001

www.Xerox.com/B620EasyAssistApp

EN Install the Xerox Easy Assist app to setup and manage your printer.
FR Installez l'application Easy Assist de Xerox afin de configurer et gérer votre imprimante.
IT Installare l'app Xerox Easy Assist per configurare e gestire la propria stampante.
DE Die Xerox Easy Assist-App installieren, um den Drucker einzurichten und zu verwalten.
ES Instale la aplicación Xerox Easy Assist para configurar y gestionar la impresora.
CA Instal·leu l'aplicació Xerox Easy Assist per configurar i gestionar la impressora.
PT Instale o aplicativo Xerox Easy Assist para configurar e gerenciar a impressora.
NL Installeer de Xerox Easy Assist-app voor het instellen en beheren van uw printer.
SV Installera Xerox Easy Assist-appen för att installera och hantera din skrivare.
NO Installer Xerox Easy Assist-appen for å konfigurere og administrere skriveren.
DA Installer Xerox Easy Assist-appen for at konfigurere og administrere din printer.
FI Asenna Xerox Easy Assist -sovellus tulostimen käyttöönottoa ja hallintaa varten.
RU Установите приложение Xerox Easy Assist для настройки своего принтера и управления им.
CS Nainstalujte si aplikaci Xerox Easy Assist, abyste mohli nastavit a spravovat tiskárnu.
PL Zainstaluj aplikację Xerox Easy Assist, aby skonfigurować drukarkę i nią zarządzać.
HU A nyomtató beállításához és kezeléséhez telepítse a Xerox Easy Assist alkalmazást.
RO Instalați aplicația Xerox Easy Assist pentru a configura și gestiona imprimanta dumneavoastră.
TR Yazıcınızı kurmak ve yönetmek için Xerox Easy Assist uygulamasını kurun.
EL Εγκαταστήστε την εφαρμογή Xerox Easy Assist για να ρυθμίσετε και να διαχειριστείτε τον εκτυπωτή σας.
AR ثبّت تطبيق Xerox Easy Assist لإعداد الطابعة وإدارتها.

1

EN Select a location.
FR Choisissez l'emplacement.
IT Selezionare una posizione.
DE Standort auswählen.
ES Seleccione la ubicación.
CA Seleccioneu una ubicació.
PT Escolha um local.
NL Kies een locatie.
SV Välj en plats.
NO Velg en plassering.
DA Vælg en placering.
FI Valitse sijoituspaikka.
RU Выбрать место.
CS Zvolte umístění přístroje.
PL Wybierz lokalizację.
HU Válassza ki a nyomtató helyét.
RO Selectați o locație.
TR Bir konum seçin.
EL Επιλέξτε θέση για τον εκτυπωτή.
AR حدد موقعًا.

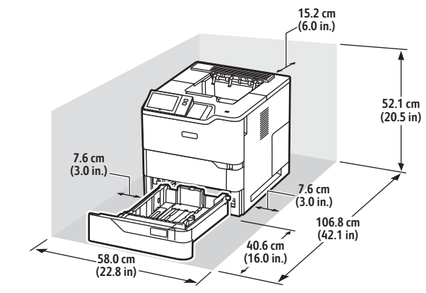

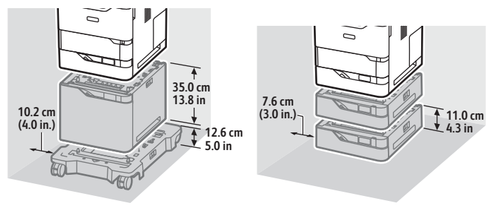

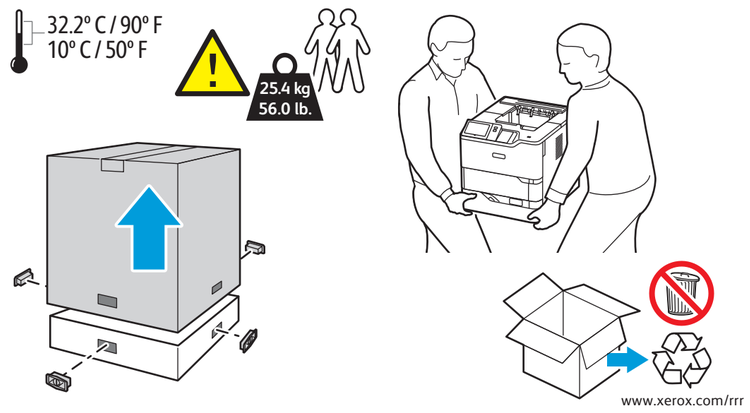

2

EN Remove the packing material.
FR Retirez le matériel d'emballage.
IT Rimuovere il materiale di imballaggio.
DE Verpackung entfernen.
ES Quite el material de embalaje.
CA Traieu el material d'embalatge.
PT Remova o material de embalagem.
NL Verwijder het verpakkingsmateriaal.
SV Ta bort förpackningsmaterialet.
NO Fjern emballasjen.
DA Fjern emballagen.
FI Poista pakkausmateriaali.
RU Снять упаковочный материал.
CS Odstraňte balicí materiál.
PL Usuń opakowanie.
HU Távolítsa el a csomagolóanyagokat.
RO Îndepărtați ambalajul.
TR Ambalaj materyalini çıkarın.
EL Αφαιρέστε το υλικό της συσκευασίας.
AR أزل مواد التغليف.

1

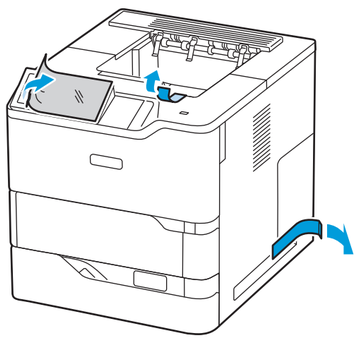

2

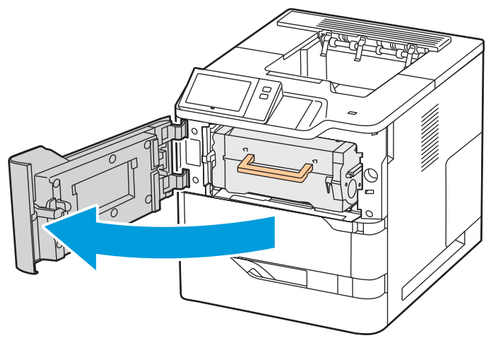

3

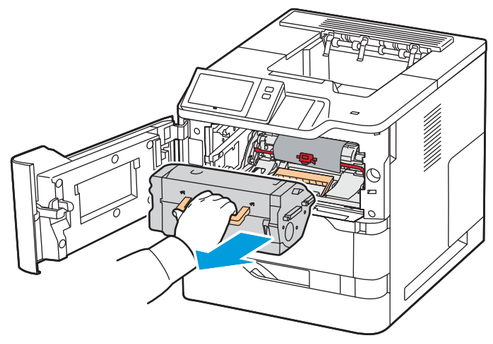

4

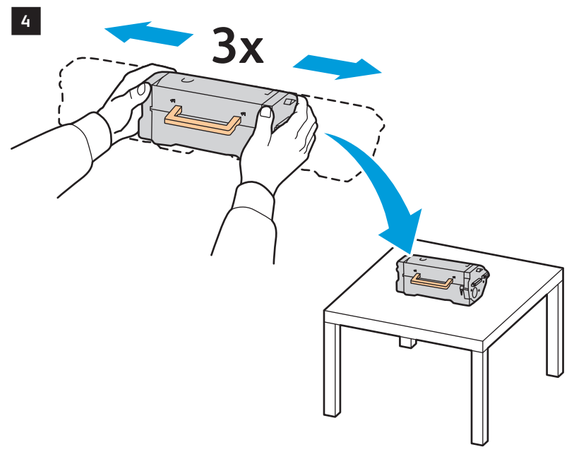

5

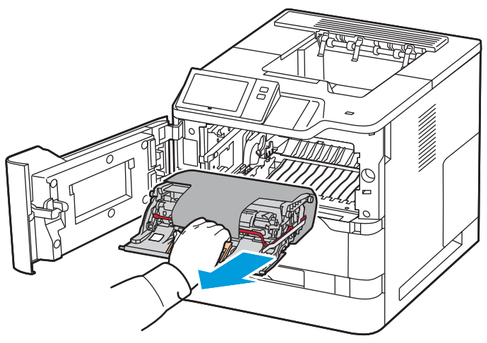

6

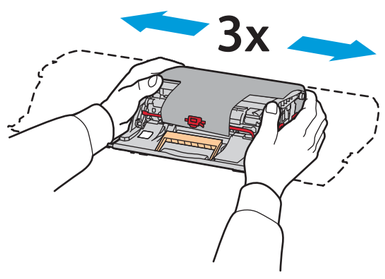

7

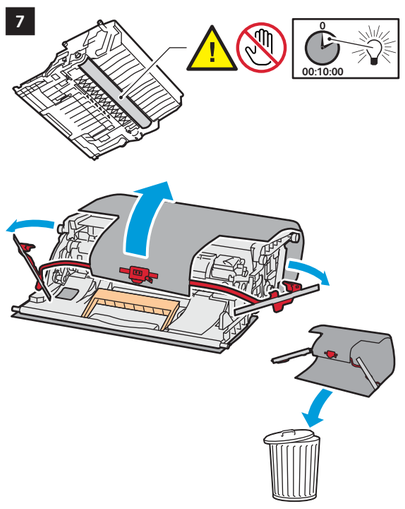

8

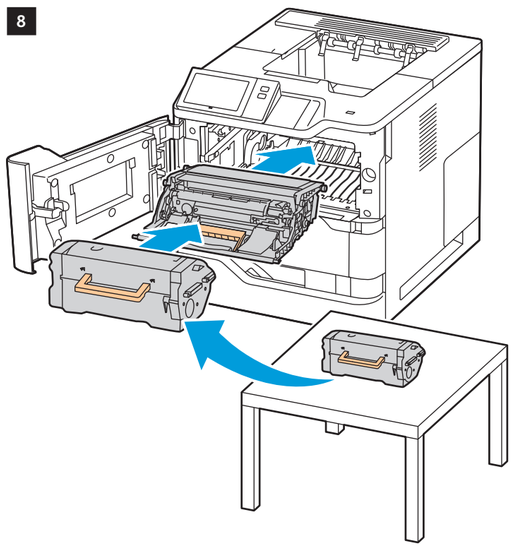

9

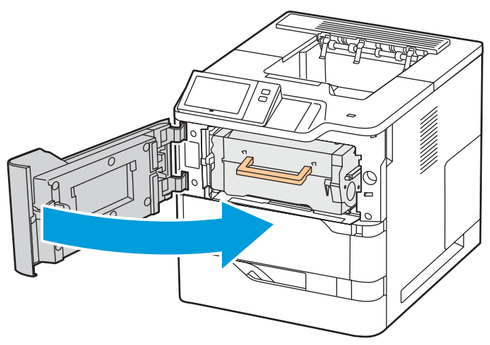

3

EN Load the paper tray.
FR Chargez le bac papier.
IT Caricare il vassoio carta.
DE Druckmaterial einlegen.
ES Cargue la bandeja de papel.
CA Col·loqueu la safata.
PT Abasteça a bandeja de papel.
NL Plaats de papierlade.
SV Fyll på pappersfacket.
NO Legg i papirmagasinet.
DA Sæt papirmagasinet i.
FI Täytä paperialusta.
RU Вложить бумагу в лоток.
CS Naplňte zásobník papíru.
PL Załaduj tacę papieru.
HU Töltse meg a papírtálcát.
RO Încărcați tava de hârtie.
TR Kağıt kasetini yükleyin.
EL Τοποθετήστε χαρτί στο δίσκο.
AR حمّل درج الورق.

1

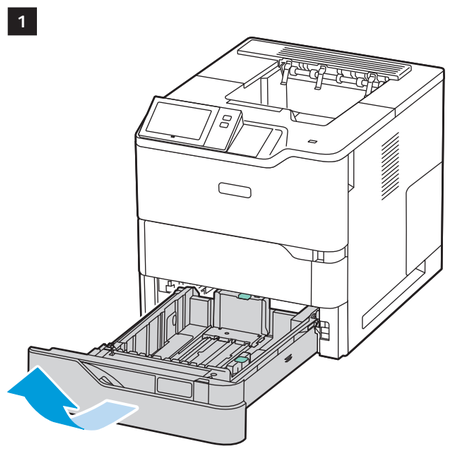

2

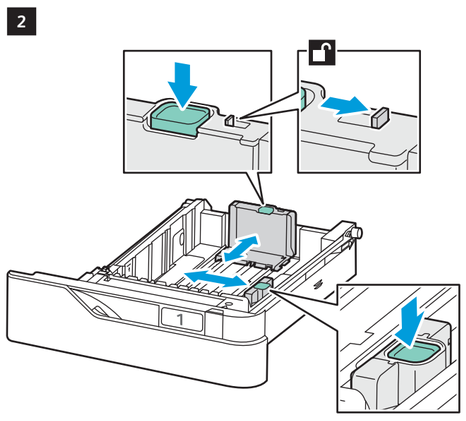

3

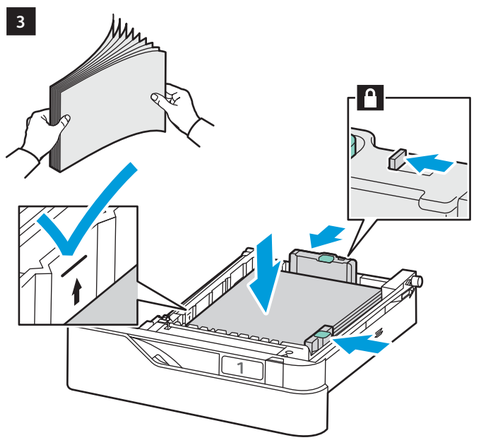

4

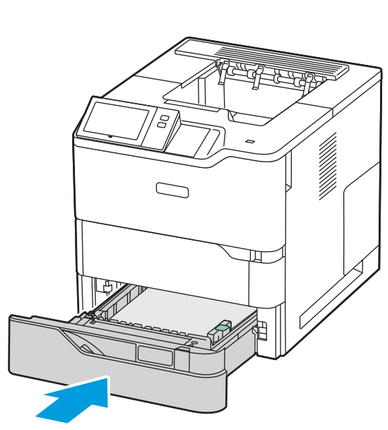

4

EN Install the options.
FR Installez les options.
IT Installare le opzioni.
DE Optionen installieren.
ES Instale las opciones.
CA Instal·leu les opcions.
PT Instale as opções.
NL Installeer de opties.
SV Installera alternativen.
NO Installer alternativene.
DA Installer muligheder og udstyr.
FI Asenna lisälaitteet.
RU Установить опции.
CS Nainstalujte volby.
PL Zainstaluj opcje.
HU Telepítse az opcionális tartozékokat.
RO Instalați opțiunile.
TR Seçenekleri yükleyin.
EL Εγκαταστήστε τον προαιρετικό εξοπλισμό.
AR ركب العناصر الاختيارية.

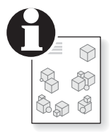

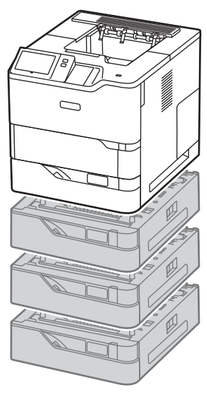

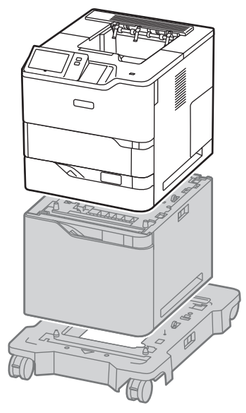

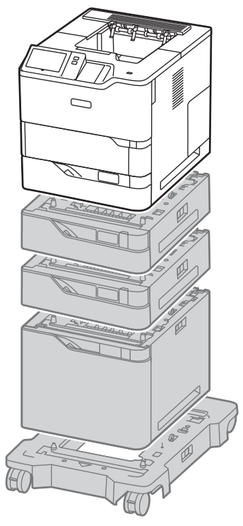

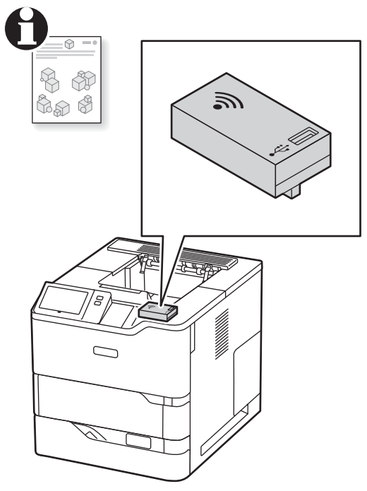

EN Wireless Network Adapter
FR Carte réseau sans fil
IT Adattatore di rete wireless
DE WLAN-Adapter
ES Adaptador de red inalámbrica
CA Adaptador de xarxa sense fil
PT Adaptador de rede sem fio
NL Draadloze netwerkadapter
SV Trådlöst nätverkskort
NO Adapter for trådløst nettverk
DA Trådløs netværksadapter
FI Langaton verkkosovitin
RU Адаптер беспроводной сети
CS Adaptér bezdrátové sítě
PL Bezprzewodowy adapter sieciowy
HU Vezeték nélküli hálózati adapter
RO Adaptor de rețea fără fir
TR Kablosuz Ağ Bağdaştırıcısı
EL Προσαρμογέας ασύρματου δικτύου
AR مهايئ الشبكة اللاسلكية

5

5

EN Select one printer connection.
FR Sélectionnez un raccordement imprimante.
IT Selezionare una sola connessione stampante.
DE Eine Druckerverbindung wählen.
ES Seleccione una conexión de impresora.
CA Seleccioneu una connexió d'impressora.
PT Selecione uma conexão da impressora.
NL Selecteer een printerverbinding.
SV Välj en skrivaranslutning.
NO Velg én skrivertilkopling.
DA Vælg en printerforbindelse.
FI Valitse yksi tulostinliitäntä.
RU Выбрать одно подключение принтера.
CS Zvolte jeden typ připojení tiskárny.
PL Wybierz jedno połączenie drukarki.
HU Válassza ki a nyomtató csatlakoztatási módját.
RO Selectați o conexiune de imprimantă.
TR Bir yazıcı bağlantısı seçin.
EL Επιλέξτε μία σύνδεση για τον εκτυπωτή.
AR حدد اتصالاً بطابعة واحدة.

Ethernet

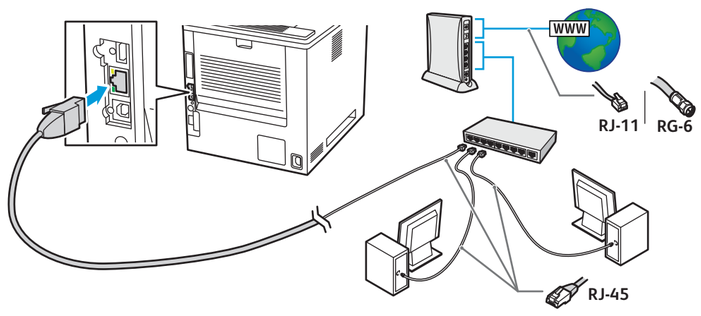

EN Use an Ethernet router or switch and use your Ethernet cable.
FR Utilisez un routeur ou un commutateur Ethernet et utilisez votre câble Ethernet.
IT Utilizzare un router o uno switch Ethernet e utilizzare il proprio cavo Ethernet.
DE Ethernet-Router oder -Switch und Ethernet-Kabel verwenden.
ES Use un enrutador o un conmutador Ethernet y su cable Ethernet.
CA Utilitzeu un encaminador o un commutador d'Ethernet i el vostre cable d'Ethernet.
PT Use um roteador ou comutador Ethernet e use o cabo Ethernet.
NL Gebruik een Ethernet-router of -schakelaar en gebruik uw Ethernet-kabel.
SV Använd en Ethernet-router eller -växel samt en Ethernet-kabel.
NO Bruk en Ethernet-ruter eller -svitsj og bruk Ethernet-kabelen.
DA Brug en Ethernet-router eller skift og brug dit Ethernet-kabel.
FI Käytä Ethernet-reitintä tai -kytkintä ja käytä Ethernet-kaapelia.
RU Следует использовать роутер Ethernet или отключиться и проверить кабель Ethernet.
CS Použijte ethernetový router nebo přepínač a použijte ethernetový kabel.
PL Użyj routera Ethernet lub przełącz i użyj kabla Ethernet.
HU Használjon Ethernet-útválasztót vagy -kapcsolót, valamint egy Ethernet-kábelt.
RO Utilizați un ruter sau switch Ethernet și un cablu Ethernet.
TR Bir Ethernet yönlendirici ya da switch ve Ethernet kablonuzu kullanın.
EL Χρησιμοποιήστε δρομολογητή ή μεταγωγέα Ethernet και χρησιμοποιήστε το καλώδιο Ethernet.
AR استخدم محولاً أو موجهًا بمنفذ Ethernet واستخدم كابل Ethernet.

USB

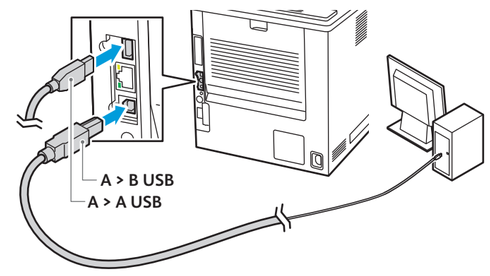

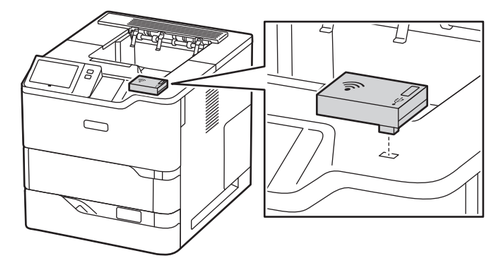

EN For a Wi-Fi (option) setup, refer to the *User Guide*.
FR Pour configurer une connexion Wi-Fi (en option), reportez-vous au *Guide de l'utilisateur*.
IT Per la configurazione di una Wi-Fi (opzionale), fare riferimento alla *Guida per l'utente*.
DE Informationen zum Einrichten von Wi-Fi (Option) siehe *Benutzerhandbuch*.
ES Para la configuración de Wi-Fi (opcional), consulte la *Guía del usuario*.
CA Per obtenir informació sobre la configuració de Wi-Fi (opcional), consulteu el *Manual d'usuari*.
PT Para uma configuração do Wi-Fi (opcional), consulte o *Guia do usuário*.
NL Voor de configuratie van Wi-Fi (optioneel) raadpleegt u de *Gebruikershandleiding*.
SV För Wi-Fi-konfiguration (tillval), se *Användarhandbok*.
NO Se *brukerhåndboken* om hvordan du konfigurerer et trådløst nettverk (Wi-Fi) (valgfritt).
DA Se *betjeningsvejledningen* for konfiguration af Wi-Fi (tilbehør).
FI Wi-Fi-asetuksista (lisälaite) on lisätietoa *käyttöoppaassa*.
RU Сведения о настройке Wi-Fi (опция) см. *Руководство пользователя*.
CS Pokyny k nastavení Wi-Fi (volba) najdete v *uživatelské příručce*.
PL Informacje na temat opcjonalnej konfiguracji połączenia Wi-Fi można znaleźć w *podręczniku użytkownika*.
HU Az (opcionális) Wi-Fi beállításához lásd a *Felhasználói útmutatót*.
RO Pentru a configura Wi-Fi (opțional), consultați *Ghidul de utilizare*.
TR Bir Wi-Fi (seçenek) kurulumu için bkz. *Kullanım Kılavuzu*.
EL Για τη ρύθμιση Wi-Fi (επιλογή), ανατρέξτε στον *Οδηγό χρήσης*.
AR لإعداد (خيار) Wi-Fi، ارجع إلى *User Guide* (دليل المستخدم).

6

EN Connect the power.
FR Branchez sur la prise.
IT Collegare all'alimentazione.
DE Netzkabel anschließen.
ES Conecte la alimentación eléctrica.
CA Engegueu el dispositiu.
PT Conecte a alimentação elétrica.
NL Sluit de printer aan op de netspanning.
SV Slå på strömmen.
NO Kople til strømmen.
DA Tilslut strøm.
FI Kytke virta.
RU Подключить питание.
CS Zapojte napájení.
PL Podłącz zasilanie.
HU Csatlakoztassa a tápkábelt.
RO Conectați alimentarea cu curent.
TR Gücü bağlayın.
EL Συνδέστε το καλώδιο τροφοδοσίας.
AR قم بتوصيل الطاقة.

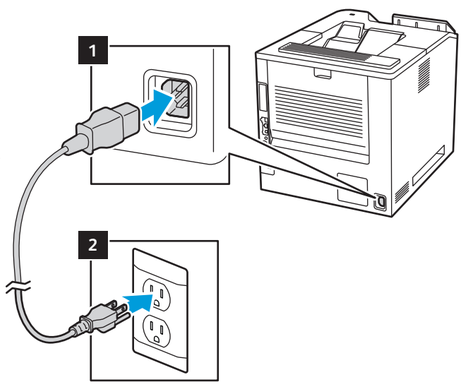

7

EN Power on the printer, then follow the prompts to configure the device.
FR Mettez l'imprimante sous tension, puis suivez les invites de configuration.
IT Accendere la stampante e seguire le istruzioni su schermo per configurare il dispositivo.
DE Drucker einschalten, dann zum Konfigurieren des Geräts die Eingabeaufforderungen befolgen.
ES Encienda la impresora y siga las indicaciones para configurarla.
CA Engegueu la impressora i seguiu les indicacions per configurar el dispositiu.
PT Ligue a impressora, depois siga as instruções para configurar o dispositivo.
NL Schakel de printer in en volg de aanwijzingen om het apparaat te configureren.
SV Slå på skrivaren och följ sedan anvisningarna för att konfigurera enheten.
NO Slå på skriveren og følg deretter meldingene for å konfigurere enheten.
DA Tænd for printeren, og følg derefter instruktionerne for at konfigurere enheden.
FI Kytke tulostimeen virta ja määritä laite kehotteiden mukaisesti.
RU Включите принтер и следуйте указаниям по настройке аппарата.
CS Zapněte tiskárnu, a potom postupujte podle pokynů pro konfiguraci zařízení.
PL Włącz drukarkę i postępuj zgodnie z monitami, aby skonfigurować urządzenie.
HU Kapcsolja be a nyomtatót, majd az utasítások szerint konfigurálja a készüléket.
RO Porniți imprimanta, apoi urmați indicațiile afișate pentru a configura dispozitivul.
TR Yazıcıyı açık konuma getirdikten sonra cihazı yapılandırmak için verilen yönergeleri takip edin.
EL Ενεργοποιήστε τον εκτυπωτή και μετά ακολουθήστε τα μηνύματα για τη διαμόρφωση της συσκευής.
AR شغّل الطابعة، ثم اتبع المطالبات لتهيئة الجهاز.

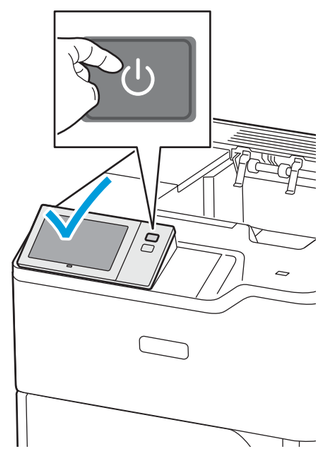

8

EN Install the current print drivers from the Xerox website.
FR Installez les pilotes d'impression actuels depuis le site Web de Xerox.
IT Installare i driver di stampa correnti dal sito Web Xerox.
DE Die aktuellen Druckertreiber von der Xerox-Website herunterladen und installieren.
ES Instale los controladores de impresión actuales desde el sitio web de Xerox.
CA Instal·leu els controladors d'impressió actuals des del lloc web de Xerox.
PT Instale os drivers de impressão atuais a partir do site da Xerox.
NL Installeer de huidige printerdrivers vanaf de Xerox-website.
SV Installera de aktuella skrivardrivrutinerna från Xerox webbplats.
NO Installer gjeldende skriver- og skannerdrivere fra Xerox-nettsiden.
DA Installer de aktuelle printdrivere fra Xerox-webstedet.
FI Asenna nykyiset tulostinajurit Xeroxin verkkosivustolta.
RU Установите текущие драйверы принтера с веб-сайта Xerox.
CS Nainstalujte aktuální ovladače tisku, které stáhnete z webových stránek společnosti Xerox.
PL Zainstaluj aktualne sterowniki drukarki z witryny internetowej Xerox.
HU A Xerox webhelyéről telepítse az aktuális nyomtató-illesztőprogramokat.
RO Instalați driverele de imprimare actuale de pe site-ul web Xerox.
TR Xerox web sitesinden güncel yazdırma sürücülerini kurun.
EL Εγκαταστήστε τα τρέχοντα προγράμματα οδήγησης εκτύπωσης από τον ιστότοπο της Xerox.
AR ثبّت برامج تشغيل الطباعة الحالية من موقع Xerox.

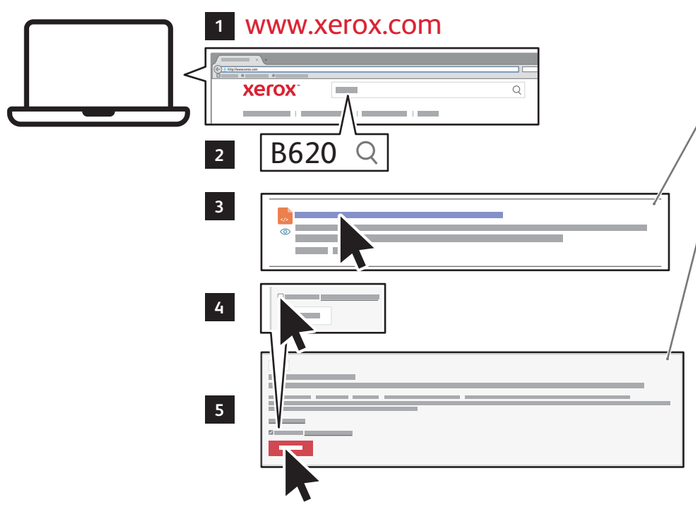

EN **Xerox VersaLink B620 Drivers & Downloads > Xerox Smart Start - Driver Installer**
FR **Xerox VersaLink B620 Drivers & Downloads > Xerox Smart Start - Programme d'installation du pilote**
IT **Xerox VersaLink B620 Drivers & Downloads > Xerox Smart Start - Programma di installazione driver**
DE **Xerox VersaLink B620 Drivers & Downloads > Xerox Smart Start – Treiberinstallationsprogramm**
ES **Xerox VersaLink B620 Controladores y descargas > Instalador del controlador Xerox Smart Start**
CA **Baixades i controladors de la unitat Xerox VersaLink B620 > Xerox Smart Start - Instal·lador del controlador**
PT **Xerox VersaLink B620 Drivers & Downloads > Xerox Smart Start - Instalador de Driver**
NL **Xerox VersaLink B620 Drivers & Downloads > Xerox Smart Start - Installatieprogramma drivers**
SV **Xerox VersaLink B620 Drivers & Downloads > Xerox Smart Start – Driver Installer**
NO **Xerox VersaLink B620 drivere og nedlastinger > Xerox Smart Start - Installasjonsprogram for driver**
DA **Xerox VersaLink B620 Drivere og downloads > Xerox Smart Start - Installationsprogram for driver**
FI **Xerox VersaLink B620 – ajurit ja lataukset > Xerox Smart Start – ajurin asennusohjelma**
RU **Драйверы и загрузки для Xerox VersaLink B620 > Установщик драйвера Xerox Smart Start**
CS **Stažení ovladačů pro Xerox VersaLink B620 > Xerox Smart Start - instalátor ovladače**
PL **Sterowniki i pliki do pobrania Xerox VersaLink B620 > Xerox Smart Start - instalator sterownika**
HU **Xerox VersaLink B620 Drivers & Downloads > Xerox Smart Start - Driver Installer**
RO **Xerox VersaLink B620 Drivere şi descărcări > Programul de instalare a driverului Xerox Smart Start**
TR **Xerox VersaLink B620 Sürücüler ve İndirmeler > Xerox Smart Start - Sürücü Kurucusu**
EL **Προγράμματα οδήγησης Xerox VersaLink B620 & Λήψεις > Xerox Smart Start - Πρόγραμμα εγκατάστασης προγράμματος οδήγησης**
AR **برامج تشغيل Xerox VersaLink B620 والتنزيلات > Xerox Smart Start - مثبّت برنامج التشغيل**

607E43060 Rev A
© 2023 Xerox Corporation. All rights reserved.
Xerox® and VersaLink® is a trademark of Xerox Corporation in the United States and/or other countries. BR38896

www.xerox.com/office/B620support