CS-JS600

CAR STEREO SPEAKER
STEREO-AUTOLAUTSPRECHER
HAUT-PARLEURS AUTO STÉRÉO
AUTO STEREO LUIDSPREKERS
ALTAVOCES ESTEREOFÓNICOS PARA AUTOMÓVIL
DIFFUSORI STEREO PER AUTO
BILSTEREOHÖGTALARE
АВТОМОБИЛЬНАЯ АКУСТИЧЕСКАЯ СИСТЕМА
АВТОМОБІЛЬНА АКУСТИЧНА СИСТЕМА
سماعة ستريو للسيارة
بلندگوی استریو اتومبیل

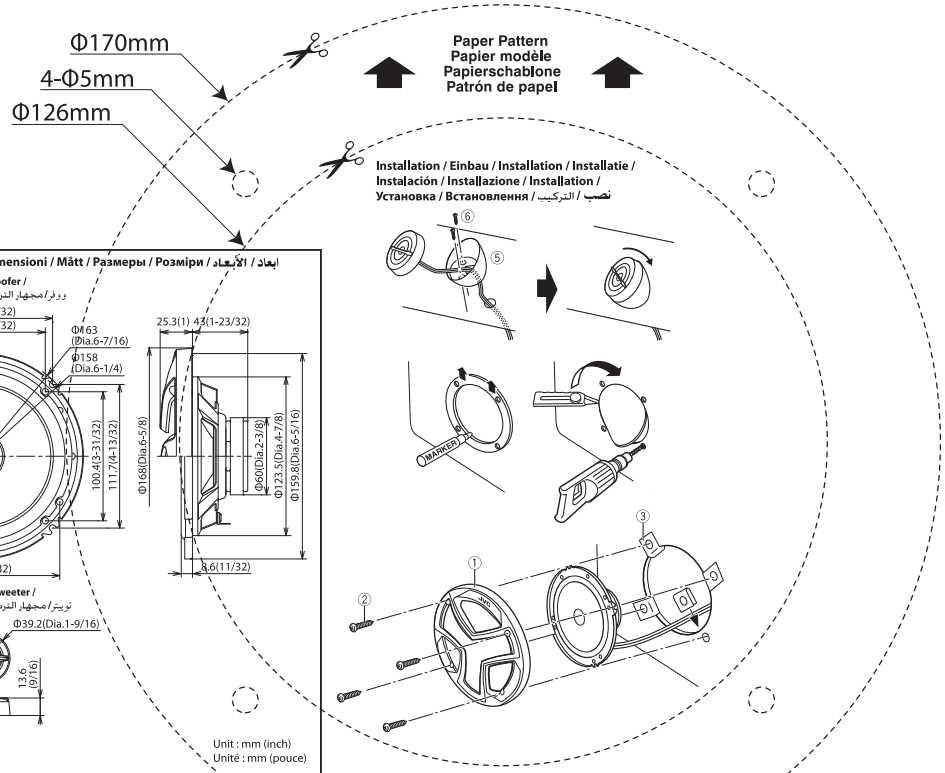

Dimensions / Abmessungen / Dimensions / Afmetingen / Dimensiones / Dimensioni / Mått / Размеры / Розміри / ابعاد / الأبعاد

Woofer / Basslautsprecher / Haut-parleur de graves / Woofer / Altavoz para graves / Woofer / Bashögtalare / Низкочастотный динамик / Низькочастотний динамік / ووفر/مجهار الترددات الخفيضة

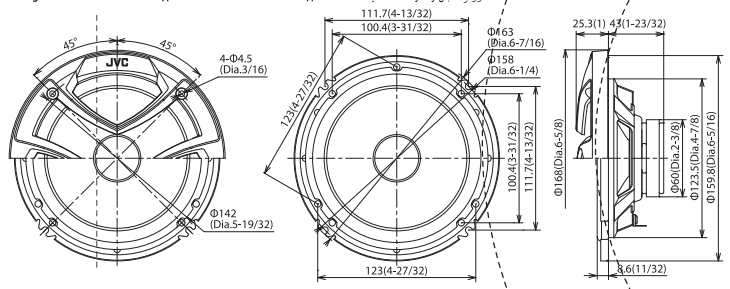

Tweeter / Hochtonlautsprecher / Haut-parleur d'aigus / Tweeter / Altavoz para agudos / Tweeter / Diskanthögtalare / Высокочастотный динамик / Високочастотний динамік / تويتر/مجهار الترددات العالية

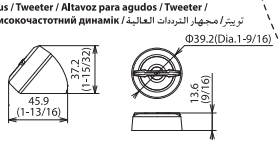

Unit : mm (inch)
Unité : mm (pouce)

CNTS / CONTENU / INHALT / CONTENIDO **1** **PAIR / PAIRE / PAAR / PAR**

JVC KENWOOD Corporation Yokohama 221-0022 Japan
Made in China / Fabriqué en Chine / Hergestellt in China / Hecho en China

Информация о продукции

Производитель: ДжейВиСи Кенвуд Корпорейшн
3-12, Мориячо, Канагава-ку, Йокохама-ши, Канагава 221-0022, Япония

Автомобильная Акустическая Система	
Завод-изготовитель	ХАНГЖОУ МАНКО ЭЛЕКТРОНИКС КО.,ЛТД NO.77 Чунчао road, Ксиошан Зона экономических и технических разработок, Хангжоу, Китай. 311231
Импортер и Представитель Производителя в России	ООО «ДжейВиСи КЕНВУД РУС» 127018 Москва, ул. Сущевский Вал, дом 31, строение 1.

INSTRUCTIONS / BEDIENUNGSANLEITUNG / MANUEL D'INSTRUCTIONS / GEBRUIKSAANWIJZING / MANUAL DE INSTRUCCIONES / ISTRUZIONI / BRUKSANVISNING / ИНСТРУКЦИИ ПО ЗКСПЛУАТАЦИИ / ІНСТРУКЦІЇ / دستورالعمل ها / التعليمات

⚠Do not use the provided parts for other purposes (Ex. using a speaker cord instead of a power cord). Otherwise malfunction or fire hazard could result.
⚠Die mitgelieferten Komponenten dürfen nicht zu einem anderen Zweck als vorgesehen verwendet werden (z.B. die Verwendung eines Lautsprecherkabels anstelle eines Stromkabels). Andernfalls besteht die Gefahr von Fehlfunktionen oder Bränden.
⚠N'utilisez pas les pièces fournies à d'autres fins (par ex. un câble de haut-parleur à la place d'un cordon d'alimentation). Sinon, un dysfonctionnement ou un incendie pourrait se produire.
⚠Gebruik de onderdelen uit de set niet voor andere doeleinden (bijv. een luidsprekersnoer gebruiken als netsnoer). Anders kunnen problemen met de werking of brand ontstaan.
⚠No utilice para otros fines las piezas facilitadas (por ejemplo: no utilice un cable de altavoz en lugar de un cable de alimentación). De lo contrario, podría darse un funcionamiento incorrecto o existir riesgo de incendio.
⚠Non utilizzare le parti fornite per altri scopi (Es. utilizzare un filo dell'altoparlante anziché un filo elettrico), onde evitare un malfunzionamento o un eventuale incendio.
⚠Använd inte de levererade delarna för andra syften (t.ex. högtalarkabel istället för elkabel). Om du gör det föreligger risk för brand.
⚠Не используйте детали из комплекта поставки для других целей (например, кабель динамика вместо кабеля питания). В противном случае может возникнуть неисправность или произойти возгорание.
⚠Не використовуйте компоненти, що постачаються у комплекті поставки, в інших цілях (наприклад, використання кабелю підключення гучномовця замість шнура живлення). У протилежному випадку це може призвести до виникнення пожежі або неправильної роботи виробу.
⚠لا تستخدم الأجزاء المورِدة لأغراض أخرى (مثلا استخدام سلك السماعة بدلا من سلك الكهرباء) ولا فعله يحدث خلل وظيفي أو يسبب حريق.
⚠از لوازم ارائه شده برای مظور دیگری استفاده نکنید (مثال: استفاده از سیم بلندگو به جای سیم برق). در غیر این صورت ممکن است باعث بروز ایراد یا آتش سوزی گردد.

Specifications / Spezifikationen / Spécifications / Technische gegevens / Especificaciones / Specifiche / Specifikationer / Технические характеристики / Технічні характеристики / المواصفات / مشخصات

Type : 16 cm (6-1/2") 2-Way Component Speaker System Power Handling Capacity : 300 W (Peak Power) ; 30 W (RMS) Impedance : 4 Ω Mass : Woofer 0.39 kg (0.86 lbs), Tweeter 0.02 kg (0.05 lbs) without adapter	Typ : 16 cm 2-vägs komponenthögtalarsystem Spänningskapacitet : 300 W (Toppström) ; 30 W (RMS) Impedans : 4 Ω Vikt : Bashögtalare 0,39 kg, Diskanthögtalare 0,02 kg Utan monteringsadaptern
Typ : 16 cm 2-Wege-Lautsprechersystem Belastbarkeit : 300 W (Spitzenleistung) ; 30 W (eff.) Impedanz : 4 Ω Gewicht : Basslautsprecher 0,39 kg, Hochtonlautsprecher 0,02 kg ohne Montageadapter	Тип : 16 см 2-полосная акустическая система Максимальная выходная мощность : 300 Вт (Пиковая мощность) ; 30 Вт (среднеквадратичное значение) Полное сопротивление : 4 Ом Вес : Низкочастотный динамик 0,39 кг, Высокочастотный динамик 0,02 кг без монтажного адаптера
Type : 16 cm Enceinte acoustique à deux voies Puissance admissible : 300 W (Puissance de crête) ; 30 W (RMS) Impédance : 4 Ω Masse : Haut-parleur de graves 0,39 kg (0,86 lb), Haut-parleur d'aigus 0,02 kg (0,05 lb) sans l'adaptateur de fixation	Тип : 16 см Двополосна акустична система Максимальна потужність : 300 Вт (Піковa потужність) ; 30 Вт (середньоквадратичне значення) Повний опір : 4 Ом Вага : Низькочастотний динамік 0,39 кг, Високочастотний динамік 0,02 кг без монтажного адаптера
Type : 16 cm Luidsprekersysteem met tweewegscomponenten Uitgangsvermogen : 300 W (Piekvermogen) ; 30 W (RMS) Impedantie : 4 Ω Gewicht : Woofer 0,39 kg, Tweeter 0,02 kg zonder de bevestigingsadapter	**أنموع : نظام سماعات منفصلة ثنائية الاتجاه مقاس ١٦ سم** **قدرة التعامل مع الطاقة : ٣٠٠ وات (قدرة الذروة) ؛ ٣٠ وات (RMS)** **المعاوقة : ٤ أوم** **الوزن : مجهار الترددات الخفيضة ٠,٣٩ كجم. مجهار الترددات العالية ٠,٠٢ كجم بدون المحول**
Tipo : 16 cm Sistema de altavoces de componentes de 2 vías Potencia máxima : 300 W (Potencia pico) ; 30 W (RMS) Impedancia : 4 Ω Masa : Altavoz para graves 0,39 kg (0,86 libras), Altavoz para agudos 0,02 kg (0,05 libras) sin el adaptador de montaje	نوع : قطعه ۱۶ سانتی متری ۲ طرفه سیستم بلندگو ظرفیت قدرت : ۳۰۰ وات (حداکثر قدرت) ؛ ۳۰ وات (RMS) امپدانس : ۴ اهم وزن : ووفر ۰,۳۹ کیلو گرم ، تویتر ۰,۰۲ کیلوگرم بدون آداپتور
Tipo : Diffusore a due vie da 16 cm Potenza massima : 300 W (potenza di picco) ; 30 W (potenza RMS) Impedenza : 4 Ω Peso totale : Woofer 0,39 kg, Tweeter 0,02 kg senza adattatore	

Connection / Anschluss / Connexion / Aansluiten / Conexión / Collegamento / Anslutning / Соединение / З'єднання / التوصيل / اتصال

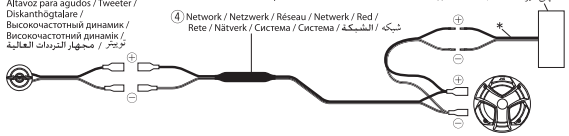

▬ : Black / Schwarz / Noir / Zwart / Negro / Nero / Svart / Черный / Чорний / أسود / مشکی
▬ : White lined / Weißer Streifen / Avec une ligne blanche / Wit gestreept / Con línea blanca / Con striscia bianca / Vitrandig / С белой полосой / З білою смужкою / دارای خط سفید / بخطوط بيضاء

* Not supplied / Nicht mitgeliefert / Non fourni / Niet bijgeleverd / No suministrado / Non in dotazione / Medföljer ej / Не входит в комплект поставки / Не входить до комплекту постачання / غير مصاحب / ارائه نشده است

Woofer / Basslautsprecher / Haut-parleur de graves / Woofer / Altavoz para graves / Woofer / Bashögtalare / Низкочастотный динамик / Низькочастотний динамік / ووفر / مجهار الترددات الخفيضة

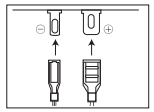

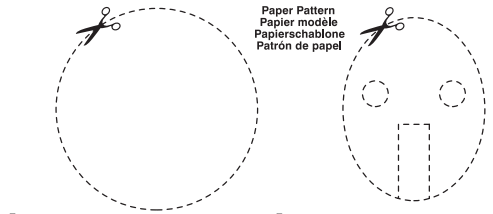

Unit : mm (inch)
Unité : mm (pouce)

Parts / Teile / Pièces / Onderdelen / Piezas / Parti / Delar / Комплектация / Комплектація / قطعات / الأجزاء