AP206 / AP212

Power Amplifier with DSP
Quick Start Guide

© Copyright 2023 ATEN® International Co. Ltd.
ATEN and the ATEN logo are registered trademarks of ATEN International Co., Ltd.
All rights reserved. All other trademarks are the property of their respective owners.

Part No. PAPE-1223-Z21G Released: 11/2023

A Hardware Overview

AP206 / AP212 Front View

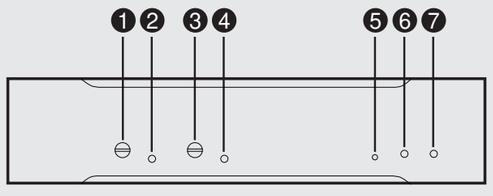

AP206 / AP212 Rear View

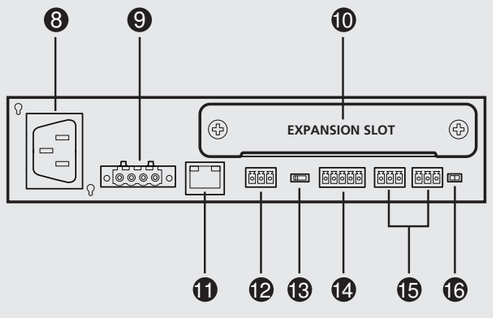

B Installation

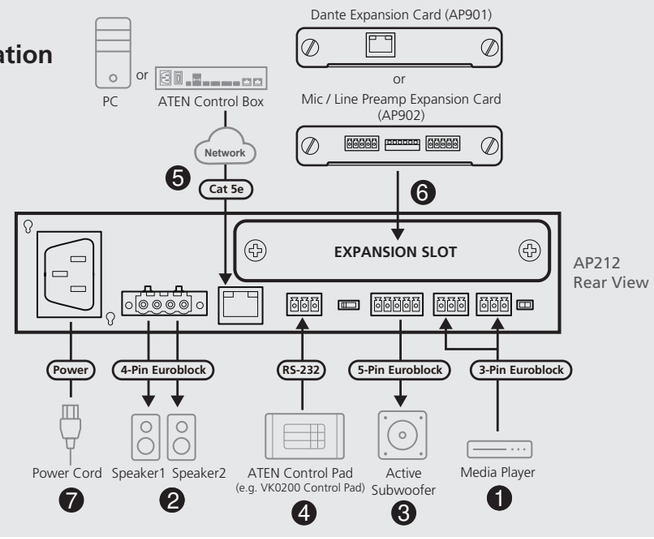

C Mounting

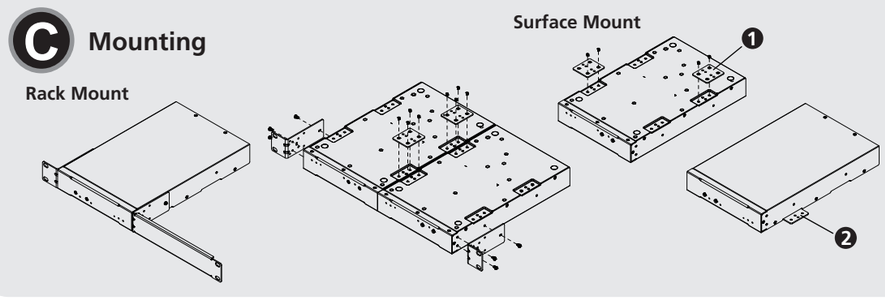

Package Contents

1 AP206 / AP212 Power Amplifier with DSP
1 rack mount / surface mount kit
1 foot pad set (4 pcs)
2 3-pin Euroblock connectors with strain relief (3.5mm)
1 5-pin Euroblock connector with strain relief (3.5mm)
1 4-pin Euroblock connector with screw lock (5.08mm)
1 3-pin Euroblock connector (3.5mm)
1 power cord
1 user instructions

Support and Documentation Notice
All information, documentation, firmware, software utilities, and specifications contained in this package are subject to change without prior notification by the manufacturer.
To reduce the environmental impact of our products, ATEN documentation and software can be found online at
http://www.aten.com/download/

Technical Support
www.aten.com/support

Scan for more information

Product Page AP206
Product Page AP212
User Manual

A Hardware Overview

1. volume control for channel A
2. signal / clip LED for channel A
3. volume control for channel B
4. signal / clip LED for channel B
5. reset button
6. standby LED
7. power LED
8. power socket
9. speaker out (4-pin Euroblock connector)
10. expansion slot
11. LAN port
12. RS-232 serial port
13. impedance switch
14. audio line output channel (5-pin Euroblock connector)
15. audio line input channels (3-pin Euroblock connectors)
16. ground / lift switch

B Installation

Note: Make sure all the equipment you are connecting to the unit is turned off and disconnected from the power source.

1. Connect your audio sources to the audio input channels.
2. Connect the speakers to the unit's speaker output.
   Note: To avoid damaging the amplifier, please connect the wires to your speakers first, and then connect the other end of the wire to the speaker output channels using the supplied 4-pin Euroblock connector with screw lock (5.08 mm).
3. Connect the subwoofer or other audio equipment to the unit.
4. (Optional) To control the unit using an ATEN Control Pad, connect the Control Pad to the unit's RS-232 port.
5. Use the LAN port for firmware upgrades, DSP configuration, or remote management (using a hardware controller).
   - To control the unit using a hardware controller, e.g. an ATEN Control Box, connect the LAN port to a Control Box.
   - To upgrade firmware, configure DSP settings (via the web console), or manage the unit, connect the LAN port to a PC.
   Note: The default IP address is *192.168.0.60* without DHCP environment. Use the default login credentials *administrator* and *password* upon first login. For DHCP environment, please visit the product page and download *IP Installer* from the *Support and Downloads* tab. Run *IP Installer* and get the IP address to log in to the web console.
6. (Optional) To connect the unit to the Dante network or additional mic/line level output device(s), install the Dante expansion card (AP901) or mic/line preamp expansion card (AP902) to the expansion slot in advanced.
   Note: AP901 and AP902 are sold separately.
7. Connect the supplied power cord to the unit's power socket after powering on all other audio equipment. The unit's power LED lights green to indicate the unit is powered on.
8. Adjust the volume from the unit's front panel.

C Mounting

Note: The foot pad set is used only when placing the unit on a flat surface to prevent the unit from slipping. Do not attach the foot pads to the unit if you'd like to mount the unit onto a system rack or secure it on a flat surface.

Rack Mount
To mount the unit onto a standard 19" rack:
- To mount a single unit, attach the two mounting brackets onto the sides of the unit with six M3 indented hex washer head screws provided. Align the mounting brackets' screw holes with that of the front of the rack, and secure the unit onto the rack using self-supplied screws.
- To mount two units, screw the two line brackets onto the bottom side of the two units with eight M3 flat head screws. Attach the mounting brackets onto the units with six M3 indented hex washer head screws provided. Align the mounting brackets' screw holes with that of the front of the rack, and use self-supplied screws to secure the unit onto the system rack.

Surface Mount
To secure the unit on a flat surface:
1. Use four M3 flat head screws to fasten the line brackets to the bottom of the unit.
2. Place the unit on a flat surface, such as a desk, and secure the unit on the surface with self-supplied screws that fit 3 mm screw hole aperture.

A Survol du matériel

1. contrôle du volume pour le canal A
2. LED de signal / écrêtage pour le canal A
3. contrôle du volume pour le canal B
4. LED de signal / écrêtage pour le canal B
5. bouton de réinitialisation
6. LED de veille
7. LED d'alimentation
8. prise de courant
9. sortie haut-parleur (connecteur Euroblock à 4 broches)
10. emplacement d'extension
11. Port LAN
12. Port sériel RS-232
13. commutateur d'impédance
14. canal de sortie de ligne audio (connecteur Euroblock à 5 broches)
15. canaux d'entrée de ligne audio (connecteurs Euroblock à 3 broches)
16. commutateur de mise à la terre / levage

B Installation

Remarque : Assurez-vous que tous les équipements que vous connectez à l'unité sont éteints et déconnectés de la source d'alimentation.

1. Connectez vos sources audio aux canaux d'entrée audio.
2. Connectez les haut-parleurs à la sortie haut-parleur de l'unité.
   Remarque : Pour éviter d'endommager l'amplificateur, connectez d'abord les fils à vos haut-parleurs, puis connectez l'autre extrémité du fil aux canaux de sortie des haut-parleurs à l'aide du connecteur Euroblock à 4 broches fourni avec verrouillage à vis (5,08 mm).
3. Connectez le caisson de basse ou tout autre équipement audio à l'unité.
4. (Facultatif) Pour contrôler l'unité à l'aide d'un pavé de commande ATEN, connectez le pavé de commande au port RS-232 de l'unité.
5. Utilisez le port LAN pour les mises à niveau du micrologiciel, la configuration DSP ou la gestion à distance (à l'aide d'un contrôleur matériel).
   - Pour contrôler l'unité à l'aide d'un contrôleur matériel, par exemple un boîtier de commande ATEN, connectez le port LAN à un boîtier de commande.
   - Pour mettre à niveau le micrologiciel, configurer les paramètres DSP (via la console web) ou gérer l'unité, connectez le port LAN à un PC.
   Remarque : L'adresse IP par défaut est *192.168.0.60* sans environnement DHCP. Utilisez l'identifiant de connexion *administrateur* et le *mot de passe* par défaut lors de la première connexion. Pour les environnements DHCP, veuillez consulter la page du produit et télécharger *IP Installer* à partir de l'onglet *Support et téléchargements*. Exécutez *IP Installer* et obtenez l'adresse IP pour vous connecter à la console web.
6. (Facultatif) Pour connecter l'unité au réseau Dante ou à un (des) appareil(s) de sortie micro/ligne supplémentaire(s), installez la carte d'extension Dante (AP901) ou la carte d'extension de préampli micro/ligne (AP902) dans l'emplacement d'extension à l'avance.
   Remarque : AP901 et AP902 sont vendus séparément.
7. Connectez le cordon d'alimentation fourni à la prise d'alimentation de l'unité après avoir mis sous tension tous les autres équipements audio. La LED d'alimentation de l'unité s'allume en vert pour indiquer que l'unité est sous tension.
8. Réglez le volume depuis le panneau avant de l'unité.

C Montage

Remarque : Le jeu de repose-pieds est utilisé uniquement pour placer l'unité sur une surface plane afin d'éviter qu'elle ne glisse. Ne fixez pas les repose-pieds à l'unité si vous souhaitez la monter sur rack ou la fixer sur une surface plane.

Montage sur rack
Pour monter l'unité sur un rack standard de 19 pouces :
- Pour monter une seule unité, fixez les deux supports de montage sur les côtés de l'unité à l'aide des six vis à tête hexagonale à rondelle dentelée M3 fournies. Alignez les trous de vis des supports de montage avec ceux de l'avant du rack et fixez l'unité sur le rack à l'aide de vis fournies par vous-même.
- Pour monter deux unités, vissez les deux supports de ligne sur la face inférieure des deux unités à l'aide de huit vis à tête plate M3. Fixez les supports de montage sur les unités à l'aide des six vis à tête hexagonale à rondelle dentelée M3 fournies. Alignez les trous de vis des supports de montage avec ceux de l'avant du rack et utilisez les vis fournies par vous-même pour fixer l'unité sur le rack du système.

Montage sur une surface
Pour fixer l'unité sur une surface plane :
1. Utilisez quatre vis à tête plate M3 pour fixer les supports de ligne au bas de l'unité.
2. Placez l'unité sur une surface plane, telle qu'un bureau, et fixez l'unité sur la surface à l'aide de vis fournies par vous-même s'adaptant à l'ouverture du trou de vis de 3 mm.

A Hardware Übersicht

1. Lautstärkesteuerung für Kanal A
2. Signal / Clip LED für Kanal A
3. Lautstärkesteuerung für Kanal B
4. Signal / Clip LED für Kanal B
5. Reset Taste
6. Standby LED
7. Netz LED
8. Netzanschluss
9. Lautsprecherausgang (4-poliger Euroblock-Stecker)
10. Erweiterungssteckplatz
11. LAN Anschluss
12. Serieller RS-232 Port
13. Impedanzschalter
14. Audio Line Ausgangskanal (5-poliger Euroblock-Stecker)
15. Audio Line Eingangskanäle (3-poliger Euroblock-Stecker)
16. Ground / Lift Schalter

B Installation

Hinweis: Vergewissern Sie sich, dass alle Geräte, die Sie an das Gerät anschließen, ausgeschaltet und von der Stromquelle getrennt sind.

1. Schließen Sie Ihre Audioquellen an die Audioeingangskanäle an.
2. Schließen Sie die Lautsprecher an den Lautsprecherausgang des Geräts an.
   Hinweis: Um eine Beschädigung des Verstärkers zu vermeiden, schließen Sie bitte zuerst die Kabel an Ihre Lautsprecher an, und dann das andere Ende des Kabels mit dem mitgelieferten 4-poligen Euroblock-Stecker mit Schraubverschluss (5,08 mm) an die Lautsprecherausgangskanäle.
3. Schließen Sie den Subwoofer oder andere Audiogeräte an das Gerät an.
4. (Optional) Wenn Sie das Gerät mit einem ATEN Bedienfeld steuern möchten, schließen Sie das Bedienfeld an den RS-232 Anschluss des Geräts an.
5. Verwenden Sie den LAN-Anschluss für Firmware-Aktualisierungen, DSP Konfiguration oder Fernverwaltung (mit einem Hardware Controller).
   - Wenn Sie das Gerät mit einem Hardware Controller steuern möchten, z.B. einer ATEN Kontrollbox, verbinden Sie den LAN-Anschluss mit einer Kontrollbox.
   - Wenn Sie die Firmware aktualisieren möchten, konfigurieren Sie DSP Einstellungen (über die Webkonsole) oder verwalten Sie das Gerät, indem Sie den LAN-Anschluss mit einem PC verbinden.
   Hinweis: Die Standard-IP-Adresse ist *192.168.0.60* ohne DHCP Umgebung. Verwenden Sie die Standardanmeldedaten *Administrator* und *Passwort* bei der ersten Anmeldung. Besuchen Sie für eine DHCP Umgebung bitte die Produktseite und laden Sie das *IP Installer* vom Reiter *Support und Downloads* herunter. Führen Sie das *IP Installer* aus und rufen Sie die IP-Adresse zur Anmeldung an der Webkonsole ab.
6. (Optional) Um das Gerät mit dem Dante Netzwerk oder zusätzlichen Mikrofon/Line Ausgangsgeräten zu verbinden, installieren Sie vorab die Dante Erweiterungskarte (AP901) oder die Mikrofon/Line Vorverstärker Erweiterungskarte (AP902) im Erweiterungssteckplatz.
   Hinweis: AP901 und AP902 sind separat erhältlich.
7. Schließen Sie das mitgelieferte Netzkabel an die Netzsteckdose des Geräts an, nachdem Sie alle anderen Audiogeräte eingeschaltet haben. Die Netz-LED des Geräts leuchtet grün, um anzuzeigen, dass das Gerät eingeschaltet ist.
8. Stellen Sie Lautstärke über das Bedienfeld des Geräts ein.

C Montage

Hinweis: Die Fußplatten werden nur verwendet, wenn das Gerät auf eine flache Oberfläche gelegt wird, um ein Verrutschen des Geräts zu verhindern. Befestigen Sie die Fußplatten nicht am Gerät, wenn Sie das Gerät an einem Systemrack montieren oder auf einer flachen Oberfläche anbringen möchten.

Rack-Montage
Zur Montage des Geräts auf ein Standard 19" Rack:
- Befestigen Sie für die Montage eines Geräts die beiden Montagehalterungen an den Geräteseiten mit den im Lieferumfang enthaltenden sechs M3 Sechskant-Flanschkopfschrauben. Richten Sie die Schraubenlöcher der Montagehalterungen an denen der Vorderseite des Racks aus und befestigen Sie das Gerät mit selbst bereitgestellten Schrauben am Rack.
- Schrauben Sie für die Montage von Geräten die beiden Kabelhalterungen mit acht M3 Flachkopfschrauben an die Unterseite der beiden Geräte. Befestigen Sie die Montagehalterungen mit den sechs im Lieferumfang enthaltenen M3 Sechskant-Flanschkopfschrauben an den Geräten. Richten Sie die Schraubenlöcher der Montagehalterungen an denen der Vorderseite des Racks aus und befestigen Sie das Gerät mit selbst bereitgestellten Schrauben am Systemrack.

Oberflächenmontage
Zur Montage des Geräts auf einer flachen Oberfläche:
1. Verwenden Sie vier M3 Flachkopfschrauben, um die Kabelhalterungen an der Unterseite des Geräts zu befestigen.
2. Legen Sie das Gerät auf eine flache Oberfläche, z.B. einen Schreibtisch, und befestigen Sie das Gerät mit selbst bereitgestellten Schrauben, die in die 3 mm Schraubenlochöffnung passen.

A Vista general del hardware

1. control de volumen para el canal A
2. LED de señal / clip para el canal A
3. control de volumen para el canal B
4. LED de señal / clip para canal B
5. botón Restablecer
6. LED de espera
7. LED de alimentación
8. toma de corriente
9. salida de altavoz (conector Euroblock de 4 clavijas)
10. ranura de expansión
11. Puerto LAN
12. Puerto serie RS-232
13. conmutador de impedancia
14. canal de salida de línea de audio (conector Euroblock de 5 clavijas)
15. canales de entrada de línea de audio (conectores Euroblock de 3 clavijas)
16. interruptor de tierra / elevación

B Instalación

Nota: Asegúrese de que todo el equipo que está conectando a la unidad esté apagado y desconectado de la fuente de alimentación.

1. Conecte sus fuentes de audio a los canales de entrada de audio.
2. Conecte los altavoces a la salida de altavoces de la unidad.
   Nota: Para evitar dañar el amplificador, primero conecte los cables a los altavoces y luego conecte el otro extremo del cable a los canales de salida de los altavoces utilizando el conector Euroblock de 4 clavijas suministrado con bloqueo de tornillo (5,08 mm).
3. Conecte el subwoofer u otro equipo de audio a la unidad.
4. (Opcional) Para controlar la unidad usando un panel de control ATEN, conecte el panel de control al puerto RS-232 de la unidad.
5. Utilice el puerto LAN para actualizaciones de firmware, configuración de DSP o administración remota (mediante un controlador de hardware).
   - Para controlar la unidad usando un controlador de hardware, p.e. una caja de control ATEN, conecte el puerto LAN a una caja de control.
   - Para actualizar el firmware, configure los ajustes de DSP (a través de la consola web) o administre la unidad, conecte el puerto LAN a una PC.
   Nota: La dirección IP predeterminada es *192.168.0.60* sin entorno DHCP. Utilice el *administrador* de credenciales de inicio de sesión predeterminado y la *contraseña* al iniciar sesión por primera vez. Para el entorno DHCP, visite la página del producto y descargue *IP Installer* desde la pestaña *Soporte y descargas*. Ejecute *IP Installer* y obtenga la dirección IP para iniciar sesión en la consola web.
6. (Opcional) Para conectar la unidad a la red Dante o a dispositivos adicionales de salida de nivel de micrófono/línea, instale la tarjeta de expansión Dante (AP901) o la tarjeta de expansión de preamplificador de micrófono/línea (AP902) en la ranura de expansión de antemano.
   Nota: AP901 y AP902 se venden por separado.
7. Conecte el cable de alimentación suministrado a la toma de corriente de la unidad después de encender todos los demás equipos de audio. El LED de alimentación de la unidad se ilumina en verde para indicar que la unidad está encendida.
8. Ajuste el volumen desde el panel frontal de la unidad.

C Montaje

Nota: El juego de almohadillas para los pies se utiliza únicamente cuando se coloca la unidad sobre una superficie plana para evitar que la unidad se resbale. No coloque las almohadillas para los pies en la unidad si desea montar la unidad en un bastidor del sistema o asegurarla en una superficie plana.

Montaje en bastidor
Para montar la unidad en un bastidor estándar de 19":
- Para montar una sola unidad, fije los dos soportes de montaje a los lados de la unidad con los seis tornillos con cabeza de arandela hexagonal dentada M3 proporcionados. Alinee los orificios para tornillos de los soportes de montaje con los de la parte frontal del bastidor y fije la unidad al bastidor utilizando tornillos suministrados por usted mismo.
- Para montar dos unidades, atornille los dos soportes de línea en la parte inferior de las dos unidades con ocho tornillos de cabeza plana M3. Fije los soportes de montaje a las unidades con los seis tornillos con cabeza de arandela hexagonal dentada M3 proporcionados. Alinee los orificios para tornillos de los soportes de montaje con los de la parte frontal del bastidor y utilice tornillos suministrados por usted mismo para fijar la unidad al bastidor del sistema.

Montaje en superficie
Para asegurar la unidad sobre una superficie plana:
1. Utilice cuatro tornillos de cabeza plana M3 para fijar los soportes de línea a la parte inferior de la unidad.
2. Coloque la unidad sobre una superficie plana, como un escritorio, y fíjela a la superficie con tornillos suministrados por usted mismo que se ajusten a la abertura del orificio para tornillos de 3 mm.

A Panoramica dell'Hardware

1. controllo volume per canale A
2. LED segnale / clip per canale A
3. controllo volume per canale B
4. LED segnale / clip per canale B
5. pulsante di ripristino
6. LED standby
7. LED di accensione
8. presa di alimentazione
9. uscita altoparlante (connettore Euroblock a 4 pin)
10. inserto di espansione
11. Porta LAN
12. Porta seriale RS-232
13. interruttore impedenza
14. canale linea audio in uscita (connettore Euroblock a 5 pin)
15. canali linea audio in entrata (connettori Euroblock a 3 pin)
16. interruttore separazione della massa

B Installazione

Nota: Verificare che il materiale che si sta collegando all'unità sia spento e scollegato dall'alimentazione.

1. Collegare le fonti audio ai canali di ingresso audio.
2. Collegare gli altoparlanti all'uscita per gli altoparlanti dell'unità.
   Nota: Per evitare di danneggiare l'amplificatore, prima collegare i cavi agli altoparlanti, e poi collegare l'altro capo del cavo ai canali di uscita per gli altoparlanti usando il connettore Euroblock a 4 pin con blocco a vite compreso nella confezione (5,08 mm).
3. Collegare all'unità il subwoofer o gli altri componenti audio.
4. (Opzionale) Per controllare l'unità usando una centralina di comando ATEN, collegare la centralina di comando ATEN alla porta RS-232 dell'unità.
5. Usare la porta LAN per gli aggiornamenti del firmware, la configurazione DSP, o la gestione da remoto (usando un controller hardware).
   - Per controllare l'unità usando un controller hardware, per esempio una centralina di controllo ATEN, collegare la porta LAN alla centralina di controllo.
   - Per aggiornare il firmware, configurare le impostazioni DSP (tramite la console web), o gestire l'unità, collegare la porta LAN a un PC.
   Nota: L'indirizzo IP preimpostato è *192.168.0.60* senza ambiente DHCP. Al primo accesso usare le credenziali predefinite *administrator* e *password*. Per l'ambiente DHCP, visitare la pagina del prodotto e scaricare *IP Installer* dalla scheda *Support and Downloads*. Avviare *IP Installer* e ottenere l'indirizzo IP per accedere alla console web.
6. (Opzionale) Per collegare l'unità alla rete Dante o a uno o più altri dispositivi di uscita di microfono/linea, installare prima la scheda di espansione Dante (AP901) o la scheda di espansione per microfono/linea (AP902) nell'inserto di espansione.
   Nota: L'AP901 e l'AP902 sono vendute separatamente.
7. Collegare il cavo di alimentazione alla presa di alimentazione dell'unità dopo aver acceso tutti gli altri dispositivi audio. Il LED di alimentazione è acceso e verde per indicare che l'unità è accesa.
8. Regolare il volume dal pannello frontale dell'unità.

C Montaggio

Nota: I tappetini per le zampe vanno usati solo quando si monta l'unità su una superficie piatta, per impedire che scivoli. Non montare i tappetini per le zampe se si vuole montare l'unità su un supporto, o se la si vuole fissare su una superficie piatta.

Montaggio sostegno
Per montare l'unità su un supporto standard da 19":
- Per montare un'unità singola, fissare le due staffe di montaggio sui lati dell'unità con le sei viti esagonali a testa piana M3 con indentatura, comprese nella confezione. Allineare i fori per le viti sulle staffe di montaggio con quelli sulla parte anteriore del supporto, e fissare l'unità sul supporto usando delle viti (non fornite).
- Per montare due unità, fissare le due staffe sulla parte inferiore delle due unità con otto viti M3 a testa piatta. Fissare le due staffe di montaggio sui lati delle unità con le sei viti esagonali a testa piana M3 con indentatura, comprese nella confezione. Allineare i fori per le viti sulle staffe di montaggio con quelli sulla parte anteriore del supporto, e fissare l'unità sul supporto usando delle viti (non fornite).

Montaggio sul piano
Per fissare l'unità su una superficie piana:
1. Usare quattro viti M3 a testa piatta per fissare le staffe sul fondo dell'unità.
2. Appoggiare l'unità su una superficie piatta, come un banco, e fissarla al piano con viti (non fornite) che entrino nell'apposito foro da 3 mm.

A Основные элементы

1. Регулятор громкости канала A
2. Индикатор сигнала / аудиоклипа для канала A
3. Регулятор громкости канала B
4. Индикатор сигнала / аудиоклипа для канала B
5. Кнопка сброса
6. Индикатор режима ожидания
7. Индикатор питания
8. Разъем питания
9. Выход динамиков (4-конт. разъем Euroblock)
10. Слот расширения
11. Порт LAN
12. Последовательный порт RS-232
13. Переключатель импеданса
14. Канал линейного выхода звука (5-конт. разъем Euroblock)
15. Каналы линейных входов звука (3-конт. разъемы Euroblock)
16. Размыкатель заземления

B Установка

Примечание: Убедитесь, что все оборудование, подключаемое к усилителю, выключено и отсоединено от источника питания.

1. Подключите источники звука к входным каналам звука.
2. Подключите динамики к выходу динамика на блоке.
   Примечание: Во избежание повреждения усилителя, сначала подсоедините провода к динамикам, а затем подсоедините другие концы проводов к выходным каналам динамиков на прилагаемом 4-контактном разъеме Euroblock с помощью винтов фиксации провода (5,08 мм).
3. Подключите сабвуфер или другое звуковое оборудование к усилителю.
4. (Дополнительно) Для управления усилителем с помощью кнопочного контроллера ATEN, подсоедините его к порту RS-232 на усилителе.
5. Используйте порт LAN для обновления микропрограммы, настройки параметров DSP или удаленного управления усилителем (с помощью аппаратного контроллера).
   - Для управления усилителем с помощью аппаратного контроллера (например, контроллера системы управления ATEN), подключите его к порту LAN.
   - Для обновления микропрограммы, настройки параметров DSP (через веб-консоль) или управления усилителем, подключите порт LAN к компьютеру.
   Примечание: IP-адрес по умолчанию: *192.168.0.60* без использования DHCP. При первом входе в систему используйте, заданные по умолчанию, имя пользователя *administrator* и пароль *password*. Для работы в среде DHCP перейдите на веб-страницу продукта, откройте вкладку *Поддержка и загрузки* и загрузите программу *IP Installer*. Запустите программу *IP Installer* и получите IP-адрес для входа в веб-консоль.
6. (Дополнительно) Для подключения блока к сети Dante или к дополнительным устройствам вывода звука микрофонного/линейного уровня следует заранее установить в слот расширения плату расширения Dante (AP901) или плату микрофонного/линейного предусилителя (AP902).
   Примечание: Платы AP901 и AP902 продаются отдельно.
7. Сначала включите все остальное звуковое оборудование, а затем подсоедините прилагаемый шнур питания к разъему питания на усилителе. Зеленый индикатор питания на усилителе показывает, что усилитель включен.
8. Отрегулируйте громкость на передней панели усилителя.

C Монтаж

Примечание: Комплект опор используется только при установке усилителя на ровной поверхности для предотвращения его скольжения. Если вы хотите закрепить усилитель в системной стойке или на плоской поверхности, не прикрепляйте к нему опоры.

Монтаж в стойку
Монтаж усилителя в стандартной 19-дюймовой стойке:
- Для монтажа одного усилителя прикрепите к его боковым сторонам два монтажных кронштейна с помощью шести прилагаемых винтов M3 с шестигранной головкой с буртом и внутренним углублением. Совместите винтовые отверстия на монтажных кронштейнах с отверстиями на передней части стойки и привинтите усилитель к стойке с помощью собственных винтов.
- Для монтажа двух усилителей привинтите к их нижним сторонам два линейных кронштейна восемью винтами M3 с плоской головкой. Прикрепите монтажные кронштейны к усилителям с помощью шести прилагаемых винтов M3 с шестигранной головкой с буртом и внутренним углублением. Совместите винтовые отверстия на монтажных кронштейнах с отверстиями на передней части стойки и привинтите усилители к системной стойке с помощью собственных винтов.

Поверхностный монтаж
Для крепления усилителя на плоской поверхности:
1. Прикрепите линейные кронштейны к нижней части усилителя четырьмя винтами M3 с плоской головкой.
2. Установите усилитель на плоскую поверхность (например, стол) и прикрепите его к поверхности с помощью собственных винтов, соответствующих винтовым отверстиям диаметром 3 мм.

A Огляд обладнання

1. Регулятор гучності для каналу A
2. Світлодіод сигналу / кліпу для каналу A
3. Регулятор гучності для каналу B
4. Світлодіод сигналу / кліпу для каналу B
5. Кнопка скидання
6. Світлодіод очікування
7. Світлодіод живлення
8. Гніздо живлення
9. Вихід гучномовця (4-контактний роз'єм Euroblock)
10. Слот розширення
11. Порт LAN
12. Послідовний порт RS-232
13. Перемикач повного опору
14. Канал лінійного аудіовиходу (5-контактний роз'єм Euroblock)
15. Канали лінійного аудіовходу (3-контактні роз'єми Euroblock)
16. Перемикач заземлення / підйому

B Встановлення

Примітка: Переконайтеся, що все обладнання, яке ви під'єднуєте до пристрою, вимкнено та від'єднано від джерела живлення.

1. Підключіть ваші джерела аудіо до каналів аудіовходу.
2. Підключіть гучномовці до виходу гучномовця пристрою.
   Примітка: Щоб уникнути пошкодження підсилювача, спочатку під'єднайте дроти до гучномовців, а потім під'єднайте інший кінець дроту до вихідних каналів гучномовців за допомогою наявного 4-контактного роз'єму Euroblock з гвинтовим фіксатором (5,08 мм).
3. Підключіть сабвуфер або інше аудіообладнання до пристрою.
4. (За бажання) Щоби керувати пристроєм за допомогою панелі керування ATEN, підключіть панель керування ATEN до порту RS-232 пристрою.
5. Використовуйте порт LAN для оновлень вбудованого програмного забезпечення, конфігурації DSP або дистанційного керування (за допомогою контролера обладнання).
   - Для керування апаратом за допомогою контролера обладнання, наприклад блоку керування ATEN, підключіть порт LAN до блоку керування.
   - Для оновлення вбудованого програмного забезпечення, конфігурації налаштувань DSP (через веб-консоль) або керування пристроєм підключіть порт LAN до ПК.

   Примітка: IP-адресою за умовчанням є *192.168.0.60* без оточення DHCP. Під час першого входу використовуйте ідентифікаційні реквізити за умовчанням *адміністратор* та *пароль*. В разі оточення DHCP відвідайте сторінку виробу та завантажте *IP Installer* з вкладки *Підтримка та завантаження*. Запустіть *IP Installer* та отримайте IP-адресу для входу до веб-консолі.
6. (За бажання) Щоби підключити пристрій до мережі Dante або додаткового мікрофона/пристрою(їв) з виходом лінійного рівня, заздалегідь встановіть плату розширення Dante (AP901) або плату розширення мікрофона/лінійного попереднього підсилювача (AP902) у слот розширення.
   Примітка: AP901 і AP902 продаються окремо.
7. Підключіть наявний шнур живлення до розетки пристрою після підключення живлення всього іншого аудіообладнання. Світлодіод живлення пристрою горить зеленим, повідомляючи про те, що пристрій підживлюється.
8. Відрегулюйте гучність на передній панелі пристрою.

C Монтаж

Примітка: Підкладка під ніжку використовується тільки в разі розміщення пристрою на гладкій поверхні, щоб уникнути ковзання пристрою. Не прикріпляйте підкладки під ніжки до пристрою, якщо ви хочете встановити пристрій на системну стійку або зафіксувати на гладкій поверхні.

Підвішення на стійку

Для встановлення пристрою на стандартну 19-дюймову стійку:

- Для встановлення одного пристрою прикріпіть два монтажних кронштейни по боках пристрою за допомогою шести гвинтів M3 з шестигранною голівкою із заглибленням, що додаються. Сумістіть отвори для гвинтів монтажних кронштейнів з отворами з переднього боку стійки, і зафіксуйте пристрій у стійці за допомогою власних гвинтів.
- Для встановлення двох пристроїв прикрутіть два лінійних кронштейни до нижнього боку двох пристроїв за допомогою восьми гвинтів M3 з пласкою голівкою. Прикріпіть монтажні кронштейни на пристрої за допомогою шести гвинтів M3 з шестигранною голівкою із заглибленням, що додаються. Сумістіть отвори для гвинтів монтажних кронштейнів з отворами з переднього боку стійки, і скористайтесь власними гвинтами, щоб зафіксувати пристрій на системній стійці.

Монтаж на поверхні

Щоб зафіксувати пристрій на гладкій поверхні:

1. Скористайтесь чотирма гвинтами M3 з пласкою голівкою, щоб прикріпити кронштейни до нижнього боку пристрою.
2. Розмістіть пристрій на гладкій поверхні, наприклад столі, і зафіксуйте пристрій на поверхні за допомогою власних гвинтів, що відповідають проміжкам між отворами для гвинтів 3 мм.

A Vista Geral do Hardware

1. Controlo de volume para canal A
2. Sinal / LED clip para canal A
3. Controlo de volume para canal B
4. Sinal / LED clip para canal B
5. Botão reset
6. LED standby
7. LED de alimentação
8. Tomada de energia
9. Saída altifalante (Conector Euroblock de 4 pinos)
10. Ranhura de expansão
11. Porta LAN
12. Porta de série RS-232
13. Interruptor de impedância
14. Canal de saída de linha de áudio (Conector Euroblock de 5 pinos)
15. Canais de entrada de linha de áudio (Conector Euroblock de 3 pinos)
16. Botão para baixar / elevar

B Instalação

Nota: Certifique-se que todo o equipamento que está a ligar à unidade está desligado, incluindo da fonte de alimentação.

1. Ligue as fontes áudio aos canais de entrada áudio.
2. Ligue os altifalantes à de saída do altifalante da unidade.
   Nota: Para evitar danificar o amplificador, ligue os fios primeiro aos altifalantes, e depois ligue a outra extremidade do fio aos canais de saída do altifalante usando o conector Euroblock de 4 pinos fornecido com parafuso de bloqueio (5,08 mm).
3. Ligue o subwoofer ou outro equipamento áudio à unidade.
4. (Opcional) Para controlar a unidade usando um Pad de controlo ATEN, ligue o Pad de controlo à porta RS-232 da unidade.
5. Use a porta LAN para atualizações de firmware, configuração DSP, ou gestão remota (usando um controlador de hardware).
   - Para controlar a unidade usando um controlador de hardware, p. ex., uma caixa de controlo ATEN, ligue a porta LAN a uma caixa de controlo.
   - Para atualizar o firmware, configure as definições DSP (através da consola web), ou gira a unidade, ligue a porta LAN a um computador.

   Nota: O endereço IP predefinido é *192.168.0.60* sem ambiente DHCP. Utilize as credenciais de início de sessão predefinidas *administrador* e *palavra-passe* após o primeiro início de sessão. Para ambiente DHCP, visite a página do produto e transfira o *IP Installer* a partir do separador *Apoio e Transferências*. Execute o *IP Installer* e obtenha o endereço de IP para iniciar sessão na consola web.
6. (Opcional) Para ligar a unidade à rede Dante ou a dispositivo(s) de saída de nível mic/line, instale antes o cartão de expansão Dante (AP901) ou o cartão de expansão mic/line preamp (AP902) à ranhura de expansão.
   Nota: AP901 e AP902 são vendidos em separado.
7. Ligue o cabo de alimentação fornecido à tomada da unidade depois de ligar em todos os outros equipamentos áudio. O LED de alimentação da unidade acende a verde para indicar que a unidade está ligada.
8. Ajuste o volume a partir do painel dianteiro da unidade.

C Montagem

Nota: O conjunto de almofadas de pé é utilizado apenas quando coloca a unidade numa superfície plana para evitar que a unidade deslize. Não coloque as almofadas de pé na unidade se quiser montar a unidade num sistema em bastidor ou segurá-la numa superfície plana.

Montagem em bastidor

Para montar a unidade num bastidor padrão de 19":

- Para montar uma única unidade, fixe os dois suportes de montagem nos lados da unidade com seis parafusos de cabeça e anilhas sextavadas M3 fornecidas. Alinhe os orifícios dos parafusos nos suportes de montagem com os da frente do bastidor, e segure a unidade no bastidor usando os parafusos fornecidos.
- Para montar duas unidades, aparafuse as duas linhas de suporte no lado inferior das duas unidades com oito parafusos de cabeça plana M3. Fixe os suportes de montagem nas unidades com seis parafusos de cabeça e anilhas sextavadas M3 fornecidas. Alinhe os orifícios dos parafusos dos suportes de montagem com a parte da frente do bastidor, e utilize os parafusos fornecidos para segurar a unidade ao sistema em bastidor.

Montagem para superfície

Para segurar a unidade numa superfície plana:

1. Utilize os quatro parafusos de cabeça plana M3 para apertar as linhas de suporte na parte inferior da unidade.
2. Coloque a unidade numa superfície plana, como, por exemplo, uma secretária, e segure a unidade com os parafusos fornecidos que encaixam na abertura de orifício de parafusos de 3 mm.

A Donanıma Genel Bakış

1. A kanalı için ses denetimi
2. A kanalı için sinyal / klip LED'i
3. B kanalı için ses kontrolü
4. B kanalı için sinyal / klip LED'i
5. sıfırlama düğmesi
6. bekleme LED'i
7. güç LED'i
8. güç soketi
9. hoparlör çıkışı (4 pin Euroblock konektör)
10. genişletme yuvası
11. LAN bağlantı noktası
12. RS-232 seri bağlantı noktası
13. empedans anahtarı
14. ses hattı çıkış kanalı (5 pin Euroblock konektör)
15. ses hattı giriş kanalları (3 pin Euroblock konektörler)
16. goprak / kaldırma anahtarı

B Kurulum

Not: Üniteye bağladığınız tüm ekipmanların kapalı olduğundan ve güç kaynağına bağlı olmadığından emin olun.

1. Ses kaynaklarınızı ses giriş kanallarına bağlayın.
2. Hoparlörleri ünitenin hoparlör çıkışına bağlayın.
   Not: Yükselticiye hasar vermemek için lütfen paketten çıkan vida kilitli 4 pin Euroblock konektörü (5,08 mm) kullanarak önce kabloyu hoparlörlerinize ve sonrasında kablonun diğer ucunu hoparlör çıkış kanallarına bağlayın.
3. Subwoofer veya diğer ses ekipmanlarını üniteye bağlayın.
4. (İsteğe bağlı) Bir ATEN Kontrolcü kullanarak üniteyi kontrol etmek için Kontrolcüyü ünitenin RS-232 bağlantı noktasına bağlayın.
5. LAN bağlantı noktasını bellenim güncellemeleri, DSP yapılandırması veya uzaktan yönetim (bir donanım kontrolcüsü kullanarak) için kullanın.
   - ATEN Kontrol Kutusu gibi bir donanım kontrolcüsü kullanarak üniteyi kontrol etmek için LAN bağlantı noktasını bir Kontrol Kutusuna bağlayın.
   - Bellenim güncellemesi yapmak, DSP ayarlarını yapılandırmak (internet arayüzü üzerinden) veya üniteyi yönetmek için LAN bağlantı noktasını bir PC'ye bağlayın.

   Not: Varsayılan IP adresi, DHCP ortamı olmadan *192.168.0.60*'dır. İlk oturum açmada, *yönetici* ve *parola* olan varsayılan giriş bilgilerini kullanın. DHCP ortamı için lütfen ürün sayfasını ziyaret edin ve *Destek ve İndirmeler* sayfasından *IP Installer* ögesini indirin. *IP Installer* programını çalıştırın ve internet arayüzünde oturum açmak için IP adresini alın.
6. (İsteğe bağlı) Üniteyi Dante ağına veya ilave mikrofon/hat seviyesi çıkış cihazlarına bağlamak için genişletme yuvasına önceden Dante genişletme kartı (AP901) veya mikrofon/hat ön amfi genişletme kartı (AP902) takın.
   Not: AP901 ve AP902 ayrı satılır.
7. Tüm diğer ses ekipmanlarına güç verdikten sonra güç kablosunu ünitenin güç soketine bağlayın. Ünitenin güç LED ışığı yeşil yanıyorsa ünite güç alıyor demektir.
8. Ünitenin ön panelinden sesi ayarlayın.

C Montaj

Not: Ayak pedi seti, ünitenin kaymasını önlemek için üniteyi sadece düz bir yüzeye yerleştirmekte kullanılır. Üniteyi bir sistem rafına monte etmek veya düz bir yüzeye sabitlemek istiyorsanız üniteye ayak pedlerini takmayın.

Rafa Montaj

Üniteyi standart 19" rafa monte etmek için:

- Tek bir üniteyi monte etmek için iki montaj braketini ünitenin yan kısımlarına, kutudan çıkan altı adet M3 altı köşeli flanşlı baş vidalar ile takın. Montaj braketlerinin vida deliklerini, rafın ön kısımındaki deliklerle hizaya getirin ve kendinizin temin edeceği vidalarla üniteyi rafa sabitleyin.
- İki üniteyi monte etmek için iki hat braketini, iki ünitenin alt kısmına sekiz M3 düz başlı vidalar ile vidalayın. Kutudan çıkan altı adet M3 altı köşeli flanşlı baş vidalar ile montaj braketlerini ünitelere takın. Montaj braketlerinin vida deliklerini, rafın ön kısımındaki deliklerle hizaya getirin ve kendinizin temin edeceği vidalarla üniteyi sistem rafına sabitleyin.

Yüzey Montajı

Üniteyi düz bir zemine sabitlemek için:

1. Hat braketlerini ünitenin alt kısmına sabitlemek için dört adet M3 düz başlı vida kullanın.
2. Üniteyi, masa gibi düz bir zemine yerleştirin ve kendinizin temin edeceği, 3 mm'lik vida deliğine uyan vidalar ile yüzeye sabitleyin.

A Przegląd sprzętu

1. regulacja głośności dla kanału A
2. dioda LED sygnału / klipu dla kanału A
3. regulacja głośności dla kanału B
4. dioda LED sygnału / klipu dla kanału B
5. Przycisk resetowania
6. dioda LED czuwania
7. dioda LED zasilania
8. gniazdo zasilania
9. wyjście głośnika (4-stykowe złącze Euroblock)
10. gniazdo rozszerzeń
11. Port LAN
12. Port szeregowy RS-232
13. przełącznik impedancji
14. kanał wyjścia liniowego audio (5-stykowe złącze Euroblock)
15. kanały wejścia liniowego audio (3-stykowe złącza Euroblock)
16. przełącznik uziemienia / podnoszenia

B Instalacja

Uwaga: Należy upewnić się, że wszystkie urządzenia, które mają być podłączone są wyłączone i odłączone od źródeł zasilania.

1. Podłączyć źródła sygnału audio do kanałów wejściowych audio.
2. Podłączyć głośniki do wyjścia głośnika urządzenia.
   Uwaga: Aby uniknąć uszkodzenia wzmacniacza, należy najpierw podłączyć przewody do głośników, a następnie podłączyć drugi koniec przewodu do kanałów wyjściowych głośnika za pomocą dostarczonego 4-stykowego złącza Euroblock z blokadą śrubową (5,08 mm).
3. Podłączyć subwoofer lub inny sprzęt audio do urządzenia.
4. (Opcjonalnie) Aby sterować urządzeniem za pomocą kontrolera ATEN Control Pad, należy podłączyć kontroler do portu RS-232 urządzenia.
5. Do aktualizacji oprogramowania sprzętowego, konfiguracji DSP lub zdalnego zarządzania (za pomocą kontrolera sprzętowego) należy używać portu LAN.
   - Aby sterować urządzeniem za pomocą kontrolera sprzętowego, np. ATEN Control Box, należy podłączyć port LAN do kontrolera Control Box.
   - Aby zaktualizować oprogramowanie sprzętowe, skonfigurować ustawienia DSP (za pomocą konsoli internetowej) lub zarządzać urządzeniem, proszę podłączyć port LAN do komputera.

   Uwaga: Domyślny adres IP to *192.168.0.60* bez środowiska DHCP. Przy pierwszym logowaniu należy użyć domyślnych danych logowania *administrator* i *hasło*. W przypadku środowisk DHCP należy odwiedzić stronę produktu i pobrać *IP Installer* z zakładki *Wsparcie i pliki do pobrania*. Aby zalogować się do konsoli internetowej, należy uruchomić *IP Installer* i otrzymać adres IP.
6. (Opcjonalnie) Aby podłączyć urządzenie do sieci Dante lub dodatkowego urządzenia wyjściowego na poziomie mikrofonu/linii, proszę uprzednio zainstalować kartę rozszerzeń Dante (AP901) lub kartę rozszerzeń przedwzmacniacza mikrofonowego/liniowego (AP902) w gnieździe rozszerzeń.
   Uwaga: Karty AP901 i AP902 są sprzedawane oddzielnie.
7. Podłączyć dostarczony przewód zasilający do gniazda zasilania urządzenia po włączeniu zasilania wszystkich innych urządzeń audio. Dioda LED zasilania urządzenia świeci na zielono, wskazując, że urządzenie jest zasilane.
8. Wyregulować głośność na przednim panelu urządzenia.

C Montaż

Uwaga: Zestaw podkładek pod nóżki jest używany wyłącznie w przypadku umieszczenia urządzenia na płaskiej powierzchni, aby zapobiec poślizgowi urządzenia. Nie montować podkładek pod nóżki do urządzenia, jeżeli ma być ono zamontowane na uchwycie systemowym lub zabezpieczone na płaskiej powierzchni.

Montaż na stelażu

Aby zamontować urządzenie na standardowym uchwycie 19-calowym:

- Aby zamontować pojedyncze urządzenie, przymocować dwa wsporniki montażowe do boków urządzenia za pomocą sześciu dostarczonych śrub heksagonalnych M3 z łbem podkładkowym. Dopasować otwory na śruby na wspornikach montażowych do otworów z przodu uchwytu i przymocować urządzenie do uchwytu za pomocą zakupionych samodzielnie wkrętów.
- Aby zamontować dwa urządzenia, przykręcić dwa wsporniki liniowe do dolnej części obu urządzeń za pomocą ośmiu śrub M3 z łbem płaskim. Przymocować wsporniki montażowe urządzeń za pomocą sześciu dostarczonych śrub heksagonalnych M3 z łbem podkładkowym. Dopasować otwory na śruby na wspornikach montażowych z przednią częścią uchwytu i za pomocą samodzielnie zakupionych wkrętów przymocować urządzenie do uchwytu.

Montaż na płaskiej powierzchni

Aby zabezpieczyć urządzenie na płaskiej powierzchni:

1. Użyć czterech śrub M3 z płaskim łbem, aby przymocować wsporniki liniowe do dolnej części urządzenia.
2. Umieścić urządzenie na płaskiej powierzchni, na przykład na biurku, i przymocować do blatu za pomocą samodzielnie zakupionych wkrętów, które pasują do otworu na śrubę o średnicy 3 mm.

A Prezentare hardware

1. Control volum pentru canalul A
2. LED semnal / clip pentru canalul A
3. Control volum pentru canalul B
4. LED semnal / clip pentru canalul B
5. Buton resetare
6. LED standby
7. LED alimentare
8. Priză alimentare
9. Ieșire boxe (conector Euroblock cu 4 poli)
10. Fantă de extindere
11. Port LAN
12. Port serial RS-232
13. Comutator impedanță
14. Canal ieșire linie audio (conector Euroblock cu 5 poli)
15. Canale intrare linie audio (conectori Euroblock cu 3 poli)
16. Comutator împământare

B Instalare

Notă: Asigurați-vă că toate echipamentele pe care le conectați la unitate sunt oprite și deconectate de la sursa de alimentare.

1. Conectați sursele audio la canalele de intrare audio.
2. Conectați boxele la ieșirea pentru boxe a unității.
   Notă: Pentru a evita deteriorarea amplificatorului, conectați firele mai întâi la boxe și apoi conectați celălalt capăt al firelor la canalele de ieșire pentru boxe folosind conectorul Euroblock cu 4 poli cu siguranță împotriva deșurubării (5,08 mm), furnizat.
3. Conectați subwoofer-ul sau alt echipament audio la unitate.
4. (Opțional) Pentru a controla unitatea cu ajutorul unui panou de control ATEN, conectați panoul de control la portul RS-232 al unității.
5. Utilizați portul LAN pentru actualizările firmware, configurarea DSP sau gestionarea de la distanță (folosind un controler hardware).
   - Pentru a controla unitatea folosind un controler hardware, de exemplu o casetă de control ATEN, conectați portul LAN la o casetă de control.
   - Pentru a actualiza firmware-ul, a configura setările DSP (prin intermediul consolei web) sau pentru a gestiona unitatea, conectați portul LAN la un PC.

   Notă: Adresa IP implicită este *192.168.0.60* fără mediu DHCP. La prima conectare, utilizați acreditările de conectare implicite *administrator* și *parola*. Pentru mediul DHCP, vizitați pagina produsului și descărcați *IP Installer* din fila *Asistență și descărcări*. Executați *IP Installer* și obțineți adresa IP pentru a vă conecta la consola web.
6. (Opțional) Pentru a conecta unitatea la rețeaua Dante sau la dispozitiv(e) suplimentar(e) de ieșire pentru microfon/egalizare linie, instalați în prealabil cardul de extindere Dante (AP901) sau cardul de extindere preamplificare microfon/linie (AP902) în fanta de extindere.
   Notă: AP901 și AP902 se comercializează separat.
7. Conectați cablul de alimentare furnizat la priza de alimentare a unității după ce ați pornit toate celelalte echipamente audio. LED-ul de alimentare al unității se aprinde în culoarea verde pentru a indica faptul că unitatea este pornită.
8. Reglați volumul de pe panoul frontal al unității.

C Montare

Notă: Setul de suporturi se utilizează doar când unitatea este amplasată pe o suprafață plană pentru a preveni alunecarea unității. Nu atașați suporturile la unitate în cazul în care doriți să o montați într-un sistem rack sau să o fixați pe o suprafață plană.

Montarea pe rack

Pentru a monta unitatea într-un rack standard de 19":

- Pentru a monta o singură unitate, atașați cele două suporturi de montare pe lateralele unității cu șase șuruburi M3 cu cap hexagonal adâncit și guler, furnizate. Aliniați orificiile pentru șuruburi ale suporturilor de montare cu cele de pe partea frontală a rackului și fixați unitatea pe rack folosind șuruburi achiziționate.
- Pentru a monta două unități, înșurubați cele două suporturi liniare pe părțile inferioare ale celor două unități cu opt șuruburi M3 cu cap plat. Atașați suporturile de montare pe unități cu șase șuruburi M3 cu cap hexagonal adâncit și guler. furnizate. Aliniați orificiile pentru șuruburi ale suporturilor de montare cu cele de pe partea frontală a rackului și folosiți șuruburi achiziționate pentru a fixa unitatea pe sistemul rack.

Montarea pe suprafață

Pentru a fixa unitatea pe o suprafață plană:

1. Utilizați patru șuruburi M3 cu cap plat pentru a fixa suporturile liniare pe partea inferioară a unității.
2. Puneți unitatea pe o suprafață plană, cum ar fi un birou, și fixați-o pe suprafață cu șuruburi achiziționate care să se potrivească în deschiderea orificiului pentru șuruburi de 3 mm.

A 製品各部名称

1. チャンネル A 用音量コントロール
2. チャンネル A 用信号 / クリップ LED
3. チャンネル B 用音量コントロール
4. チャンネル B 用信号 / クリップ LED
5. リセットボタン
6. スタンバイ LED
7. 電源 LED
8. 電源ソケット
9. スピーカー出力（4 ピンユーロブロックコネクタ）
10. 拡張スロット
11. LAN ポート
12. RS-232 シリアルポート
13. インピーダンススイッチ
14. オーディオライン出力チャンネル（5 ピンユーロブロックコネクタ）
15. オーディオライン入力チャンネル（3 ピンユーロブロックコネクタ）
16. グラウンド / リフトスイッチ

B セットアップ

注意：本製品に接続するすべての機器の電源がオフになっており、電源に接続されていないことを確認してください。

1. オーディオ入力チャンネルにオーディオソースを接続してください。
2. スピーカーを本製品のスピーカー出力に接続してください。
   注意：アンプの破損を防ぐため、まずスピーカーに配線を行い、その後付属のネジロック付き 4 ピンユーロブロックコネクタ（5.08mm）を使用して、配線のもう一端をスピーカー出力チャンネルに接続してください。
3. サブウーファーやその他のオーディオ機器を本製品に接続してください。
4. （オプション）ATEN コントロールパッドを使用して本製品を制御する場合、コントロールパッドを本製品の RS-232 ポートに接続してください。
5. ファームウェアのアップグレード、DSP 構成、（ハードウェアコントローラーを使用した）リモート管理には、LAN ポートを使用してください。
   - ATEN コントロールボックスなどのハードウェアコントローラーを使用して本製品を制御する場合、LAN ポートをコントロールボックスに接続してください。
   - ファームウェアのアップグレード、DSP 設定の構成（ウェブコンソール経由）、本製品の管理を行うには、LAN ポートを PC に接続してください。

   注意：DHCP 環境がない場合、デフォルトの IP アドレスは *192.168.0.60* です。初回ログインには、デフォルトのログイン情報 *administrator* と *password* を使用してください。DHCP 環境の場合、製品ページを開き、*サポートとダウンロードタブ*から *IP Installer* をダウンロードしてください。*IP Installer* を実行し、ウェブコンソールにログインするための IP アドレスを取得してしてください。
6. （オプション）本製品を Dante ネットワークまたは追加のマイク / ラインレベル出力機器に接続するには、Dante 拡張カード（AP901）またはマイク / ラインプリアンプ拡張カード（AP902）をあらかじめ拡張スロットに設置してください。
   注意：AP901 および AP902 は別売です。
7. 他のオーディオ機器の電源を入れた後、付属の電源コードを本製品の電源コードに接続してください。本製品の電源 LED がグリーンに点灯し、本製品の電源が入っていることを示します。
8. 本製品のフロントパネルから音量を調整してください。

C マウント

注意：フットパッドセットは、本製品を平らな表面上に配置するとき本製品が滑らないようにするためにのみ使用します。本製品をシステムラック上に取り付けるとき、または平らな表面上に固定するときは、本製品にフットパッドを取り付けないでください。

ラックマウント

本製品を標準の 19" ラックに取り付けるには：

- 1 台を取り付けるときは、2 つのマウント用ブラケットを付属の M3 インデント六角ワッシャーヘッドネジ 6 本で本製品の側面上に取り付けてください。マウント用ブラケットのネジ穴をラック前面のネジ穴に合わせ、ご自身で用意したネジを使用し、本製品をラックに固定してください。
- 2 台を取り付けるときは、2 つのラインブラケットを M3 平頭ネジ 8 本で 2 台の底面にネジ止めしてください。マウント用ブラケットを付属の M3 インデント六角ワッシャーヘッドネジ 6 本で本製品に取り付けてください。マウント用ブラケットのネジ穴をラック前面のネジ穴に合わせ、ご自身で用意したネジを使用し、本製品をシステムラックに固定してください。

平らな表面上への取り付け

本製品を平らな表面上に固定するには：

1. M3 平頭ネジ 4 本を使用して、本製品の底面にラインブラケットを固定してください。
2. 本製品を机などの平らな表面上に配置し、ご自身で用意した 3mm のネジ穴開口部に合うネジを使用して、本製品を表面上に固定してください。

A 하드웨어 리뷰

1. 채널 A 볼륨 제어
2. 채널 A 신호 / 클립 LED
3. 채널 B 볼륨 제어
4. 채널 B 신호 / 클립 LED
5. 리셋 버튼
6. 대기모드 LED
7. 전원 LED
8. 전원 소켓
9. 스피커 출력 (4 핀 유로블럭 커넥터)
10. 확장 슬롯
11. LAN 포트
12. RS-232 시리얼 포트
13. 임피던스 스위치
14. 오디오 라인 출력 채널 (5 핀 유로블럭 커넥터)
15. 오디오 라인 입력 채널 (3 핀 유로블럭 커넥터)
16. 접지 연결 / 차단 스위치

B 설치

주의 : 연결하기 전 모든 장비들의 전원을 끄고 전원 소스로부터 분리하세요 .

1. 오디오 소스를 오디오 입력 채널에 연결합니다 .
2. 스피커를 스피커 출력포트에 연결합니다 .
   주의 : 앰프 손상을 방지하기 위해 , 오디오 선을 먼저 스피커에 연결한 후 , 반대쪽 선을 제공된 4 핀 유로블럭 커넥터 (5.08mm 스크류 잠금장치 적용) 를 사용하여 연결하세요 .
3. 서브우퍼 및 기타 오디오 장비를 장치에 연결합니다 .
4. (옵션) ATEN 컨트롤 패드를 사용하려면 ATEN 컨트롤 패드를 장치의 RS-232 포트에 연결하세요 .
5. LAN 포트를 통해 펌웨어 업그레이드 , DSP 설정 및 원격 관리 (별도 하드웨어 컨트롤러 필요) 가 가능합니다 .
   - ATEN 컨트롤 박스 등의 하드웨어 컨트롤러를 사용하려면 LAN 포트를 통해 장치와 컨트롤 박스를 연결하세요 .
   - 펌웨어 업그레이드 및 웹 콘솔을 통한 DSP 설정 및 장비 설정을 위해 PC 와 장비를 LAN 포트로 연결합니다 .

   주의 : 장비의 기본 IP 는 DHCP 환경이 아닐 때 *192.168.0.60* 입니다 . 기본 ID 와 비밀번호는 *administrator* 와 *password* 입니다 . DHCP 환경에서는 , ATEN 제품 페이지의 *지원 및 다운로드* 항목에서 *IP Installer* 소프트웨어를 다운로드하여 실행하시면 현재 장비의 IP 를 확인할 수 있습니다 .
6. (옵션) 장비를 단테 네트워크 및 추가 마이크 / 라인 출력 장치에 연결하려면 , 단테 확장 카드 (AP901) 또는 마이크 / 라인 프리앰프 확장 카드 (AP902) 를 장치의 확장 슬롯에 연결하세요 .
   주의 : AP901 및 AP902 는 별도 판매됩니다 .
7. 다른 모든 오디오 장비의 전원을 연결한 후 , 제공된 파워 코드를 제품의 전원 소켓에 연결합니다 . 장비가 정상적으로 켜지면 전원 LED 가 녹색으로 점등됩니다 .
8. 제품의 전면 패널에서 볼륨을 조절합니다 .

C 마운팅

주의 : 풋패드 세트는 제품을 평평한 곳에 놓을 때 제품이 미끄러지는 것을 방지하는 것입니다 . 시스템 랙이나 평평한 표면에 제품을 고정하여 설치할 경우 풋 패드를 사용하지 마십시오 .

랙 마운트

제품을 표준 19 인치 랙에 마운트할 경우 :

- 하나의 제품을 마운트 할 경우 , 2 개의 마운팅 브라켓을 제품의 측면에 제공된 M3 육각 와셔 헤드 나사를 사용하여 고정하세요 . 마운팅 브라켓의 나사 구멍을 시스템 랙 전면에 맞춘 후 , 해당 랙 전용 나사 (미포함) 을 사용하여 장치를 랙에 고정하세요 .
- 두 개의 제품을 마운트 할 경우 , 2 개의 라인 브라켓을 각 제품의 하단에 제공된 8 개의 M3 플랫 헤드 나사를 사용하여 고정한 후 , 마운트 브라켓을 제품 측면에 제공된 M3 육각 와셔 헤드 나사를 사용하여 고정하세요 . 마운팅 브라켓의 나사 구멍을 시스템 랙 전면에 맞춘 후 , 해당 랙 전용 나사 (미포함) 을 사용하여 장치를 랙에 고정하세요 .

표면 마운트

평평한 표면에 고정할 경우 :

1. 4 개의 M3 플랫 헤드 나사로 라인 브라켓을 제품 하단에 고정하세요 .
2. 제품을 탁상 등 평평한 표면에 놓은 후 , 3mm 나사 구멍에 맞는 나사를 사용하여 제품을 고정하세요 .

A 硬件概览

1. 通道 A 音量控制
2. 通道 A 信号 / 截波 LED
3. 通道 B 音量控制
4. 通道 B 信号 / 截波 LED
5. 重置按钮
6. 待机 LED
7. 电源 LED
8. 电源插孔
9. 扬声器输出（4 针脚 Euroblock 连接器）
10. 扩展槽
11. LAN 端口
12. RS-232 串口端口
13. 阻抗开关
14. 音频线路输出通道（5 针脚 Euroblock 连接器）
15. 音频线路输入通道（3 针脚 Euroblock 连接器）
16. 接地 / 升降开关

B 安装

注意：确保连接到本机的所有设备关闭并拔下电源线。

1. 将音频源连接到音频输入通道。
2. 将扬声器连接到本机的扬声器输出端口。
   注意：为避免损坏放大器，请先将电线连接到扬声器，然后使用随附的 4 针脚 Euroblock 连接器和防松螺丝 (5.08 mm) 将电线的另一端连接到扬声器输出通道。
3. 将低音炮或其他音频设备连接到本机。
4. （可选）要使用 ATEN 控制板控制本机，请将控制板连接到本机的 RS-232 端口。
5. 使用 LAN 端口进行固件升级、DSP 配置或远程管理（使用硬件控制器）。
   - 要使用硬件控制器（例如 ATEN 控制箱）控制本机，请将 LAN 端口连接到控制箱。
   - 要升级固件、配置 DSP 设置（通过 Web 控制台）或管理本机，请将 LAN 端口连接到 PC。

   注意：在不涉及 DHCP 环境的情况下，默认 IP 地址为 *192.168.0.60*。首次登录时使用默认登录凭据*管理员*和*密码*。对于 DHCP 环境，请访问产品页面并从“*支持和下载*”选项卡下载 *IP Installer*。运行 *IP Installer* 并获取 IP 地址以登录 Web 控制台。
6. （可选）要将本机连接到 Dante 网络或其他麦克风 / 线路电平输出设备，请提前将 Dante 扩展卡 (AP901) 或麦克风 / 线路前置放大器扩展卡 (AP902) 安装到扩展槽。
   注意：AP901 和 AP902 单独出售。
7. 打开所有其他音频设备后，将随附的电源线连接到本机的电源插座。本机的电源 LED 灯恒亮绿色表示本机已通电。
8. 从本机的前面板调节音量。

C 安装

注意：脚垫套件仅在将本机放置在平面上时使用，以防止本机打滑。如果您想将本机安装在系统机架上或将其固定在平面上，请勿将脚垫连接到本机。

机架安装

将本机安装到标准 19 英寸机架上：

- 要安装单台装置，请使用随附的六个 M3 凹头六角垫圈螺钉将两个安装支架连接到装置侧面。将安装支架的螺孔与机架前部的螺孔对齐，然后使用自备螺钉将装置固定在机架上。
- 要安装两台装置，请使用八个 M3 平头螺钉将两个线路支架拧到两台装置的底部。使用随附的六个 M3 凹头六角垫圈螺钉将安装支架连接到装置上。将安装支架的螺孔与机架前部的螺孔对齐，然后使用自备螺钉将装置固定在系统机架上。

表面安装

将本机安装在平面上：

1. 使用四个 M3 平头螺钉将线路支架固定在本机底部。
2. 将本机放在桌子等平面上，并使用适合 3 mm 螺孔的自备螺钉将本机固定在表面上。

A 硬體檢視

1. 通道 A 音量控制
2. 通道 A 訊號 / 截波 LED 指示燈
3. 通道 B 音量控制
4. 通道 B 訊號 / 截波 LED 指示燈
5. 重置按鈕
6. 待機 LED 指示燈
7. 電源 LED 指示燈
8. 電源插孔
9. 揚聲器輸出（4 針腳 Euroblock 連接器）
10. 擴充插槽
11. LAN 連接埠
12. RS-232 序列埠
13. 阻抗開關
14. 音訊 line 輸出通道（5 針腳 Euroblock 連接器）
15. 音訊 line 輸入通道（3 針腳 Euroblock 連接器）
16. 接地開關

B 安裝

注意：確保連接到本機的所有設備已關閉並斷開、移除電源線。

1. 將音訊源連接到音訊輸入通道。
2. 將揚聲器連接到本機的揚聲器輸出埠。
   注意：為避免損壞擴大機，請先將喇叭線連接到揚聲器，然後使用隨附的 4 針腳 Euroblock 連接器和防鬆脫螺絲 (5.08 mm) 將喇叭線的另一端連接到揚聲器輸出通道。
3. 將低音喇叭或其他音訊設備連接到本機。
4. （選擇性步驟）要使用 ATEN 控制器控制本機，請將控制器連接到本機的 RS-232 連接埠。
5. 使用 LAN 連接埠進行韌體升級、DSP 組態或環控系統管理（使用硬體控制器）。
   - 要使用硬體控制器（例如 ATEN 控制器）控制本機，請將 LAN 連接埠連接到控制器。
   - 要升級韌體、設定 DSP 組態（通過 Web 控制台）或管理本機，請將 LAN 連接埠接到 PC。

   注意：在不涉及 DHCP 環境的情況下，預設 IP 位址為 *192.168.0.60*。首次登錄時使用預設登錄資訊 administrator 與 password。對於 DHCP 環境，請至產品頁面，並從“*支援和下載*”處下載 *IP Installer*。開啟 *IP Installer* 並取得 IP 位址以登錄 Web 控制台。
6. （選擇性步驟）